(19)中华人民共和国国家知识产权局

(12)实用新型专利

(10)授权公告号 CN 206376327 U
(45)授权公告日 2017.08.04

(21)申请号 201621274090.4

(22)申请日 2016.11.25

(73)专利权人 长春汽车经济技术开发区第九中学

地址 130000 吉林省长春市创业大街4889号

(72)发明人 孙昕

(51)Int.Cl.

E03C 1/122(2006.01)

E03C 1/28(2006.01)

权利要求书1页 说明书2页 附图1页

(54)实用新型名称

一种下水道防漏水防堵塞组合件

(57)摘要

本实用新型公开了一种下水道防漏水防堵塞组合件，包括下水立柱管、输水管和封口栓，所述输水管上端设有套接口，下端设有防堵备用孔，其中所述下水立柱管穿过套接口与输水管密封套接，所述防堵备用孔上设有内螺纹，所述封口栓上设有外螺纹，通过螺纹副实现了封口栓与输水管的连接，所述下水立柱管下端设有环形挂耳，所述环形挂耳底部设有橡胶密封圈，在所述环形挂耳上方的一段下水立柱管采用外圆锥面结构，所述输水管内壁上设有环形凸环，所述环形凸环上方设有内圆锥面结构，实现下水道的拼装密封连接，提高防漏效果，方便疏通管道。

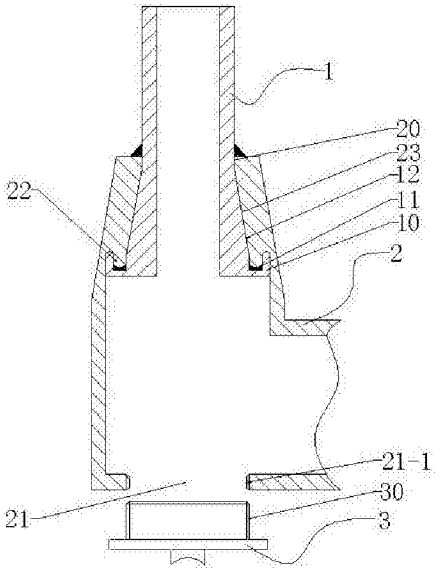

CN 206376327 U

1.一种下水道防漏水防堵塞组合件，其特征在于：包括下水立柱管、输水管和封口栓，所述输水管上端设有套接口，下端设有防堵备用孔，其中所述下水立柱管穿过套接口与输水管密封套接，所述防堵备用孔上设有内螺纹，所述封口栓上设有外螺纹，通过螺纹副实现了封口栓与输水管的连接。

2.根据权利要求1所述的一种下水道防漏水防堵塞组合件，其特征在于：所述下水立柱管下端设有环形挂耳，所述环形挂耳底部设有橡胶密封圈。

3.根据权利要求2所述的一种下水道防漏水防堵塞组合件，其特征在于：在所述环形挂耳上方的一段下水立柱管采用外圆锥面结构，且所述外圆锥面的锥度为12°。

4.根据权利要求1所述的一种下水道防漏水防堵塞组合件，其特征在于：所述输水管内壁上设有环形凸环，所述环形凸环上方设有内圆锥面结构，且所述内圆锥面的锥度为12°。

一种下水道防漏水防堵塞组合件

技术领域

[0001] 本实用新型属于下水管道技术领域，具体地说，本实用新型涉及一种下水道防漏水防堵塞组合件。

背景技术

[0002] 现在家用卫生间的输水管道主要是平口管道通过涂胶然后进行连接，随着使用年限的延长，一些酸性或碱性的液体在里面流过，使得胶接合处出现渗漏现象，虽然人们想着拆掉重新胶接，拆卸必然导致管道的损坏，采用新的管道进行连接，新管道和旧管道之间塑料的老化程度不同，胶接也容易出现脱胶。

[0003] 另外一旦出现管道堵塞，除了用压力疏通没有其他方式，疏通管道单一。

发明内容

[0004] 本实用新型提供一种下水道防漏水防堵塞组合件，目的是实现下水道的拼装密封连接，提高防漏效果，方便疏通管道。

[0005] 为了实现上述目的，本实用新型采取的技术方案为：一种下水道防漏水防堵塞组合件，包括下水立柱管、输水管和封口栓，所述输水管上端设有套接口，下端设有防堵备用孔，其中所述下水立柱管穿过套接口与输水管密封套接，所述防堵备用孔上设有内螺纹，所述封口栓上设有外螺纹，通过螺纹副实现了封口栓与输水管的连接。

[0006] 优选的，所述下水立柱管下端设有环形挂耳，所述环形挂耳底部设有橡胶密封圈。

[0007] 优选的，在所述环形挂耳上方的一段下水立柱管采用外圆锥面结构，且所述外圆锥面的锥度为12°。

[0008] 优选的，所述输水管内壁上设有环形凸环，所述环形凸环上方设有内圆锥面结构，且所述内圆锥面的锥度为12°。

[0009] 本实用新型是用来实现下水道的拼装密封连接，提高防漏效果，方便疏通管道，采用以上技术方案的有益效果是：所述下水道防漏水防堵塞组合件，包括下水立柱管、输水管和封口栓，所述输水管上端设有套接口，下端设有防堵备用孔，其中所述下水立柱管穿过套接口与输水管密封套接，所述防堵备用孔上设有内螺纹，所述封口栓上设有外螺纹，通过螺纹副实现了封口栓与输水管的连接，所述下水立柱管下端设有环形挂耳，所述环形挂耳底部设有橡胶密封圈，所述输水管内壁上设有环形凸环，下水立柱管套接在输水管上的套接口处，使环形凸块刚好卡在环形挂耳中，并且压住环形挂耳底部的橡胶密封圈，实现了很好的密封效果，另外在所述环形挂耳上方的一段下水立柱管采用外圆锥面结构，且所述外圆锥面的锥度为12°，所述环形凸环上方设有内圆锥面结构，且所述内圆锥面的锥度为12°，通过内圆锥面和外圆锥面的相互结合，实现下水道的拼装密封连接，提高防漏效果。

附图说明

[0010] 图1是下水道防漏水防堵塞组合件结构示意图；

[0011] 其中：

[0012] 1、下水立柱管；2、输水管；3、封口栓；10、环形挂耳；11、橡胶密封圈；12、外圆锥面；20、套接口；21、防堵备用孔；21-1、内螺纹；22、环形凸环；23、内圆锥面；30、外螺纹。

具体实施方式

[0013] 下面对照附图，通过对实施例的描述，对本实用新型的具体实施方式作进一步详细的说明，目的是帮助本领域的技术人员对本实用新型的构思、技术方案有更完整、准确和深入的理解，并有助于其实施。

[0014] 如图1所示，本实用新型是一种下水道防漏水防堵塞组合件，是用来实现下水道的拼装密封连接，提高防漏效果，方便疏通管道。

[0015] 具体的说，如图1所示，包括下水立柱管1、输水管2和封口栓3，所述输水管2上端设有套接口20，下端设有防堵备用孔21，其中所述下水立柱管1穿过套接口20与输水管2密封套接，所述防堵备用孔21上设有内螺纹21-1，所述封口栓3上设有外螺纹30，通过螺纹副实现了封口栓3与输水管2的连接。

[0016] 所述下水立柱管1下端设有环形挂耳10，所述环形挂耳10底部设有橡胶密封圈11。在所述环形挂耳10上方的一段下水立柱管1采用外圆锥面12结构，且所述外圆锥面12的锥度为12°。所述输水管2内壁上设有环形凸环22，所述环形凸环22上方设有内圆锥面23结构，且所述内圆锥面23的锥度为12°。

[0017] 以下用具体实施例对具体工作方式进行阐述：

[0018] 使用中，由于所述输水管2上端设有套接口20，下端设有防堵备用孔21，其中所述下水立柱管1穿过套接口20与输水管2密封套接，所述下水立柱管1下端设有环形挂耳10，所述环形挂耳10底部设有橡胶密封圈11，所述输水管2内壁上设有环形凸环22，当下水立柱管1从输水管2下端的防堵备用孔21向上穿入输水管2，然后从输水管2上端的套接口20中穿出，使环形凸块22刚好卡在环形挂耳10中，并且压住环形挂耳10底部的橡胶密封圈11，实现了很好的密封效果，同时所述环形挂耳10上方的一段下水立柱管1采用外圆锥面12结构，且所述外圆锥面12的锥度为12°，所述环形凸环22上方设有内圆锥面23结构，且所述内圆锥面23的锥度为12°，通过内圆锥面23和外圆锥面12的相互结合，有效避免了传统胶合连接的缺陷，实现下水道的拼装密封连接，提高防漏效果。

[0019] 另外所述的所述防堵备用孔21上设有内螺纹21-1，所述封口栓3上设有外螺纹30，通过螺纹副实现了封口栓3与输水管2的连接，方便堵塞情况下的疏通操作。

[0020] 以上结合附图对本实用新型进行了示例性描述，显然，本实用新型具体实现并不受上述方式的限制，只要是采用了本实用新型的方法构思和技术方案进行的各种非实质性的改进；或未经改进，将本实用新型的上述构思和技术方案直接应用于其它场合的，均在本实用新型的保护范围之内。

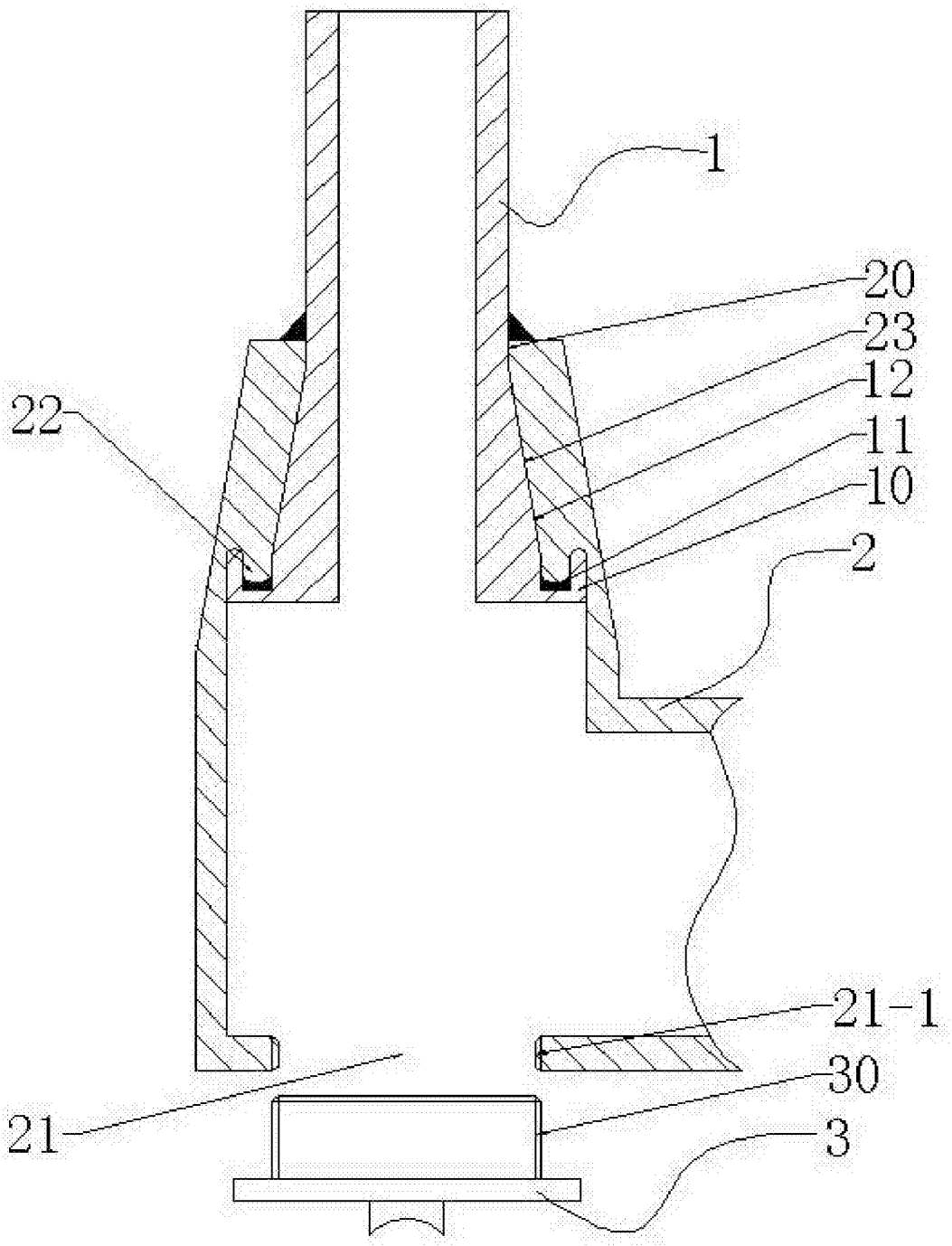

图1