(19)中华人民共和国国家知识产权局

(12)实用新型专利

(10)授权公告号 CN 213858709 U
(45)授权公告日 2021.08.03

(21)申请号 202022794117.5

(22)申请日 2020.11.27

(73)专利权人 河北明驰塑料制品有限公司
地址 071800 河北省保定市雄县昝岗镇昝北村

(72)发明人 秦俊辉

(74)专利代理机构 合肥市科融知识产权代理事务所(普通合伙) 34126
代理人 黄珍丽

(51)Int.Cl.
B24B 29/08(2006.01)
B24B 41/06(2012.01)
B24B 41/02(2006.01)
B24B 47/22(2006.01)
B24B 47/12(2006.01)

权利要求书1页 说明书3页 附图4页

(54)实用新型名称

一种电力管加工用的调节装置

(57)摘要

本实用新型属于电力技术领域，尤其为一种电力管加工用的调节装置，包括底板，所述底板的底部固定安装有支撑腿，所述底板的上表面固定安装有电动滑轨一，所述电动滑轨一的顶部固定安装有方形支撑板，所述方形支撑板的顶部固定安装有伸缩杆，所述伸缩杆的内部固定安装有液压泵一，所述液压泵一的顶部固定安装有液压杆一。该一种电力管加工用的调节装置，考虑到电力管长短不一，通过伸缩筒和伸缩柱可使两侧夹持板左右移动扩大长度，通过电动滑轨一可使方形支撑板左右移动，伸缩杆可进行上下升降调节支撑盘的高度，电机一通过转轴一带动圆形转盘一进行旋转，电力管表面需要抛光时，电机二通过转轴二带动圆形转盘二可使固定柱旋转。

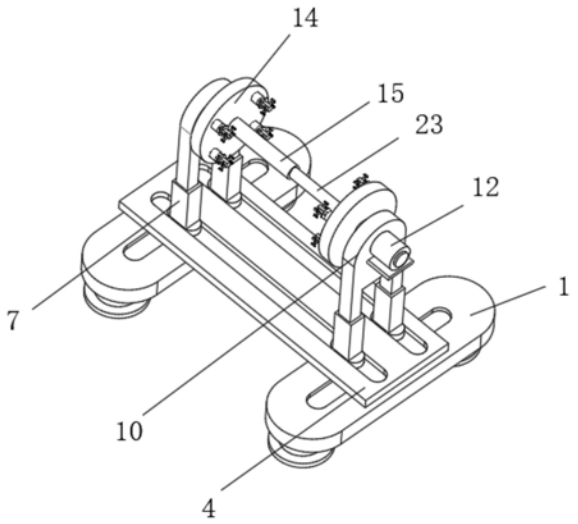

CN 213858709 U

1.一种电力管加工用的调节装置,包括底板(1),其特征在于:所述底板(1)的底部固定安装有支撑腿(2),所述底板(1)的上表面固定安装有电动滑轨一(3),所述电动滑轨一(3)的顶部固定安装有方形支撑板(4),所述方形支撑板(4)的顶部固定安装有伸缩杆(7),所述伸缩杆(7)的内部固定安装有液压泵一(8),所述液压泵一(8)的顶部固定安装有液压杆一(9),所述伸缩杆(7)的顶部固定安装有支撑盘(10),所述支撑盘(10)的一侧固定安装有支撑板(11),所述支撑板(11)的顶部固定安装有电机一(12),所述支撑板(11)的一侧固定安装有电机二(16),所述电机二(16)的一侧固定安装有转轴二(17),所述转轴二(17)的一侧固定安装有圆形转盘二(18),所述圆形转盘二(18)的一侧固定安装有固定柱(19)。

2.根据权利要求1所述的一种电力管加工用的调节装置,其特征在于:所述方形支撑板(4)的上表面固定安装有电动滑轨二(5),所述电动滑轨二(5)的表面设有滑块(6)。

3.根据权利要求1所述的一种电力管加工用的调节装置,其特征在于:所述电机一(12)的一端转动连接有转轴一(13),所述转轴一(13)的一侧固定安装有圆形转盘一(14)。

4.根据权利要求3所述的一种电力管加工用的调节装置,其特征在于:所述圆形转盘一(14)的一侧固定安装有伸缩筒(15),所述伸缩筒(15)的一侧固定安装有伸缩柱(23),所述伸缩筒(15)的内部固定安装有液压泵二(24),所述液压泵二(24)的顶部固定安装有液压杆二(25)。

5.根据权利要求1所述的一种电力管加工用的调节装置,其特征在于:所述固定柱(19)的一侧固定安装有电动伸缩杆(20),所述电动伸缩杆(20)的一端固定连接有夹持板(21),所述夹持板(21)的上表面固定安装有橡胶垫(22)。

一种电力管加工用的调节装置

技术领域

[0001] 本实用新型属于电力技术领域,具体涉及一种电力管加工用的调节装置。

背景技术

[0002] 电力是以电能作为动力的能源。发明于19世纪70年代,电力的发明和应用掀起了第二次工业化高潮。成为人类历史18世纪以来,世界发生的三次科技革命之一,从此科技改变了人们的生活。20世纪出现的大规模电力系统是人类工程科学史上最重要的成就之一,是由发电、输电、变电、配电和用电等环节组成的电力生产与消费系统。它将自然界的一次能源通过机械能装置转化成电力,再经输电、变电和配电将电力供应到各用户,当今是互联网的时代,我们仍然对电力有着持续增长的需求,因为我们发明了电脑、家电等更多使用电力的产品,不可否认新技术的不断出现使得电力成为人们的必需品。

[0003] 电力管具有优良的耐腐蚀性能,能够达到长期使用的目的,电力管在加工生产时需要对其进行夹持和高低调节、以及进行旋转,目前电力管加工用的调节设备调节过于单一,无法满足需求的问题。

实用新型内容

[0004] 为解决上述背景技术中提出的问题。本实用新型提供了一种电力管加工用的调节装置,解决了电力管在加工生产时需要对其进行夹持和高低调节、以及进行旋转,目前电力管加工用的调节设备调节过于单一,无法满足需求的问题。

[0005] 为实现上述目的,本实用新型提供如下技术方案:一种电力管加工用的调节装置,包括底板,所述底板的底部固定安装有支撑腿,所述底板的上表面固定安装有电动滑轨一,所述电动滑轨一的顶部固定安装有方形支撑板,所述方形支撑板的顶部固定安装有伸缩杆,所述伸缩杆的内部固定安装有液压泵一,所述液压泵一的顶部固定安装有液压杆一,所述伸缩杆的顶部固定安装有支撑盘,所述支撑盘的一侧固定安装有支撑板,所述支撑板的顶部固定安装有电机一,所述支撑板的一侧固定安装有电机二,所述电机二的一侧固定安装有转轴二,所述转轴二的一侧固定安装有圆形转盘二,所述圆形转盘二的一侧固定安装有固定柱。

[0006] 优选的,所述方形支撑板的上表面固定安装有电动滑轨二,所述电动滑轨二的表面设有滑块。

[0007] 优选的,所述电机一的一端转动连接有转轴一,所述转轴一的一侧固定安装有圆形转盘一。

[0008] 优选的,所述圆形转盘一的一侧固定安装有伸缩筒,所述伸缩筒的一侧固定安装有伸缩柱,所述伸缩筒的内部固定安装有液压泵二,所述液压泵二的顶部固定安装有液压杆二。

[0009] 优选的,所述固定柱的一侧固定安装有电动伸缩杆,所述电动伸缩杆的一端固定连接有夹持板,所述夹持板的上表面固定安装有橡胶垫。

[0010] 与现有技术相比，本实用新型的有益效果是：

[0011] 该一种电力管加工用的调节装置，考虑到电力管长短不一，通过伸缩筒和伸缩柱可使两侧圆形转盘一左右移动扩大长度，通过电动滑轨一可使方形支撑板左右移动，伸缩杆可进行上下升降调节支撑盘的高度，电机一通过转轴一带动圆形转盘一进行旋转，电力管表面需要抛光时，电机二通过转轴二带动圆形转盘二可使固定柱旋转。

附图说明

[0012] 附图用来提供对本实用新型的进一步理解，并且构成说明书的一部分，与本实用新型的实施例一起用于解释本实用新型，并不构成对本实用新型的限制。在附图中：

[0013] 图1为本实用新型的立体结构图；

[0014] 图2为本实用新型的立体结构剖面图；

[0015] 图3为本实用新型的圆形转盘一的示意图；

[0016] 图4为本实用新型的伸缩筒和伸缩柱的示意图。

[0017] 图中：1底板；2支撑腿；3电动滑轨一；4方形支撑板；5电动滑轨二；6滑块；7伸缩杆；8液压泵一；9液压杆一；10支撑盘；11支撑板；12电机一；13转轴一；14圆形转盘一；15伸缩筒；16电机二；17转轴二；18圆形转盘二；19固定柱；20电动伸缩杆；21夹持板；22橡胶垫；23伸缩柱；24液压泵二；25液压杆二。

具体实施方式

[0018] 下面将结合本实用新型实施例中的附图，对本实用新型实施例中的技术方案进行清楚、完整地描述，显然，所描述的实施例仅仅是本实用新型一部分实施例，而不是全部的实施例。基于本实用新型中的实施例，本领域普通技术人员在没有做出创造性劳动前提下所获得的所有其他实施例，都属于本实用新型保护的范围。

[0019] 请参阅图1-4，本实用新型提供以下技术方案：一种电力管加工用的调节装置，包括底板1，底板1的底部固定安装有支撑腿2，底板1的上表面固定安装有电动滑轨一3，电动滑轨一3的顶部固定安装有方形支撑板4，方形支撑板4通过电动滑轨一3可进行前后移动，方便使得与机器配合，方形支撑板4的顶部固定安装有伸缩杆7，伸缩杆7的内部固定安装有液压泵一8，液压泵一8的顶部固定安装有液压杆一9，伸缩杆7内部的液压泵一8和液压杆一9配合使得支撑盘10可进行上下升降，伸缩杆7的顶部固定安装有支撑盘10，支撑盘10的一侧固定安装有支撑板11，支撑板11的顶部固定安装有电机一12，支撑板11的一侧固定安装有电机二16，电机二16的一侧固定安装有转轴二17，转轴二17的一侧固定安装有圆形转盘二18，电机二16通过转轴二17带动圆形转盘二18进行旋转，圆形转盘二18的一侧固定安装有固定柱19。

[0020] 具体的，方形支撑板4的上表面固定安装有电动滑轨二5，电动滑轨二5的表面设有滑块6，考虑到电力管长短不一，通过伸缩筒15内部的液压泵二24和液压杆25配合使得伸缩筒15和伸缩柱伸缩，伸缩杆7通过滑块6在电动滑轨二5内部左右移动。

[0021] 具体的，电机一12的一端转动连接有转轴一13，转轴一13的一侧固定安装有圆形转盘一14，电机一12通过转轴一13可使圆形转盘一14进行旋转。

[0022] 具体的，圆形转盘一14的一侧固定安装有伸缩筒15，伸缩筒15的一侧固定安装有

伸缩柱23，伸缩筒15的内部固定安装有液压泵二24，液压泵二24的顶部固定安装有液压杆二25，通过伸缩筒15内部的液压泵二24和液压杆25配合使得伸缩筒15和伸缩柱23伸缩。

[0023] 具体的，固定柱19的一侧固定安装有电动伸缩杆20，电动伸缩杆20的一端固定连接有夹持板21，夹持板21的上表面固定安装有橡胶垫22，将电力管套入夹持板21，通过电动伸缩杆20伸缩，夹持板21表面的橡胶垫22对电力管内部进行夹持，橡胶垫22在夹持过程中起到缓冲的作用。

[0024] 本实用新型的工作原理及使用流程：本实用新型安装好过后，考虑到电力管长短不一，通过伸缩筒15内部的液压泵二24和液压杆25配合使得伸缩筒15和伸缩柱23伸缩，伸缩杆7通过滑块6在电动滑轨二5内部左右移动，圆形转盘一14扩大距离，将电力管套入夹持板21，通过电动伸缩杆20伸缩，夹持板21表面的橡胶垫22对电力管内部进行夹持，需要表面进行抛光时，电机二16通过转轴二17带动圆形转盘二18进行旋转，使得固定柱19进行旋转，从而带动电力管进行旋转，电机一12通过转轴一13可使圆形转盘一14进行旋转，伸缩杆7内部的液压泵一8和液压杆一9配合使得支撑盘10可进行上下升降，方形支撑板4通过电动滑轨一3可进行前后移动，方便使得与机器配合。

[0025] 最后应说明的是：以上所述仅为本实用新型的优选实施例而已，并不用于限制本实用新型，尽管参照前述实施例对本实用新型进行了详细的说明，对于本领域的技术人员来说，其依然可以对前述各实施例所记载的技术方案进行修改，或者对其中部分技术特征进行等同替换。凡在本实用新型的精神和原则之内，所作的任何修改、等同替换、改进等，均应包含在本实用新型的保护范围之内。

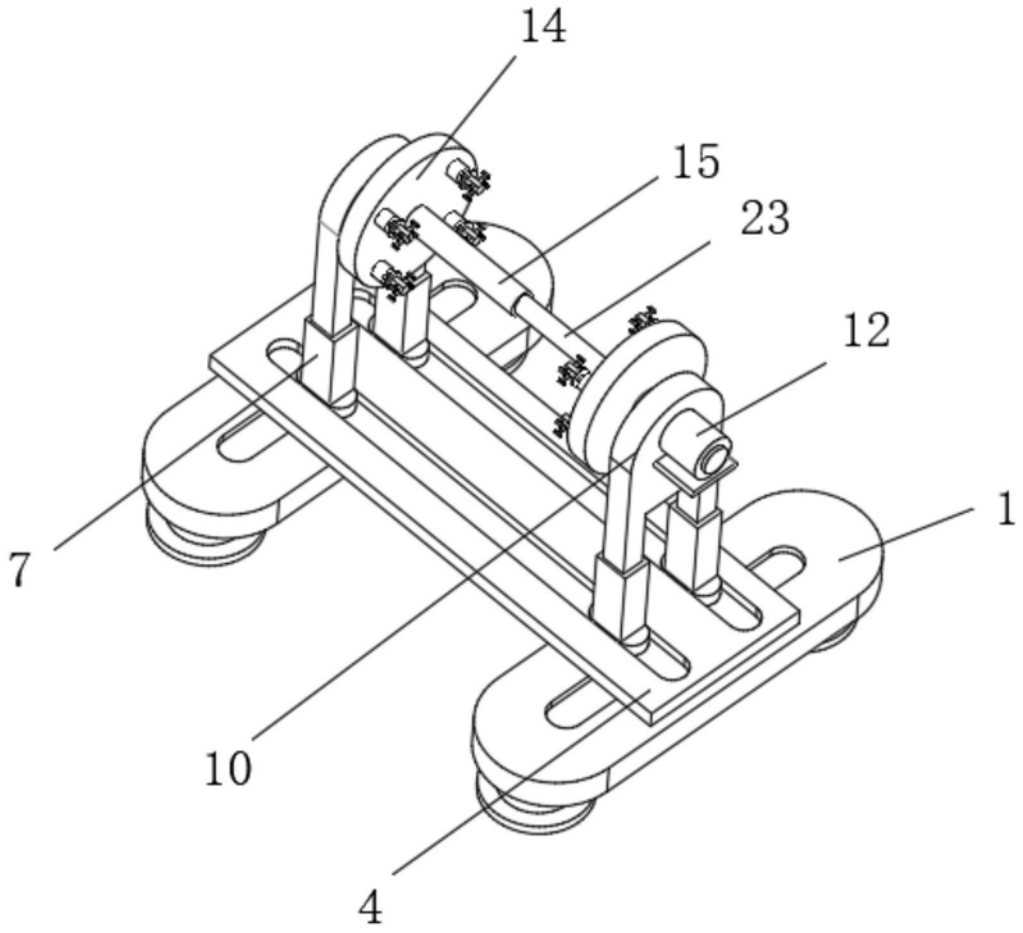

图1

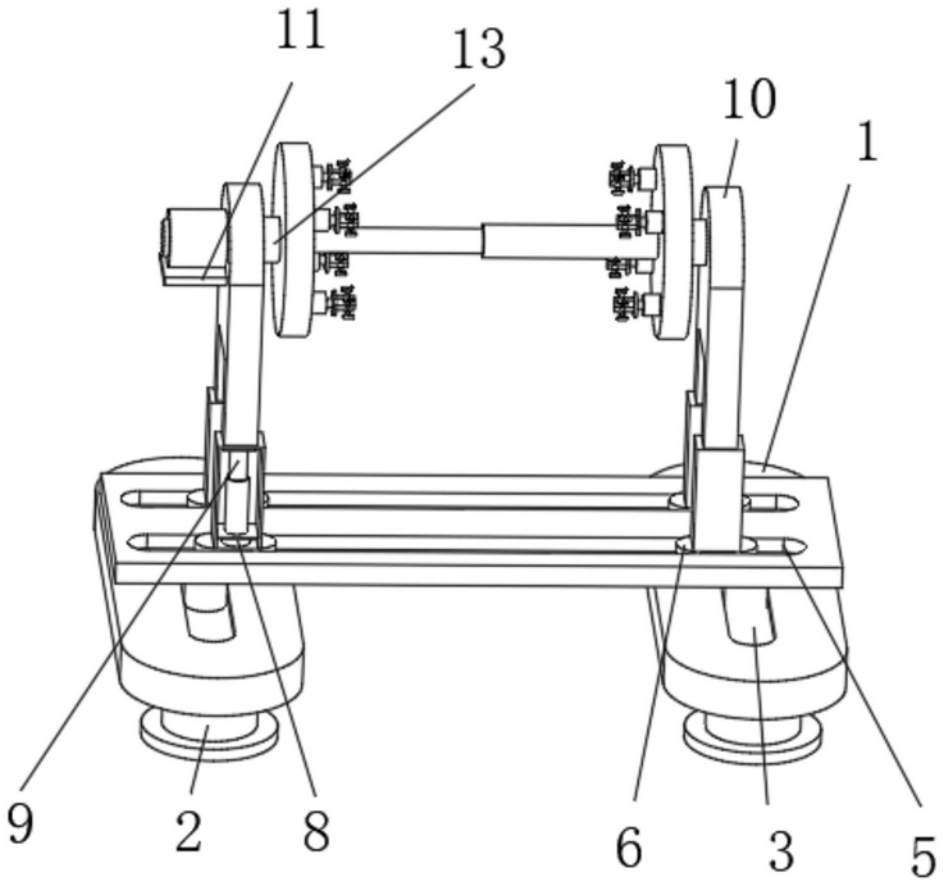

图2

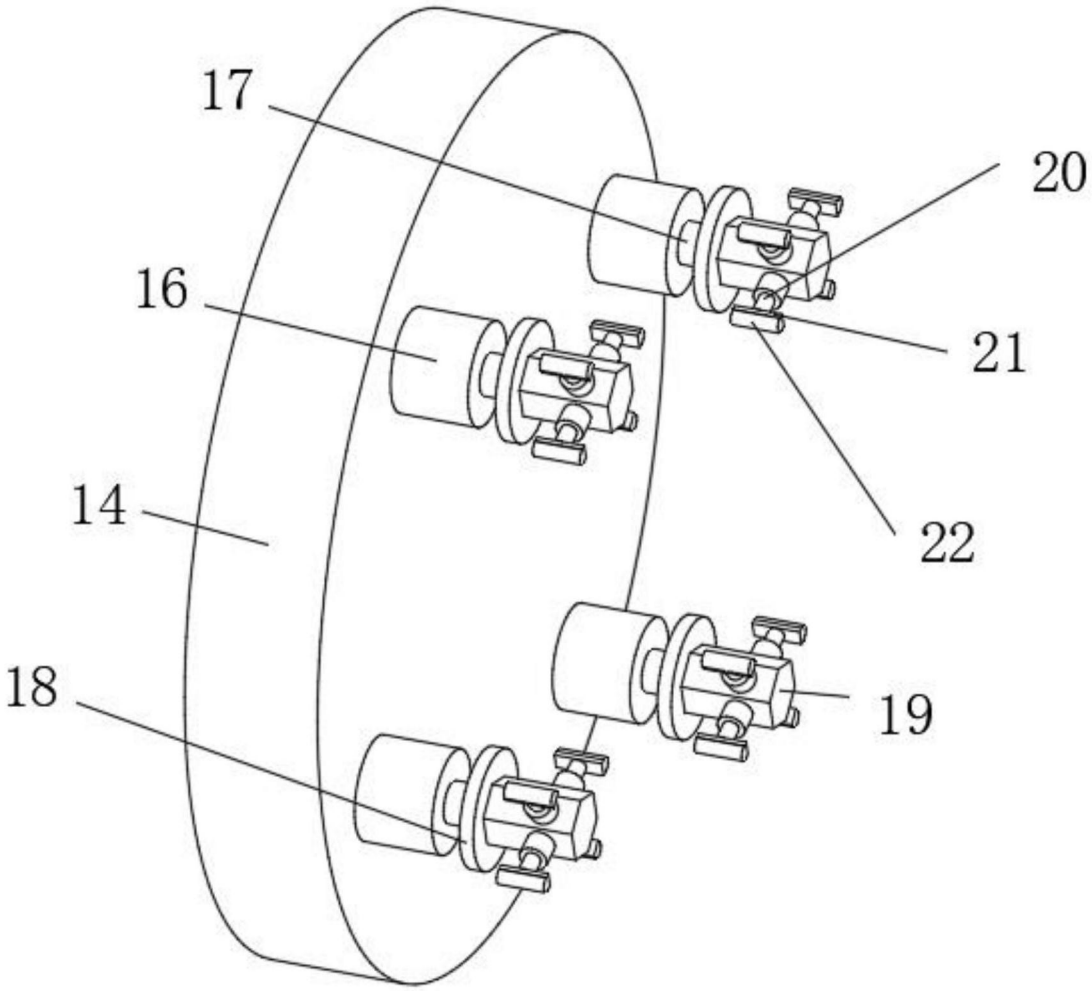

图3

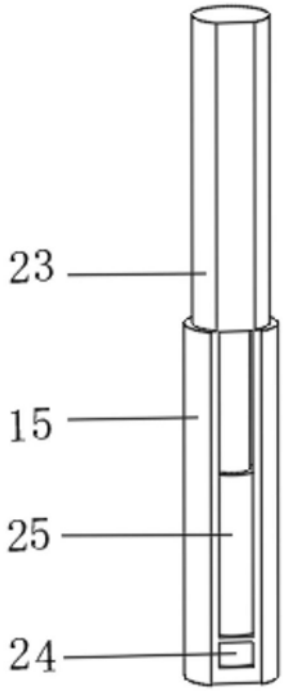

图4