(19)中华人民共和国国家知识产权局

(12)实用新型专利

(10)授权公告号 CN 207785332 U
(45)授权公告日 2018.08.31

(21)申请号 201720699110.0

(22)申请日 2017.06.14

(73)专利权人 湖南匡楚科技有限公司
地址 410205 湖南省长沙市高新开发区谷苑路186号湖南大学科技园创业大厦401

(72)发明人 袁新玲

(51)Int.Cl.
A61F 5/042(2006.01)
A61F 5/00(2006.01)

权利要求书1页 说明书3页 附图3页

(54)实用新型名称

腰椎垫

(57)摘要

本实用新型涉及一种腰椎垫，包括具有弹性的缓冲垫及硬质的支撑件，所述缓冲垫的横截面呈拱形，其中上表面成弧形，所述缓冲垫的下表面中间位置设有放置槽，所述支撑件的外形与所述放置槽相适配。本实用新型采用缓冲垫与支撑件相结合，一方面提高对腰椎的矫正可靠性、矫正效果，另一方面提高垫腰舒适性。

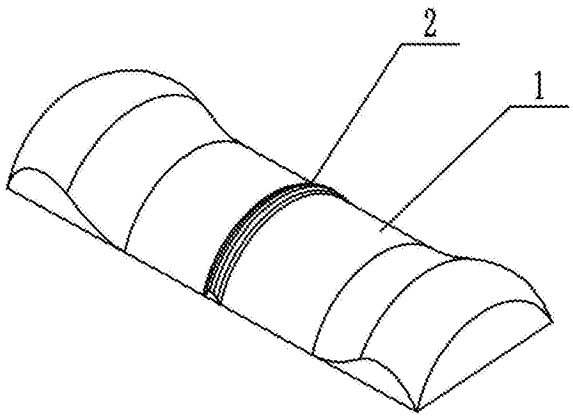

CN 207785332 U

1.一种腰椎垫，其特征在于：包括具有弹性的缓冲垫(1)及硬质的支撑件(2)，所述缓冲垫(1)的横截面呈拱形，其中上表面成弧形，所述缓冲垫(1)的下表面中间位置设有放置槽(10)，所述支撑件(2)的外形与所述放置槽(10)相适配。

2.根据权利要求1所述的腰椎垫，其特征在于：所述放置槽(10)的槽底(101)截面呈弧形。

3.根据权利要求1所述的腰椎垫，其特征在于：所述缓冲垫(1)的上表面中间设有一圈沿圆弧方向延伸的凸条(11)。

4.根据权利要求1所述的腰椎垫，其特征在于：所述缓冲垫(1)的上表面的两端略高于中间部位。

5.根据权利要求1所述的腰椎垫，其特征在于：所述缓冲垫(1)的材质为记忆棉，其上表面设有凹点。

6.根据权利要求1所述的腰椎垫，其特征在于：所述支撑件(2)的下表面上设有多个槽条(21)，所述槽条(21)的延伸方向为支撑件(1)的长边方向。

7.根据权利要求1所述的腰椎垫，其特征在于：所述腰椎垫外包裹有一个速干面料制成的布袋，所述速干面料的尼龙层接触人体皮肤，棉麻层接触缓冲垫。

8.根据权利要求1所述的腰椎垫，其特征在于：所述支撑件(2)包括支撑件本体(22)及增高块(23)，所述支撑件(22)下表面上设有浅凹槽(221)，增高块(23)上设有插入浅凹槽(221)的凸条(231)。

9.根据权利要求1所述的腰椎垫，其特征在于：所述腰椎垫还包括一个收纳袋(3)，所述收纳袋(3)的中间和收口处均设有收缩带(4)。

10.根据权利要求1所述的腰椎垫，其特征在于：所述支撑件(2)为弧形壳体结构。

腰椎垫

技术领域

[0001] 本实用新型涉及日常保健矫正医疗器械，特别涉及一种保健矫正腰椎垫。

背景技术

[0002] 近年来，人们生活节奏越来越快，工作也日益繁忙，而其中的脑力劳动者，更是需要整天坐在办公室内，长期保持坐姿工作，且在繁忙的工作中，很容易忘记或是忽略要追的伸展，因而腰椎长时间受压，容易导致骨质增生、椎间盘突出症、坐骨神经痛、腰椎曲度变直等脊椎类疾病，这些疾病的患者趋于年轻化，且这些疾病一般药物很难根治，大部分需要结合物理治疗，病人需要定期去康复中心或医院进行推拿按摩、针灸或使用器材进行牵引等康复治疗。而人们工作繁忙往往难以抽出时间准时去做治疗，而且治疗费用用较高，治疗周期也长，因而在时间和金钱上病人都难以承受，而一旦置之不理又会延误治疗时机，导致病情越来越严重。因而，对于此类疾病的患者亟需一种能在日常生活中利用空闲时间就能使用并矫正脊椎的工具。

实用新型内容

[0003] 鉴于此，本实用新型提供一种腰椎垫，采用软硬组合结构，提高垫腰的舒适性及矫正腰椎效果。

[0004] 为了解决上述问题，本实用新型采用如下方案：

[0005] 一种腰椎垫，包括具有弹性的缓冲垫及硬质的支撑件，所述缓冲垫的横截面呈拱形，其中上表面成弧形，所述缓冲垫的下表面中间位置设有放置槽，所述支撑件的外形与所述放置槽相适配。

[0006] 作为上述技术方案的进一步改进：

[0007] 所述放置槽的槽底截面呈弧形。

[0008] 所述缓冲垫的上表面中间设有一圈沿圆弧方向延伸的凸条。

[0009] 所述缓冲垫的上表面的两端略高于中间部位。

[0010] 所述缓冲垫的材质为记忆棉，其上表面设有凹点。

[0011] 所述支撑件的下表面上设有多个槽条，所述槽条的延伸方向为支撑件的长边方向。

[0012] 所述腰椎垫外包裹有一个速干面料制成的布袋，所述速干面料的尼龙层接触人体皮肤，棉麻层接触缓冲垫。

[0013] 所述支撑件包括支撑件本体及增高块，所述支撑件下表面上设有浅凹槽，增高块上设有插入浅凹槽的凸条。

[0014] 所述腰椎垫还包括一个收纳袋，所述收纳袋的中间和收口处均设有收缩带。

[0015] 所述支撑件为弧形壳体结构。

[0016] 本实用新型的技术效果在于：

[0017] 本实用新型采用缓冲垫与支撑件相结合，一方面提高对腰椎的矫正可靠性、矫正

效果，另一方面提高垫腰舒适性；本实用新型的结构简单，加工工艺简单，成本低，具有良好的推广价值。

附图说明

[0018] 图1为本实用新型的立体结构图。

[0019] 图2为本实用新型的分解结构图。

[0020] 图3为本实用新型中缓冲垫的剖视图。

[0021] 图4为本实用新型中支撑件的结构图。

[0022] 图5为本实用新型中收纳袋的结构图。

[0023] 图中：1、缓冲垫；10、放置槽；101、槽底；11、凸条；2、支撑件；21、槽条；22、支撑件本体；221、浅凹槽；23、增高块；231、凸条；3、收纳袋；4、收缩带。

具体实施方式

[0024] 下面结合附图对本实用新型的具体实施方式作进一步说明，借此对本发明如何应用技术手段来解决技术问题，并达成技术效果的实现过程能充分理解并据以实施。需要说明的是，只要不构成冲突，本发明中的各个实施例以及各实施例中的各个特征可以相互结合，所形成的技术方案均在本发明的保护范围之内。

[0025] 实施例1：如图1、图2及图3所示，本实施例的腰椎垫，包括具有弹性的缓冲垫1及硬质的支撑件2，缓冲垫1的横截面呈拱形，其中上表面成弧形，缓冲垫1的下表面中间位置设有放置槽10，支撑件2的外形与放置槽10相适配。

[0026] 使用时，将支撑件2置于放置槽10中，将缓冲垫1垫于腰椎下方即可。由于硬质支撑件2起到良好支撑作用，故相比单纯的软质缓冲垫1，其矫正效果好；又由于缓冲垫1的设置，提高垫腰的舒适性，不会出现一晚上垫腰后腰部酸痛现象。

[0027] 实施例2：如图3所示，作为实施例1的改进，放置槽10的槽底101截面呈弧形，支撑件2的上表面为与所述槽底101相适的弧形，即对腰椎形成弧形支撑，符合腰椎曲度。

[0028] 实施例3：如图1所示，在上述两实施例中，缓冲垫1的上表面中间设有一圈沿圆弧方向延伸的凸条11。凸条11的设置，用于支撑腰部中间腰椎凹入处，贴合凹入处形成完美支撑和矫正，由于此处直接顶靠腰椎凹入处，为了不压迫腰部神经，硬质支撑件2的表面不设置凸条。

[0029] 实施例4：如图1所示，作为上述实施例的改进，缓冲垫1的上表面的两端略高于中间部位，即形成中间的垫腰部和两侧的挡腰部，垫腰部形成凹槽状，腰部恰好垫入，舒适性高；挡腰部一方面将缓冲垫1增厚，当翻身时，由于支撑件2为硬质件，边缘处对腰部的顶靠压强大，故加厚的挡腰部可避免顶靠疼痛；挡腰部另外的一个作用是，可一定程度上避免晚上睡觉时翻身，从而保持腰椎的持续矫正。

[0030] 本实用新型中，缓冲垫1的材质为记忆棉，其上表面设有凹点或凹孔，记忆棉材质的缓冲垫，其舒适性高。凹孔或凸点的设置，提高透气性。

[0031] 实施例5：作为上述实施例的改进，如图2所示，支撑件2的下表面上设有多个槽条21，槽条21的延伸方向为支撑件1的长边方向。槽条21的设置，用于提高防滑性，避免垫靠时腰椎垫的移动。

[0032] 本实用新型中，为方便清洗，腰椎垫外包裹有一个速干面料制成的布袋(图中未画出)，速干面料的尼龙层接触人体皮肤，棉麻层接触缓冲垫。布袋将腰椎垫裹包并且贴合，通过拉链封合，清洗时拆下布袋清洗即可。

[0033] 实施例6：如图4所示，作为上述实施例的改进，支撑件2包括支撑件本体22及增高块23，支撑件本体22下表面上设有浅凹槽221，增高块23上设有插入浅凹槽221的凸条231。支撑件2可通过增高块23改变垫腰高度，如前期需要加大力度矫正时，将增高块23置于支撑件本体22的下方，当需要减小矫正力度时，取下增高块23即可。即矫正腰椎大体包括两个过程，前期的高程度矫正和后期的低程度矫正，这种矫正方式，效果最佳。

[0034] 如图5所示，为方便携带，腰椎垫还包括一个收纳袋3，收纳袋3的中间和收口处均设有收缩带4。收纳腰椎垫时，可将缓冲垫1及支撑件2分别置于收纳袋3的上下两收纳腔中，并通过收缩带4扎紧。

[0035] 本实用新型中，为支撑件2为弧形壳体结构，也可以是厚的块体结构。支撑件2的材质可以由塑料、钢板、木头、竹子、木塑材料等制成。

[0036] 以上所举实施例为本实用新型的较佳实施方式，仅用来方便说明本实用新型，并非对本实用新型作任何形式上的限制，任何所属技术领域中具有通常知识者，若在不脱离本实用新型所提技术特征的范围内，利用本实用新型所揭示技术内容所作出局部改动或修饰的等效实施例，并且未脱离本实用新型的技术特征内容，均仍属于本实用新型技术特征的范围内。

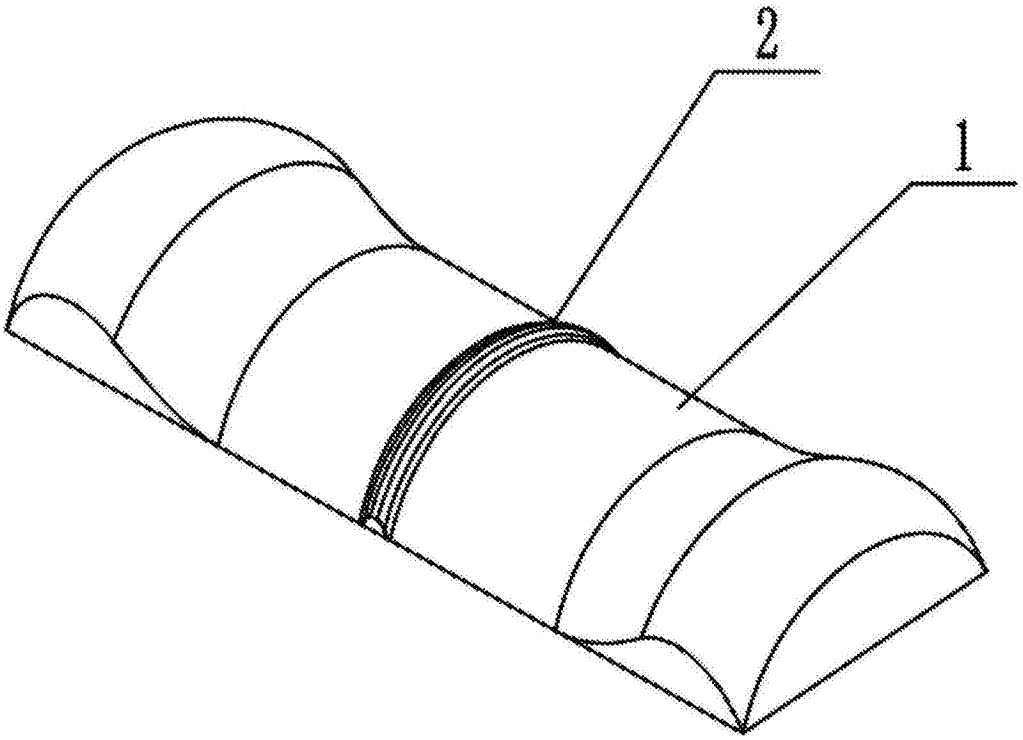

图1

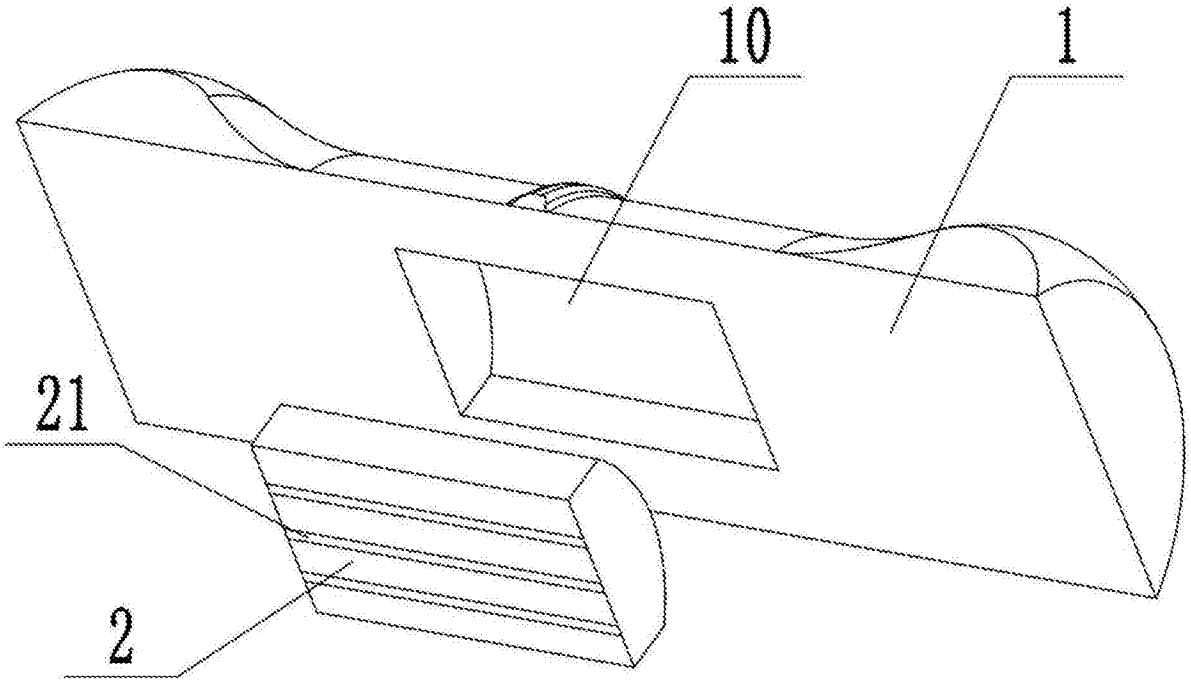

图2

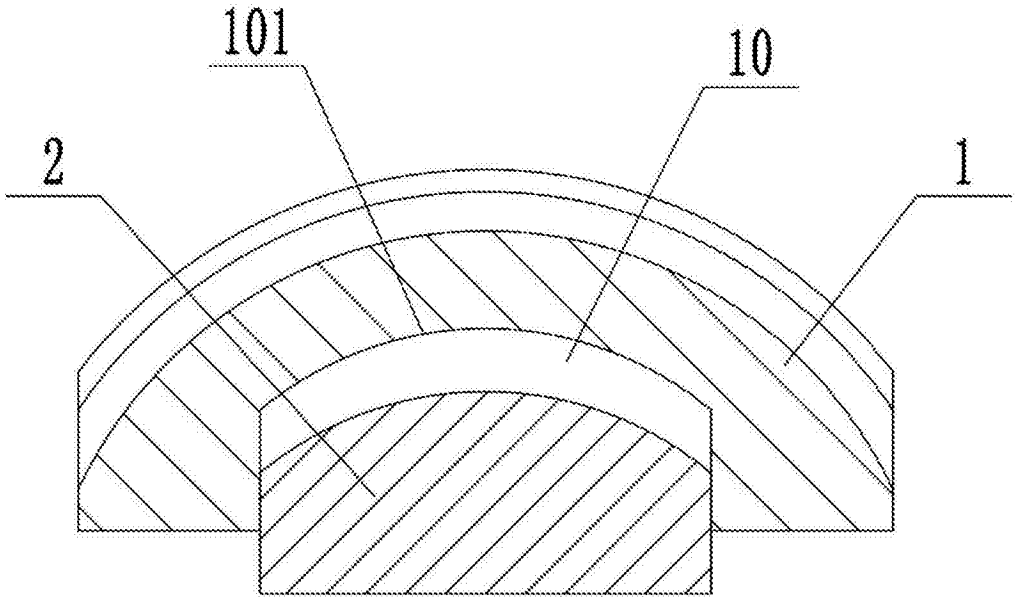

图3

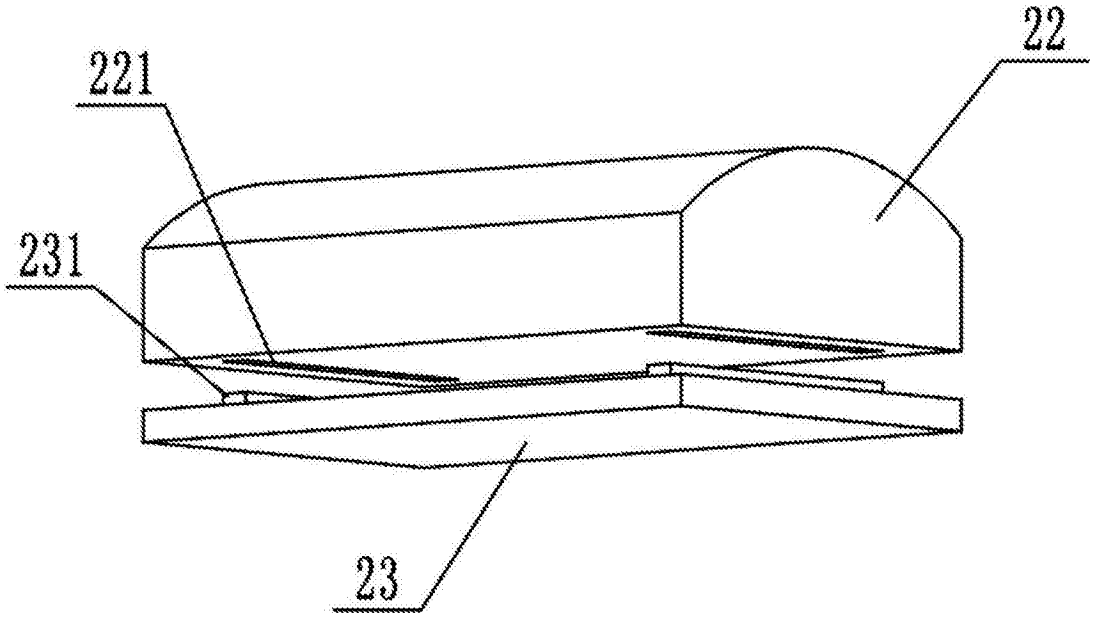

图4

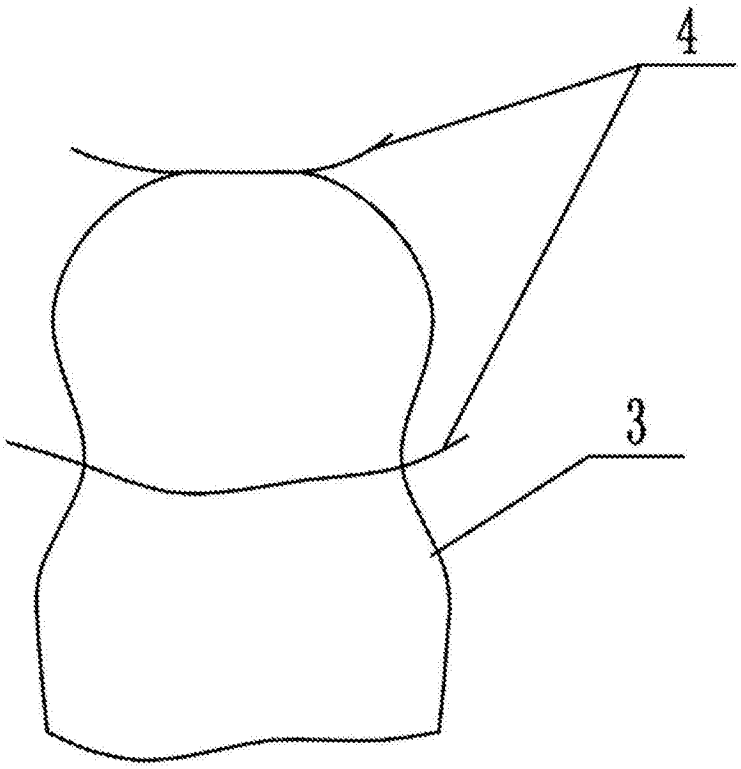

图5