(19)国家知识产权局

(12)实用新型专利

(10)授权公告号 CN 221000800 U
(45)授权公告日 2024.05.24

(21)申请号 202322306506.2

(22)申请日 2023.08.28

(73)专利权人 杞县康盛环保科技有限公司
地址 475200 河南省开封市杞县金城大道生活鼎盛时代5号楼1单元703室

(72)发明人 程象

(74)专利代理机构 郑州智多谋知识产权代理事务所(特殊普通合伙) 41170
专利代理师 李记辉

(51)Int.Cl.
E01H 1/08(2006.01)

权利要求书1页 说明书3页 附图2页

(54)实用新型名称

一种洗扫车喷水清扫装置

(57)摘要

本实用新型公开一种洗扫车喷水清扫装置，包括基架，所述基架的表面设有两个平行的连接骨架，所述连接骨架的端部设有连接件，所述骨架的底面设有清扫机构和喷淋机构，所述基架跟随车辆移动时清扫机构和喷淋机构独立运行，所述连接件上设有夹紧螺杆，所述连接件通过夹紧螺杆与洗扫车的后保险杠可拆卸连接；该洗扫车喷水清扫装置在使用时能够单独清扫或清洗，也可以清扫、清洗同时进行，适用范围大，且双重清洁能够进一步提高地面清洁程度，满足清扫需求，适合推广使用。

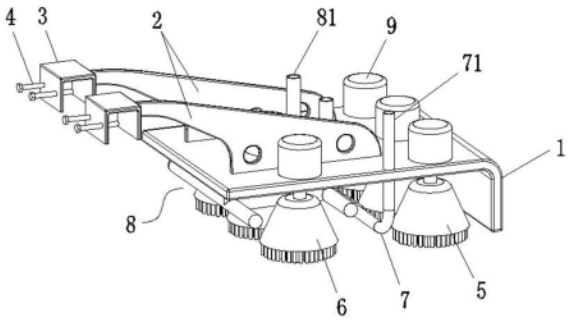

CN 221000800 U

1.一种洗扫车喷水清扫装置,其特征在于,包括基架,所述基架的表面设有两个平行的连接骨架,所述连接骨架的端部设有连接件,所述连接骨架的底面设有清扫机构和喷淋机构,所述基架跟随车辆移动时清扫机构和喷淋机构独立运行。

2.根据权利要求1所述的洗扫车喷水清扫装置,其特征在于,所述连接件上设有夹紧螺杆,所述连接件通过夹紧螺杆与洗扫车的后保险杠可拆卸连接。

3.根据权利要求1或2所述的洗扫车喷水清扫装置,其特征在于,所述清扫机构包括第一清扫刷和第二清扫刷,所述喷淋机构设在第一清扫刷与第二清扫刷之间,所述基架的表面设有多个电机罩,所述电机罩内设有电机,所述电机罩分别与第一清扫刷和第二清扫刷相对应。

4.根据权利要求3所述的洗扫车喷水清扫装置,其特征在于,所述喷淋机构包括注水管、喷淋管和喷头,所述注水管穿过基架向下延伸,所述喷淋管沿基架的宽度方向设立,所述喷头均匀的设在喷淋管上。

5.根据权利要求3所述的洗扫车喷水清扫装置,其特征在于,所述第二清扫刷的周围还设有吸尘机构,所述吸尘机构包括集尘管、第一吸尘管和第二吸尘管,所述第一吸尘管为两个且平行设立在第二清扫刷的两侧,所述第二吸尘管的两端分别连通两个第一吸尘管,所述第一吸尘管和第二吸尘管的底部均设有吸尘孔,所述集尘管穿过基架与第一吸尘管连通。

6.根据权利要求3所述的洗扫车喷水清扫装置,其特征在于,所述第一清扫刷与第二清扫刷能够单独或同时运行。

一种洗扫车喷水清扫装置

技术领域

[0001] 本实用新型涉及地面清扫技术领域,尤其涉及一种洗扫车喷水清扫装置。

背景技术

[0002] 垃圾车清理后通常地面会散落部分垃圾或污染物,影响路面环境,因此需要一种喷水清扫装置对其进行清理。

[0003] 公告号为CN212049004U的中国实用新型专利公开了一种垃圾车自清洗除臭装置,包括设置在厢体内的推板,推板能够沿着垃圾车前后方向进行移动;推板的顶部设有喷水架,喷水架包括上排支架和下排支架,上排支架和下排支架水路连通,所述上排支架的中部设有朝厢体顶部喷射的第一喷头,所述上排支架的两端设有斜向下喷射的第二喷头,所述下排支架的两端设有斜向下喷射的第三喷头;喷水架通过喷水管路与水箱连接,喷水管路上设有泵,喷水架上的喷头还和药箱相连接,水箱设在底盘车架上,药箱设在推板上,所述第一喷头、第二喷头和第三喷头均为虹吸式喷头;解决了箱体不易清洗的技术问题。

[0004] 但是上述装置在使用时清洗方式单一,清洁效果较差,且垃圾车驶离后也无法对地面进行清洗,不便。

实用新型内容

[0005] 本实用新型的目的是解决上述问题而提供一种能够单独清扫或清洗,也可以清扫、清洗同时进行,适用范围大,且双重清洁能够进一步提高地面清洁程度,满足清扫需求的洗扫车喷水清扫装置。

[0006] 为实现上述目的,本实用新型的技术方案为:一种洗扫车喷水清扫装置,包括基架,所述基架的表面设有两个平行的连接骨架,所述连接骨架的端部设有连接件,所述骨架的底面设有清扫机构和喷淋机构,所述基架跟随车辆移动时清扫机构和喷淋机构独立运行。

[0007] 优选的,所述连接件上设有夹紧螺杆,所述连接件通过夹紧螺杆与洗扫车的后保险杠可拆卸连接。

[0008] 优选的,所述清扫机构包括第一清扫刷和第二清扫刷,所述喷淋机构设在第一清扫刷与第二清扫刷之间,所述基架的表面设有多个电机罩,所述电机罩内设有电机,所述电机罩分别与第一清扫刷和第二清扫刷相对应。

[0009] 优选的,所述喷淋机构包括注水管、喷淋管和喷头,所述注水管穿过基架向下延伸,所述喷淋管沿基架的宽度方向设立,所述喷头均匀的设在喷淋管上。

[0010] 优选的,所述第二清扫刷的周围还设有吸尘机构,所述吸尘机构包括集尘管、第一吸尘管和第二吸尘管,所述第一吸尘管为两个且平行设立在第二清扫刷的两侧,所述第二吸尘管的两端分别连通两个第一吸尘管,所述第一吸尘管和第二吸尘管的底部均设有吸尘孔,所述集尘管穿过基架与第一吸尘管连通。

[0011] 优选的,所述第一清扫刷与第二清扫刷能够单独或同时运行。

[0012] 本实用新型公开的一种洗扫车喷水清扫装置,包括基架,所述基架的表面设有两个平行的连接骨架,所述连接骨架的端部设有连接件,所述骨架的底面设有清扫机构和喷淋机构,所述基架跟随车辆移动时清扫机构和喷淋机构独立运行,所述连接件上设有夹紧螺杆,所述连接件通过夹紧螺杆与洗扫车的后保险杠可拆卸连接;与现有技术相比,该洗扫车喷水清扫装置在使用时具有能够单独清扫或清洗,也可以清扫、清洗同时进行,适用范围大,且双重清洁能够进一步提高地面清洁程度,满足清扫需求的有益效果。

附图说明

[0013] 图1为本实用新型洗扫车喷水清扫装置的结构示意图一。

[0014] 图2为本实用新型洗扫车喷水清扫装置的结构示意图二。

[0015] 图3为本实用新型洗扫车喷水清扫装置的结构示意图三。

[0016] 图中:1、基架;2、连接骨架;3、连接件;4、夹紧螺杆;5、第一清扫刷;6、第二清扫刷;7、喷淋管;71、注水管;72、喷头;8、吸尘机构;81、集尘管;82、第一吸尘管;83、第二吸尘管;84、吸尘孔;9、电机罩。

具体实施方式

[0017] 现在结合附图对本实用新型作进一步详细的说明。附图为简化的示意图,仅以示意方式说明本实用新型的基本结构,因此其仅显示与本实用新型有关的构成。

[0018] 请参照图1-3,一种洗扫车喷水清扫装置,包括基架1,所述基架1的表面设有两个平行的连接骨架2,所述连接骨架2的端部设有连接件3,其中连接件3与连接骨架2通过焊接形成一体,所述连接件3上设有夹紧螺杆4,所述连接件3通过夹紧螺杆4与洗扫车的后保险杠可拆卸连接,所述连接骨架2的底面设有清扫机构和喷淋机构,所述基架1跟随车辆移动时清扫机构和喷淋机构独立运行。

[0019] 在实际使用过程中,连接骨架2可安装在洗扫车后方,也可安装在垃圾车后方,当垃圾车清理垃圾结束后起到清扫机构和喷淋机构,对地面进行清洗。

[0020] 在本实用新型方案中,所述清扫机构包括第一清扫刷5和第二清扫刷6,第一清扫刷5和第二清扫刷6分别为平行的两组,所述喷淋机构设在第一清扫刷5与第二清扫刷6之间,所述基架1的表面设有多个电机罩9,所述电机罩9内设有电机,所述电机罩9分别与第一清扫刷5和第二清扫刷6相对应。电机罩9内的电机运行后相应的清扫刷开始转动,底部的刷毛对地面进行清洗扫刷。具体的,所述喷淋机构包括注水管71、喷淋管7和喷头72,所述注水管71穿过基架1向下延伸,所述喷淋管7沿基架1的宽度方向设立,所述喷头72均匀的设在喷淋管7上,其中喷头72倾斜向下设立。

[0021] 其中注水管71连接清洗车上的水箱,水箱内的水通过泵机流向注水管71和喷淋管7内,最终通过喷头喷向后排的第一清扫刷5的下方,喷水后第一清扫刷5能够对地上污渍进行清洗。

[0022] 其中所述第二清扫刷6的周围还设有吸尘机构8,所述吸尘机构8包括集尘管81、第一吸尘管82和第二吸尘管83,所述第一吸尘管82为两个且平行设立在第二清扫刷6的两侧,所述第二吸尘管83的两端分别连通两个第一吸尘管82,所述第一吸尘管82和第二吸尘管83的底部均设有吸尘孔84,所述集尘管81穿过基架1与第一吸尘管82连通;其中集尘管81连通

外置车载吸气泵。

[0023] 在使用时基架1整体向连接件3方向移动;也就是说整体对地面先清扫、后清洗。

[0024] 第二清扫刷6转动时对地面进行清扫,清扫时地面较小垃圾、灰尘等通过被吸入第一吸尘管82和第二吸尘管83,此时地面无垃圾;基架1移动后经过后方第一清扫刷5的清洗,清洗时水箱内的水通过泵机流向注水管71和喷淋管7内,最终通过喷头72喷向后排的第一清扫刷5的下方,第一清扫刷5高速转动对地面进行清洗;双重清洁能够进一步提高地面清洁程度,满足清扫需求。

[0025] 在本实施例中,所述第一清扫刷5与第二清扫刷6能够单独或同时运行;也就是说,该洗扫车喷水清扫装置能够单独清扫,也可单独清洗,也可同时清扫和清洗,可根据需求选择使用。

[0026] 显然,上述实施例仅仅是为清楚地说明所作的举例,而并非对实施方式的限定。对于所属领域的普通技术人员来说,在上述说明的基础上还可以做出其它不同形式的变化或变动。这里无需也无法对所有的实施方式予以穷举。而由此所引伸出的显而易见的变化或变动仍处于本实用新型创造的保护范围之中。

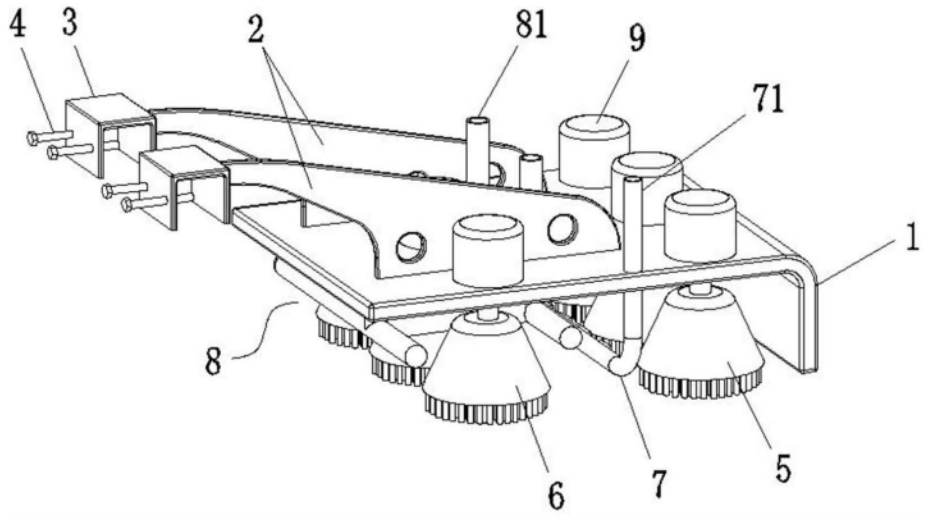

图 1

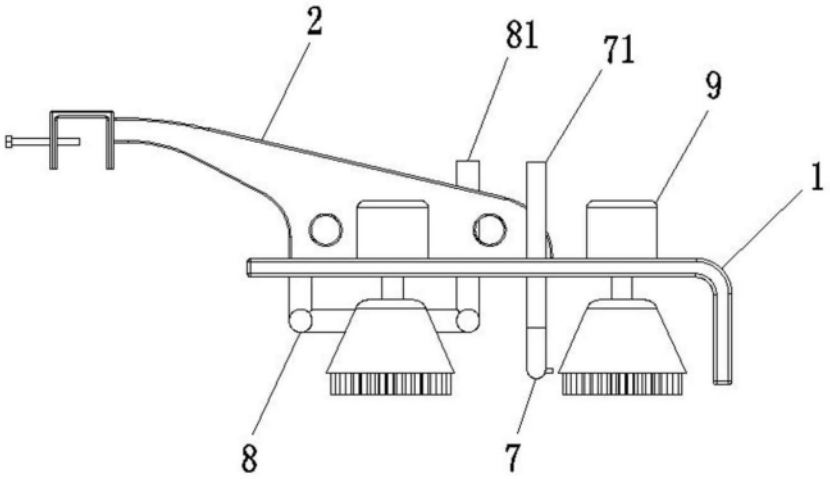

图 2

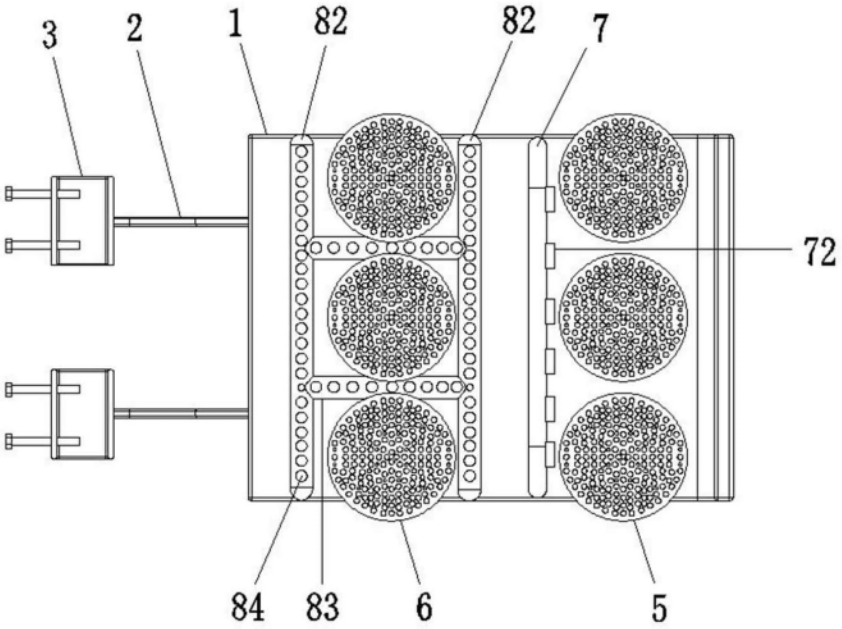

图 3