(19)中华人民共和国国家知识产权局

(12)实用新型专利

(10)授权公告号 CN 208033147 U
(45)授权公告日 2018.11.02

(21)申请号 201820076329.X

(22)申请日 2018.01.17

(73)专利权人 浙江御庄园食品有限公司
地址 314000 浙江省嘉兴市秀洲区禾平路309号9幢

(72)发明人 陈克华

(74)专利代理机构 嘉兴启帆专利代理事务所（普通合伙）33253
代理人 李伊飏

(51)Int.Cl.
B08B 3/02(2006.01)
B08B 3/14(2006.01)
B08B 1/04(2006.01)
B08B 13/00(2006.01)

权利要求书1页 说明书3页 附图1页

(54)实用新型名称

一种带有废水回收功能的粽叶清洗机

(57)摘要

本实用新型公开了一种带有废水回收功能的粽叶清洗机，包括清洗腔、防护罩、进料板、出料板和清洁辊，所述清洗腔一侧设置有进料板，所述清洗腔另一侧设置有出料板，所述清洗腔外侧设置有防护罩，所述清洗腔内部设置有清洁辊，所述清洗腔下方设置有集水斗，所述集水斗下方设置有回收箱，所述回收箱一侧设置有出水管，所述出水管一端连接有过滤器，所述过滤器一端连接有循环管，所述循环管上方连接有进水管，所述进水管一端连接有清洗喷头。本实用新型结构简单，设计新颖，通过设置的集水斗和回收箱，能够将粽叶清洗所用的水进行收集，完成水资源的回收，便于再次利用，避免水资源的浪费，对环境保护形成积极影响，具有很好的推广价值。

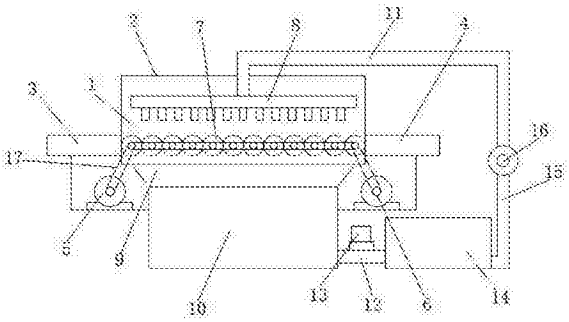

CN 208033147 U

1.一种带有废水回收功能的粽叶清洗机，包括清洗腔(1)、防护罩(2)、进料板(3)、出料板(4)和清洁辊(7)，所述清洗腔(1)一侧设置有进料板(3)，所述清洗腔(1)另一侧设置有出料板(4)，所述清洗腔(1)外侧设置有防护罩(2)，所述清洗腔(1)内部设置有清洁辊(7)，其特征在于：所述清洗腔(1)下方设置有集水斗(9)，所述集水斗(9)下方设置有回收箱(10)，所述回收箱(10)一侧设置有出水管(12)，所述出水管(12)一端连接有过滤器(14)，所述过滤器(14)一端连接有循环管(15)，所述循环管(15)上方连接有进水管(11)，所述进水管(11)一端连接有清洗喷头(8)，所述过滤器(14)内部一侧设置有沙子过滤层(18)，所述沙子过滤层(18)一侧设置有活性炭过滤层(19)，所述活性炭过滤层(19)一侧设置有纱布过滤层(20)，所述纱布过滤层(20)一侧设置有鹅卵石过滤层(21)。

2.根据权利要求1所述的一种带有废水回收功能的粽叶清洗机，其特征在于：所述清洁辊(7)一端通过传动皮带(17)连接有一号电机(5)，所述清洁辊(7)另一端通过传动皮带(17)连接有二号电机(6)。

3.根据权利要求1所述的一种带有废水回收功能的粽叶清洗机，其特征在于：所述出水管(12)上方设置有增压泵(13)。

4.根据权利要求1所述的一种带有废水回收功能的粽叶清洗机，其特征在于：所述进水管(11)外侧设置有循环泵(16)。

5.根据权利要求1所述的一种带有废水回收功能的粽叶清洗机，其特征在于：所述沙子过滤层(18)、活性炭过滤层(19)、纱布过滤层(20)和鹅卵石过滤层(21)之间均设置有透水隔板(22)。

一种带有废水回收功能的粽叶清洗机

技术领域

[0001] 本实用新型涉及一种清洗设备，特别涉及一种带有废水回收功能的粽叶清洗机。

背景技术

[0002] 粽叶有工人手工将粽叶喂入设备，进入上、下二层毛刷辊洗刷，由于第一组毛刷与后六组毛由有一定的速差，清洗时粽叶后端形成一定的拉力，从而模拟了人的动作，达到一次完成粽叶两面清洗的目的，大大提高了清洗效率，降低人工成本。

[0003] 但是，传统的粽叶清洗机，对于水资源消耗量极大，这势必是对水资源的一种浪费，虽然现有的粽叶清洗机带有污水回收功能，但是回收量较小，无法与用水量匹配，所以容易造成溢流，为此，我们提出一种带有废水回收功能的粽叶清洗机。

实用新型内容

[0004] 本实用新型的主要目的在于提供一种带有废水回收功能的粽叶清洗机，可以有效解决背景技术中的问题。

[0005] 为实现上述目的，本实用新型采取的技术方案为：

[0006] 一种带有废水回收功能的粽叶清洗机，包括清洗腔、防护罩、进料板、出料板和清洁辊，所述清洗腔一侧设置有进料板，所述清洗腔另一侧设置有出料板，所述清洗腔外侧设置有防护罩，所述清洗腔内部设置有清洁辊，所述清洗腔下方设置有集水斗，所述集水斗下方设置有回收箱，所述回收箱一侧设置有出水管，所述出水管一端连接有过滤器，所述过滤器一端连接有循环管，所述循环管上方连接有进水管，所述进水管一端连接有清洗喷头，所述过滤器内部一侧设置有沙子过滤层，所述沙子过滤层一侧设置有活性炭过滤层，所述活性炭过滤层一侧设置有纱布过滤层，所述纱布过滤层一侧设置有鹅卵石过滤层。

[0007] 进一步地，所述清洁辊一端通过传动皮带连接有一号电机，所述清洁辊另一端通过传动皮带连接有二号电机。

[0008] 进一步地，所述出水管上方设置有增压泵。

[0009] 进一步地，所述进水管外侧设置有循环泵。

[0010] 进一步地，所述沙子过滤层、活性炭过滤层、纱布过滤层和鹅卵石过滤层之间均设置有透水隔板。

[0011] 与现有技术相比，本实用新型具有如下有益效果：该种带有废水回收功能的粽叶清洗机：

[0012] 1、通过设置的集水斗和回收箱，能够将粽叶清洗所用的水进行收集，完成水资源的回收，便于再次利用，避免水资源的浪费，对环境保护形成积极影响，通过设置的循环管和循环泵，能够及时将处理后的水进行重新利用，达到水资源的循环使用。

[0013] 2、通过设置的过滤器，能够有效将清洗后的用水进行过滤，通过设置的沙子过滤层、活性炭过滤层、纱布过滤层和鹅卵石过滤层，能够将污水进行有效的过滤，去除水中杂质，以便于水资源的回收再利用。

[0014] 3、通过设置的增压泵，能够确保污水的流速，增加过滤效果，通过设置的防护罩，能够防止清洗用水的喷溅，同时也能阻挡外界脏污进入到清洗腔内部，对粽叶造成污染，通过设置的清洁辊和清洗喷头，能够对粽叶进行全方位的清洗，确保粽叶的洁净度。

[0015] 4、通过设置的一号电机和二号电机，能够对清洁辊提供动力，确保粽叶在清洗腔内部的前行，通过设置的传动皮带，能够有效增加传动效率，降低机械损耗。

附图说明

[0016] 图1为本实用新型带有废水回收功能的粽叶清洗机的整体结构示意图。

[0017] 图2为本实用新型带有废水回收功能的粽叶清洗机的过滤器结构示意图。

[0018] 图中：1、清洗腔；2、防护罩；3、进料板；4、出料板；5、一号电机；6、二号电机；7、清洁辊；8、清洗喷头；9、集水斗；10、回收箱；11、进水管；12、出水管；13、增压泵；14、过滤器；15、循环管；16、循环泵；17、传动皮带；18、沙子过滤层；19、活性炭过滤层；20、纱布过滤层；21、鹅卵石过滤层；22、透水隔板。

具体实施方式

[0019] 为使本实用新型实现的技术手段、创作特征、达成目的与功效易于明白了解，下面结合具体实施方式，进一步阐述本实用新型。

[0020] 如图1-2所示，一种带有废水回收功能的粽叶清洗机，包括清洗腔1、防护罩2、进料板3、出料板4和清洁辊7，所述清洗腔1一侧设置有进料板3，所述清洗腔1另一侧设置有出料板4，所述清洗腔1外侧设置有防护罩2，所述清洗腔1内部设置有清洁辊7，所述清洗腔1下方设置有集水斗9，所述集水斗9下方设置有回收箱10，所述回收箱10一侧设置有出水管12，所述出水管12一端连接有过滤器14，所述过滤器14一端连接有循环管15，所述循环管15上方连接有进水管11，所述进水管11一端连接有清洗喷头8，所述过滤器14内部一侧设置有沙子过滤层18，所述沙子过滤层18一侧设置有活性炭过滤层19，所述活性炭过滤层19一侧设置有纱布过滤层20，所述纱布过滤层20一侧设置有鹅卵石过滤层21。

[0021] 其中，所述清洁辊7一端通过传动皮带17连接有一号电机5，所述清洁辊7另一端通过传动皮带17连接有二号电机6。

[0022] 其中，所述出水管12上方设置有增压泵13。

[0023] 其中，所述进水管11外侧设置有循环泵16。

[0024] 其中，所述沙子过滤层18、活性炭过滤层19、纱布过滤层20和鹅卵石过滤层21之间均设置有透水隔板22。

[0025] 需要说明的是，本实用新型为一种带有废水回收功能的粽叶清洗机，工作时，通过设置的集水斗9和回收箱10，能够将粽叶清洗所用的水进行收集，完成水资源的回收，便于再次利用，避免水资源的浪费，对环境保护形成积极影响，通过设置的循环管15和循环泵16，能够及时将处理后的水进行重新利用，达到水资源的循环使用，通过设置的过滤器14，能够有效将清洗后的用水进行过滤，通过设置的沙子过滤层18、活性炭过滤层19、纱布过滤层20和鹅卵石过滤层21，能够将污水进行有效的过滤，去除水中杂质，以便于水资源的回收再利用，通过设置的增压泵13，能够确保污水的流速，增加过滤效果，通过设置的清洁辊7和清洗喷头8，能够对粽叶进行全方位的清洗，确保粽叶的洁净度。

[0026] 以上显示和描述了本实用新型的基本原理和主要特征和本实用新型的优点。本行业的技术人员应该了解，本实用新型不受上述实施例的限制，上述实施例和说明书中描述的只是说明本实用新型的原理，在不脱离本实用新型精神和范围的前提下，本实用新型还会有各种变化和改进，这些变化和改进都落入要求保护的本实用新型范围内。本实用新型要求保护范围由所附的权利要求书及其等效物界定。

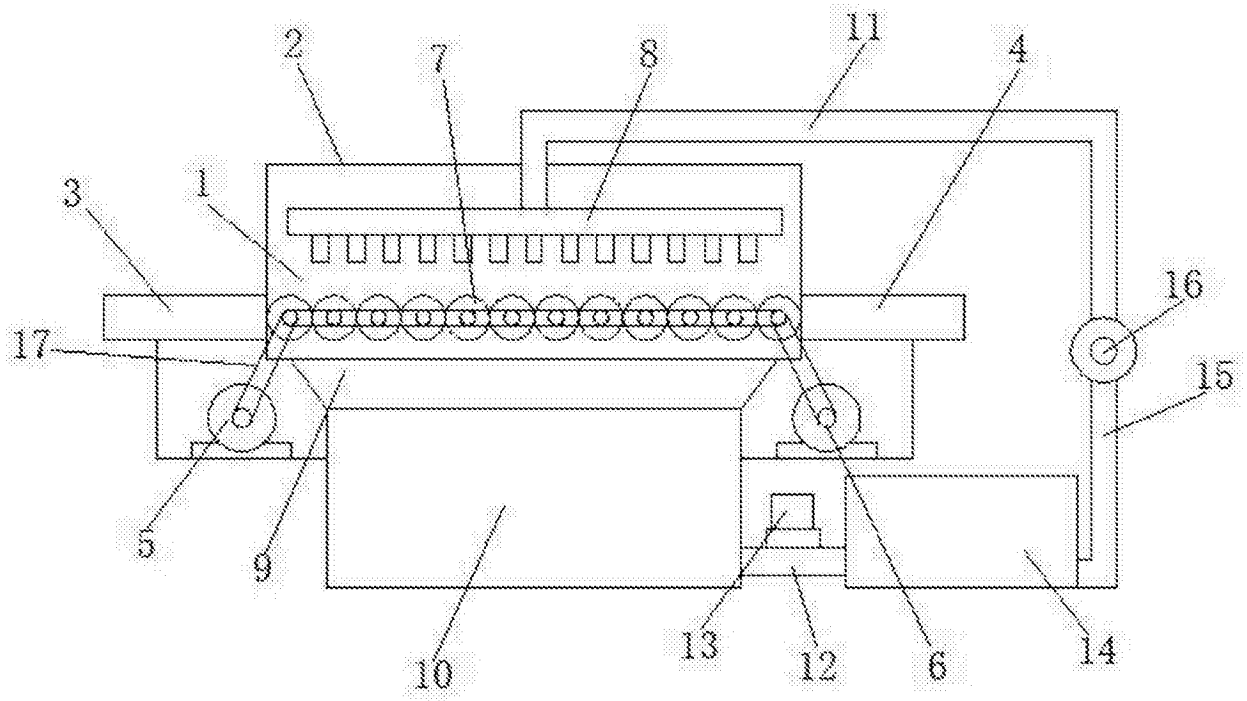

图1

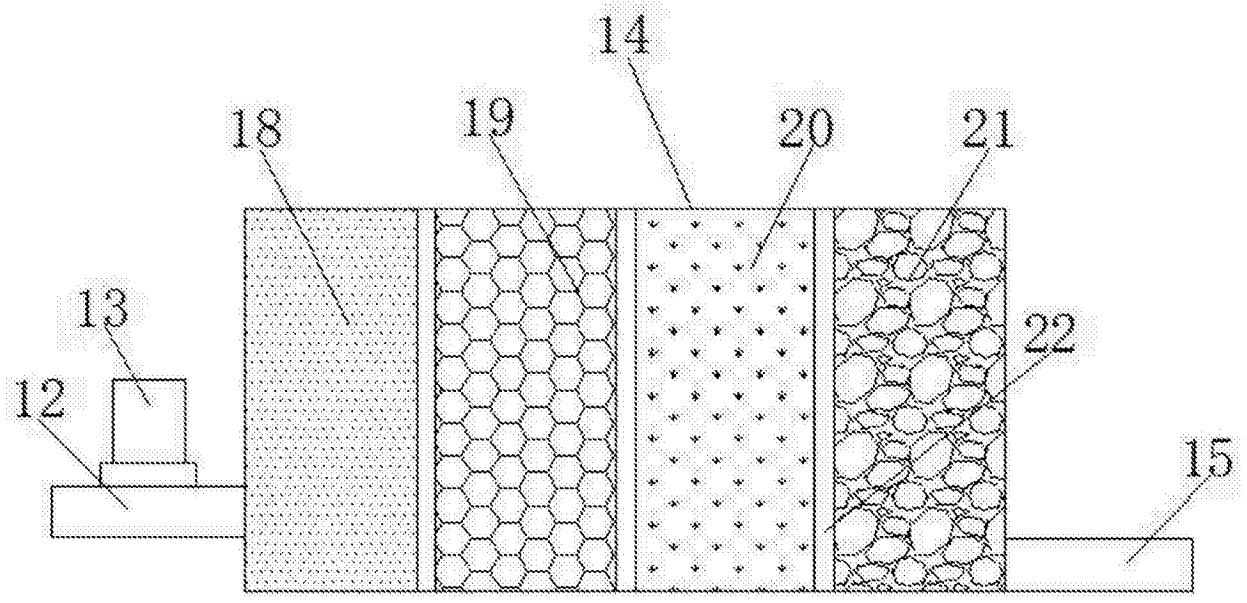

图2