(19)国家知识产权局

(12)实用新型专利

(10)授权公告号 CN 223033688 U
(45)授权公告日 2025.06.27

(21)申请号 202422298725.5

(22)申请日 2024.09.20

(73)专利权人 王增丰
地址 315315 浙江省宁波市慈溪市观海卫镇锦堂村龙王堂沙地里44号

(72)发明人 王增丰

(74)专利代理机构 宁波强大维知专利代理事务所(普通合伙) 33560
专利代理师 洪中清

(51)Int.Cl.
D06F 53/04(2006.01)

权利要求书1页 说明书2页 附图3页

(54)实用新型名称

一种手摇式户外旅游多功能晾衣绳架

(57)摘要

本实用新型公开了一种手摇式户外旅游多功能晾衣绳架,包括支架板,所述的支架板的中间设置有与支架板垂直的转轴,转轴上转动连接有轮轴,轮轴上套设有随轮轴一起转动的绕线盘,支架板的两端均向绕线盘一侧设有端板,端板的外端固定有侧挡板,绕线盘上的驱动轴伸入至侧挡板上的轴孔内,驱动轴外端的驱动孔内连接有手摇把手,手摇把手上的方形驱动头插接连接在对应形状的驱动孔内;本实用新型的有益效果:结构新颖,户外旅游使用,方便晾衣绳的收纳,携带方便,避免了绳子的缠绕,绳子也可以用来做其他的户外用途,如:搭建帐篷使用,牵引使用,作为安全绳使用,用途功能多样,出差在外,在旅馆内,也可以收放开来晾衣服使用。

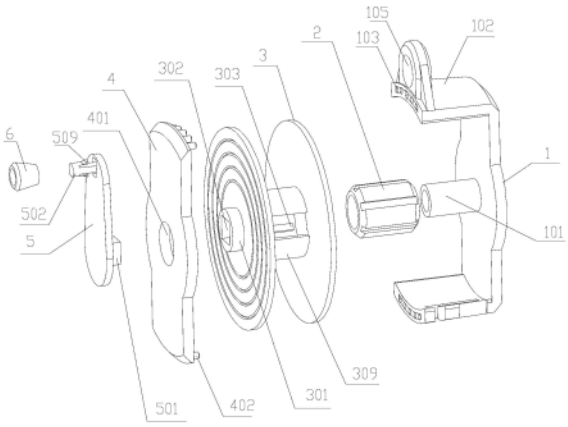

CN 223033688 U

1.一种手摇式户外旅游多功能晾衣绳架,包括支架板(1),其特征在于:所述的支架板(1)的中间设置有与支架板(1)垂直的转轴(101),转轴(101)上转动连接有轮轴(2),轮轴(2)上套设有随轮轴(2)一起转动的绕线盘(3),支架板(1)的两端均向绕线盘(3)一侧设有端板(102),端板(102)的外端固定有侧挡板(4),绕线盘(3)上的驱动轴(301)伸入至侧挡板(4)上的轴孔(401)内,驱动轴(301)外端的驱动孔(302)内连接有手摇把手(5),手摇把手(5)上的方形驱动头(501)插接连接在对应形状的驱动孔(302)内。

2.根据权利要求1所述的一种手摇式户外旅游多功能晾衣绳架,其特征在于:所述的端板(102)的端部开设有若干插接孔(103),侧挡板(4)上一体结构的设有与插接孔(103)配合的插接头(402)。

3.根据权利要求1或2所述的一种手摇式户外旅游多功能晾衣绳架,其特征在于:所述的轮轴(2)的外壁上沿长度方向开设有驱动槽(201),绕线盘(3)的轴套孔内设有与驱动槽(201)配合的驱动筋(303)。

4.根据权利要求3所述的一种手摇式户外旅游多功能晾衣绳架,其特征在于:两个端板(102)中,其中一个端板(102)上开设有L形开口导绳槽(104),另一个端板(102)的外部一体成型的设有挂孔(105)。

5.根据权利要求4所述的一种手摇式户外旅游多功能晾衣绳架,其特征在于:所述的手摇把手(5)外侧的手柄(502)上转动套设有转帽(6)。

6.根据权利要求5所述的一种手摇式户外旅游多功能晾衣绳架,其特征在于:所述的支架板(1)、转轴(101)和端板(102)为注塑成型的一个整体结构。

一种手摇式户外旅游多功能晾衣绳架

技术领域

[0001] 本实用新型涉及一种户外旅游辅助用具,特别涉及一种手摇式户外旅游多功能晾衣绳架。

背景技术

[0002] 随着居民生活水平的提供,越来越多的人群,参与到户外旅游活动中来。在户外旅游活动中,绳子是人们常常用到的工具。如:用来晾衣服,用来搭建帐篷,用来牵引物品,用来做安全绳等。绳子直接携带的话,容易缠绕,使用不够方便。

实用新型内容

[0003] 本实用新型所要解决的技术问题是针对现有技术的不足,提供一种手摇式户外旅游多功能晾衣绳架。

[0004] 为了实现上述目的,本实用新型所采取的措施:

[0005] 一种手摇式户外旅游多功能晾衣绳架,包括支架板,所述的支架板的中间设置有与支架板垂直的转轴,转轴上转动连接有轮轴,轮轴上套设有随轮轴一起转动的绕线盘,支架板的两端均向绕线盘一侧设有端板,端板的外端固定有侧挡板,绕线盘上的驱动轴伸入至侧挡板上的轴孔内,驱动轴外端的驱动孔内连接有手摇把手,手摇把手上的方形驱动头插接连接在对应形状的驱动孔内;

[0006] 所述的端板的端部开设有若干插接孔,侧挡板上一体结构的设有与插接孔配合的插接头;

[0007] 所述的轮轴的外壁上沿长度方向开设有驱动槽,绕线盘的轴套孔内设有与驱动槽配合的驱动筋;

[0008] 两个端板中,其中一个端板上开设有L形开口导绳槽,另一个端板的外部一体成型的设有挂孔;

[0009] 所述的手摇把手外侧的手柄上转动套设有转帽;

[0010] 所述的支架板、转轴和端板为注塑成型的一个整体结构。

[0011] 本实用新型的有益效果:结构新颖,户外旅游使用,方便晾衣绳的收纳,携带方便,避免了绳子的缠绕,绳子也可以用来做其他的户外用途,如:搭建帐篷使用,牵引使用,作为安全绳使用,用途功能多样,出差在外,在旅馆内,也可以收放开来晾衣服使用。

附图说明

[0012] 图1为本实用新型的一侧结构示意图。

[0013] 图2为本实用新型的另一侧结构示意图。

[0014] 图3为本实用新型的分解结构示意图。

具体实施方式

[0015] 一种手摇式户外旅游多功能晾衣绳架,包括支架板1,所述的支架板1的中间设置有与支架板1垂直的转轴101,转轴101上转动连接有轮轴2,轮轴2上套设有随轮轴2一起转动的绕线盘3,支架板1的两端均向绕线盘3一侧设有端板102,端板102的外端固定有侧挡板4,绕线盘3上的驱动轴301伸入至侧挡板4上的轴孔401内,驱动轴301外端的驱动孔302内连接有手摇把手5,手摇把手5上的方形驱动头501插接连接在对应形状的驱动孔302内。

[0016] 如图1、图2和图3所示,晾衣绳穿过L形开口导绳槽104,有序的绕在绕线盘3上,绕线盘3中间为绕线盘轴309,绕线盘轴309的两端为一体成型在绕线盘轴309上的圆形绕线盘侧板,圆形绕线盘侧板与绕线盘轴309垂直设置。

[0017] 通过转动转帽6,转帽6带动整个手摇把手5转动,手摇把手5的方形驱动头501通过驱动孔302,驱动整个绕线盘3转动,绕线盘3带动轮轴2沿转轴101转动。通过改变手摇把手5的正转或反转,即可实现绕线盘3上晾衣绳的收或放。绳子可以用来晾衣服,用来搭建帐篷,用来牵引物品,用来做安全绳等。方便户外旅游活动使用。

[0018] 所述的端板102的端部开设有若干插接孔103,侧挡板4上一体结构的设有与插接孔103配合的插接头402。插接连接牢固,可以配合黏胶粘结或超声波焊接加固。

[0019] 所述的轮轴2的外壁上沿长度方向开设有驱动槽201,绕线盘3的轴套孔内设有与驱动槽201配合的驱动筋303。

[0020] 两个端板102中,其中一个端板102上开设有L形开口导绳槽104。L形开口导绳槽104很好的起到了导向作用,另一个端板102的外部一体成型的设有挂孔105。挂孔105方便整个实用新型的悬挂,更加便于在户外使用。

[0021] 所述的手摇把手5外侧的手柄502上转动套设有转帽6。手柄502上切割有倒勾状的弹性片509,转帽6上的帽孔越过手柄502上的倒勾状的弹性片509,有效的防止了转帽6的滑落。

[0022] 所述的支架板1、转轴101和端板102为注塑成型的一个整体结构。

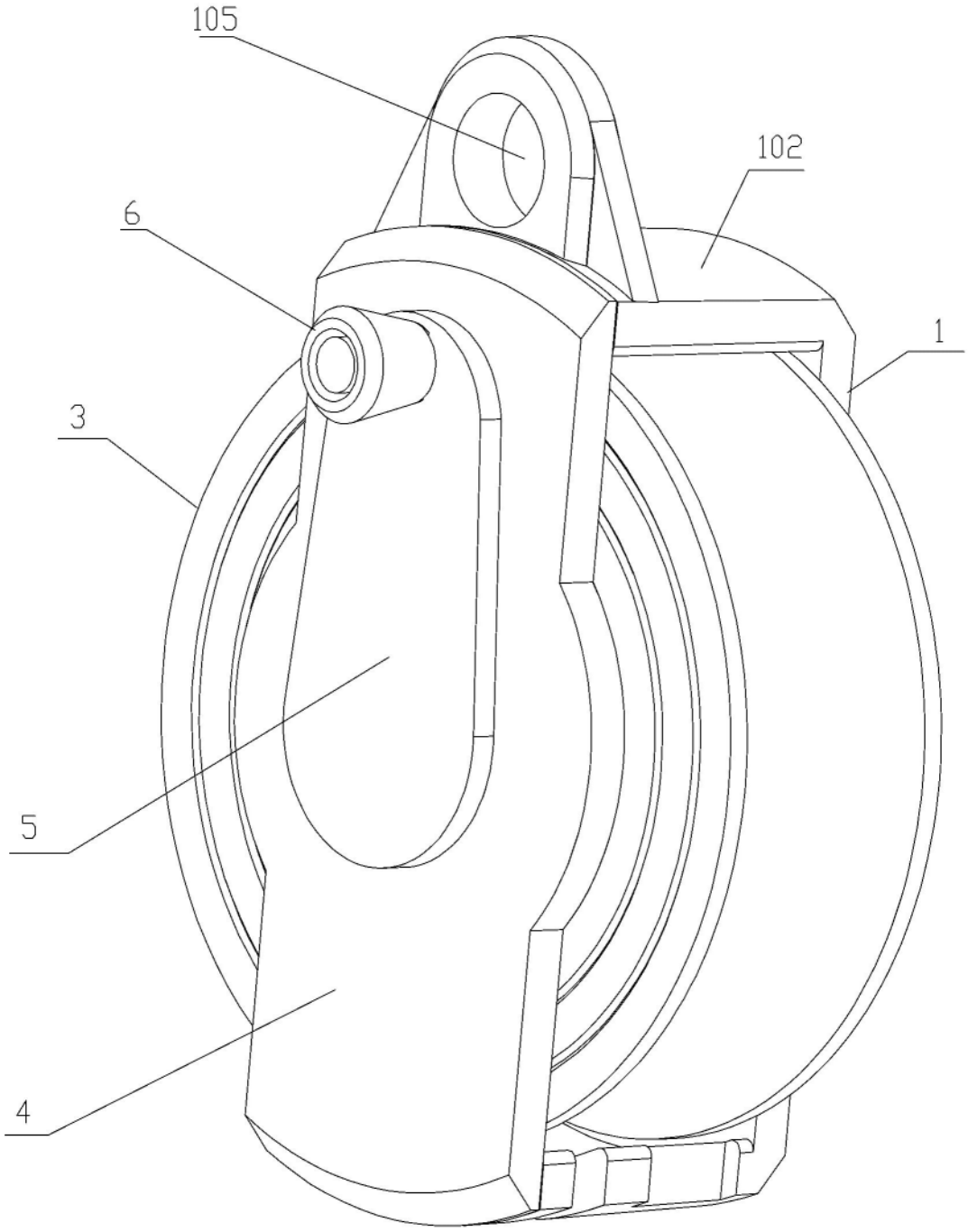

图1

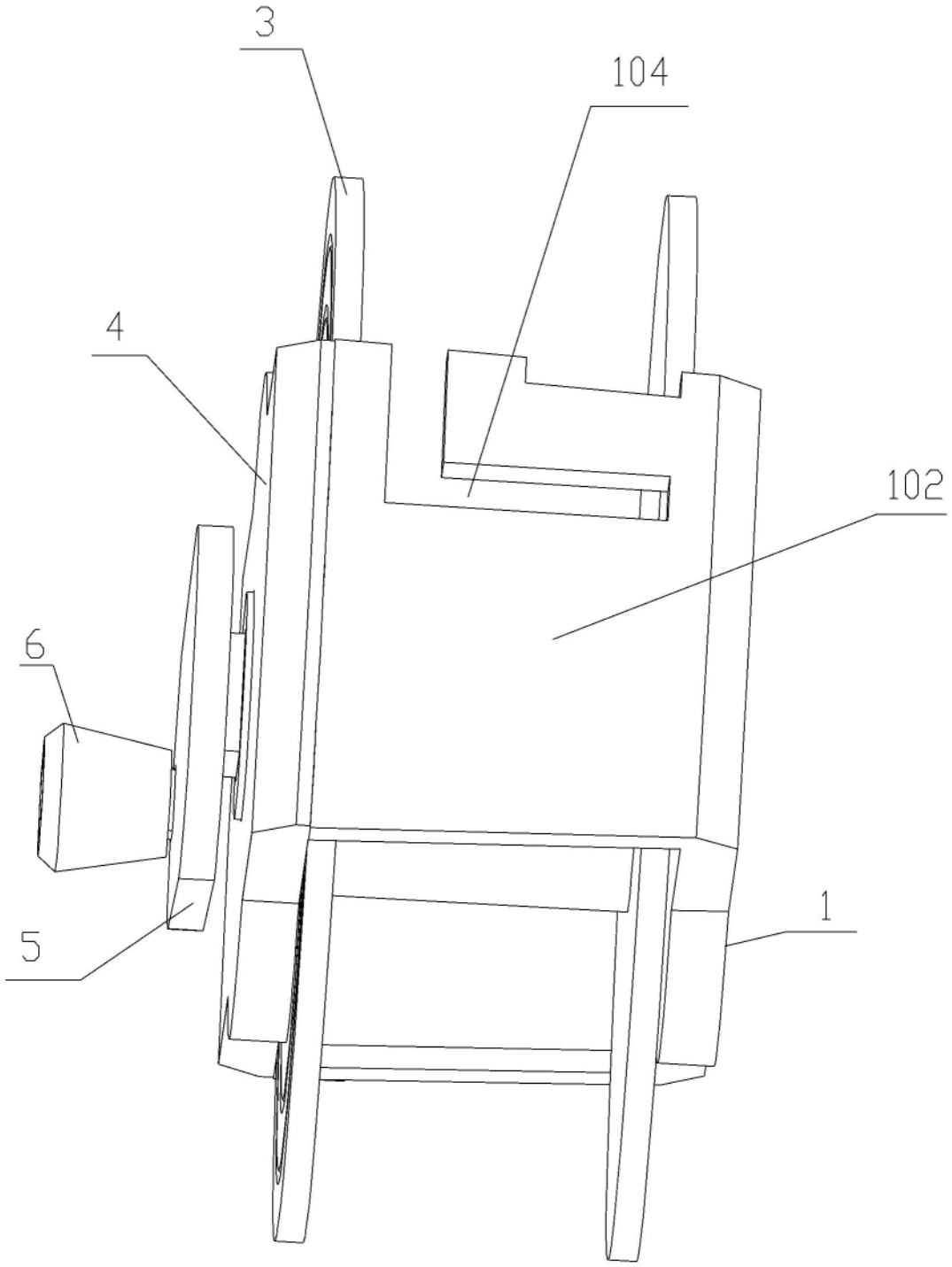

图2

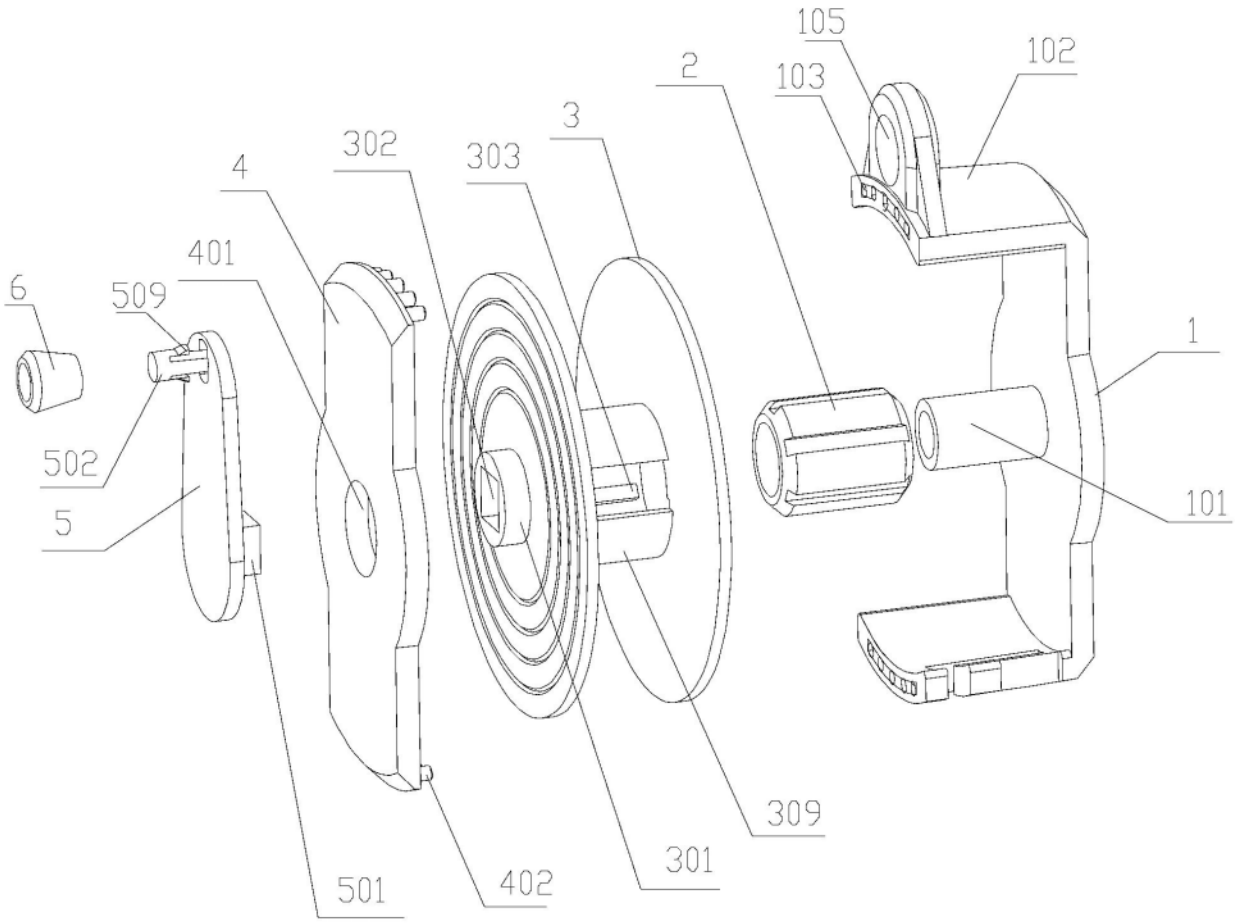

图3