(19)中华人民共和国国家知识产权局

(12)实用新型专利

(10)授权公告号 CN 213550911 U
(45)授权公告日 2021.06.29

(21)申请号 202020292153.9

(22)申请日 2020.03.11

(73)专利权人 上海裸筑建筑设计有限公司
地址 200000 上海市宝山区长逸路188号A-2078室

(72)发明人 颜廷哲

(74)专利代理机构 北京化育知识产权代理有限公司 11833
代理人 闫露露

(51)Int.Cl.
A47F 5/16(2006.01)
A47F 5/10(2006.01)
A47F 5/00(2006.01)

权利要求书1页 说明书3页 附图2页

(54)实用新型名称

一种建筑设计用移动展示台

(57)摘要

本实用新型公开了一种建筑设计用移动展示台，包括：固定平台，所述固定平台上壁面的边缘处开设有方槽，所述伸缩装置分别设置于固定平台的上壁面开设的方槽内，所述动平台设置于伸缩装的上壁面，所述动平台的上壁面开设有通孔，所述动平台的下壁面开设有方槽，所述展示装置的顶端设置于动平台上壁面开设的通孔内，该建筑设计用移动展示台可进行多角度的动态展示，使参观者可加细致全面的观察建筑设计样品。

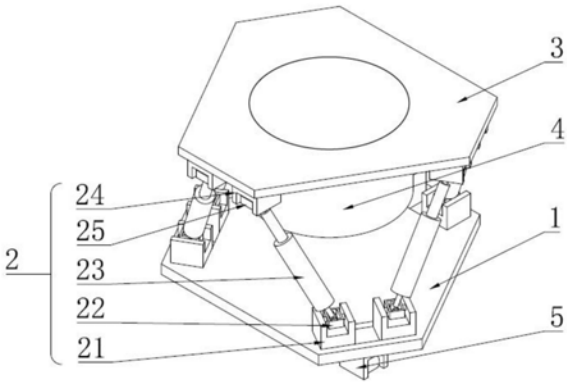

CN 213550911 U

1.一种建筑设计用移动展示台,其特征在于,包括:

固定平台(1),所述固定平台(1)为六边形,所述固定平台(1)上壁面的边缘处开设有方槽,所述固定平台(1)的下壁面设置有车轮(5);

伸缩装置(2),所述伸缩装置(2)的数量为三个,三个所述伸缩装置(2)分别设置于固定平台(1)的上壁面开设的方槽内;

动平台(3),所述动平台(3)设置于伸缩装的上壁面,所述动平台(3)的上壁面开设有通孔,所述动平台(3)的下壁面开设有方槽;

展示装置(4),所述展示装置(4)的顶端设置于动平台(3)上壁面开设的通孔内。

2.根据权利要求1所述的一种建筑设计用移动展示台,其特征在于,所述伸缩装置(2)包括:

固定底座一(21),所述固定底座一(21)的数量为两个,两个所述固定底座一(21)设置于固定平台(1)的上壁面开设的凹槽内,且位于凹槽的两侧,所述固定底座一(21)的前壁面开设的凹槽;

万向轴一(22),所述万向轴一(22)的底端设置于固定底座一(21)上壁面开设的凹槽;

电动推杆一(23),所述电动推杆一(23)的底端设置于万向轴一(22)的顶端;

万向轴二(25),所述万向轴二(25)的底端设置于电动推杆一(23)的顶端;

固定底座二(24),所述固定底座二(24)的下壁面设置于万向轴二(25)的顶端,所述固定底座二(24)的顶端设置于动平台(3)下壁面开设方槽的一侧。

3.根据权利要求2所述的一种建筑设计用移动展示台,其特征在于:所述万向轴一(22)、电动推杆一(23)、万向轴二(25)和固定底座二(24)的数量都为两个。

4.根据权利要求1所述的一种建筑设计用移动展示台,其特征在于:所述固定平台(1)和动平台(3)形状相同,且位于同一轴线,所述固定平台(1)和动平台(3)相差120度。

5.根据权利要求1所述的一种建筑设计用移动展示台,其特征在于:所述展示装置(4)包括:

收纳箱(41),所述收纳箱(41)的顶端设置于动平台(3)上壁面开设的通孔内;

电动推杆二(42),所述电动推杆二(42)的底端设置于收纳箱(41)内腔的下壁面的中心位置;

电机(43),所述电机(43)设置于电动推杆二(42)的顶端;

展示台(44),所述展示台(44)设置于电机(43)顶端的驱动端上。

6.根据权利要求5所述的一种建筑设计用移动展示台,其特征在于:所述收纳箱(41)和展示台(44)的横截面均为圆形,且收纳箱(41)内直径与展示台(44)的外直径相同。

一种建筑设计用移动展示台

技术领域

[0001] 本实用新型涉及建筑设计技术领域，具体为一种建筑设计用移动展示台。

背景技术

[0002] 建筑设计是指建筑物在建造之前，设计者按照建设任务，把施工过程和使用过程中所存在的或可能发生的问题，事先作好通盘的设想，拟定好解决这些问题的办法、方案，用图纸和文件表达出来。作为备料、施工组织工作和各工种在制作、建造工作中互相配合协作的共同依据。便于整个工程得以在预定的投资限额范围内，按照周密考虑的预定方案，统一步调，顺利进行。并使建成的建筑物充分满足使用者和社会所期望的各种要求及用途，现有展示台，对建筑设计样品的展示角度单一，当参观者人数众多时候，无法使参观者细致观察到建筑设计样品，针对以上问题，遂有本案产生。

实用新型内容

[0003] 本实用新型的目的在于提供一种建筑设计用移动展示台，以解决现有技术中现有展示台展示角度单一，无法使设计样品被细致观察的问题。

[0004] 为实现上述目的，本实用新型提供如下技术方案：一种建筑设计用移动展示台，包括：固定平台、伸缩装置、动平台、展示装置、车轮，所述固定平台为六边形，所述固定平台上壁面的边缘处开设有方槽，所述固定平台的下壁面设置有车轮，所述伸缩装置的数量为三个，三个所述伸缩装置分别设置于固定平台的上壁面开设的方槽内，所述动平台设置于伸缩装的上壁面，所述动平台的上壁面开设有通孔，所述动平台的下壁面开设有方槽，所述展示装置的顶端设置于动平台上壁面开设的通孔内。

[0005] 优选的，所述伸缩装置包括：固定底座一、万向轴一、电动推杆一、固定底座二、万向轴二，所述固定底座一的数量为两个，两个所述固定底座一设置于固定平台的上壁面开设的凹槽内，且位于凹槽的两侧，所述固定底座一的前壁面开设的凹槽，所述万向轴一的底端设置于固定底座一上壁面开设的凹槽，所述电动推杆一的底端设置于万向轴一的顶端，所述万向轴二的底端设置于电动推杆一的顶端，所述固定底座二的下壁面设置于万向轴二的顶端，所述固定底座二的顶端设置于动平台下壁面开设方槽的一侧。

[0006] 优选的，所述万向轴一、电动推杆一、万向轴二和固定底座二的数量都为两个。

[0007] 优选的，所述固定平台和动平台形状相同，且位于同一轴线，所述固定平台和动平台相差度。

[0008] 优选的，所述展示装置包括：收纳箱、电动推杆二、电机、展示台，所述收纳箱的顶端设置于动平台上壁面开设的通孔内，所述电动推杆二的底端设置于收纳箱内腔的下壁面的中心位置，所述电机设置于电动推杆二的顶端，所述展示台设置于电机顶端的驱动端上。

[0009] 优选的，所述收纳箱和展示台的横截面均为圆形，且收纳箱内直径与展示台的外直径相同。

[0010] 与现有技术相比，本实用新型的有益效果是：该建筑设计用移动展示台，通过使用

若干电动推杆使动平台可进行多角度的倾斜从而使展示台进行倾斜，同时电机驱动展示板进行转动，可使在展示过程中多角度的对建筑设计样品进行展示，同时可升降的展示台，可在展示结束后将样品收纳至收纳箱内，避免样品被损坏。

附图说明

[0011] 图1为本实用新型结构示意图；

[0012] 图2为本实用新型的前视图；

[0013] 图3为本实用新型展示装置示意图。

[0014] 图中：1、固定平台，2、伸缩装置，21、固定底座一，22、万向轴一，23、电动推杆一，24，固定底座二，25、万向轴二，3、动平台，4、展示装置，41、收纳箱，42、电动推杆二，43、电机，44、展示台，5、车轮。

具体实施方式

[0015] 下面将结合本实用新型实施例中的附图，对本实用新型实施例中的技术方案进行清楚、完整地描述，显然，所描述的实施例仅仅是本实用新型一部分实施例，而不是全部的实施例。基于本实用新型中的实施例，本领域普通技术人员在没有做出创造性劳动前提下所获得的所有其他实施例，都属于本实用新型保护的范围。

[0016] 请参阅图1-3，本实用新型提供一种技术方案：一种建筑设计用移动展示台，包括：固定平台1、伸缩装置2、动平台3、展示装置4、车轮5，固定平台1为六边形，固定平台1上壁面的边缘处开设有方槽，固定平台1的下壁面设置有车轮5，伸缩装置2的数量为三个，三个伸缩装置2分别设置于固定平台1的上壁面开设的方槽内，且以固定平台1的竖直轴线为旋转中心，每两个伸缩装置2相差120度，动平台3设置于伸缩装的上壁面，动平台3的上壁面开设有通孔，动平台3的下壁面开设有方槽，展示装置4的顶端设置于动平台3上壁面开设的通孔内。

[0017] 作为优选方案，更进一步的，伸缩装置2包括：固定底座一21、万向轴一22、电动推杆一23、固定底座二24、万向轴二25，固定底座一21的数量为两个，两个固定底座一21设置于固定平台1的上壁面开设的凹槽内，且位于凹槽的两侧，固定底座一21的前壁面开设的凹槽，万向轴一22的底端设置于固定底座一21上壁面开设的凹槽，电动推杆一23的底端设置于万向轴一22的顶端，万向轴二25的底端设置于电动推杆一23的顶端，固定底座二24的下壁面设置于万向轴二25的顶端，固定底座二24的顶端设置于动平台3下壁面开设方槽的一侧，固定底座二24与固定底座一21以固定平台的竖直轴线为旋转中心相差120度。

[0018] 作为优选方案，更进一步的，万向轴一22、电动推杆一23、万向轴二25和固定底座二24的数量都为两个。

[0019] 作为优选方案，更进一步的，固定平台1和动平台3形状相同，且位于同一轴线，固定平台1和动平台3相差120度。

[0020] 作为优选方案，更进一步的，展示装置4包括：收纳箱41、电动推杆二42、电机43、展示台44，收纳箱41的顶端设置于动平台3上壁面开设的通孔内，电动推杆二42的底端设置于收纳箱41内腔的下壁面的中心位置，电机43设置于电动推杆二42的顶端，展示台44设置于电机43顶端的驱动端上。

[0021] 作为优选方案，更进一步的，收纳箱41和展示台44的横截面均为圆形，且收纳箱41内直径与展示台44的外直径相同，使展示台44可在收纳箱41内进行上下移动和旋转。

[0022] 通过本领域人员，将本案中所有电气件与其适配的电源通过导线进行连接，并且应该根据实际情况，选择合适的控制器，以满足控制需求，具体连接以及控制顺序，应参考下述工作原理中，各电气件之间先后工作顺序完成电性连接，其详细连接手段，为本领域公知技术，下述主要介绍工作原理以及过程，不在对电气控制做说明。

[0023] 实施例：首先通过固定平台1下壁面设置的车轮5将该装置移动至需要的位置，然后将建设设计样品固定于展示台44的上表面，然后接通电机43的电源，电机43将驱动展示台44进行旋转，如需对样品多角度展示，可接通电动推杆的电源，控制若干电动推杆工作状态可控制动平台3进行多角度的倾斜，从而控制展示台44的展示角度，进行动态的展示，使观察者更加细致全面的观察建筑设计样品，同时在展示结束后可接通电动推杆二42的电源，控制电动推杆二42带动电机43以及展示台44向下运动，从而将样品收纳至收纳箱41内，避免在未展示时样品发生损坏。

[0024] 在本实用新型的描述中，需要理解的是，术语“同轴”、“底部”、“一端” 、“顶部”、“中部”、“另一端”、“上”、“一侧”、“顶部”、“内”、“前部”、“中央”、“两端”等指示的方位或位置关系为基于附图所示的方位或位置关系，仅是为了便于描述本实用新型和简化描述，而不是指示或暗示所指的装置或元件必须具有特定的方位、以特定的方位构造和操作；同时除非另有明确的规定和限定，术语“设置”、“安装”、“连接”、“固定安装”等术语应做广义理解，例如，可以是固定连接，也可以是可拆卸连接，或成一体；可以是机械连接，也可以是电连接；可以是直接相连，也可以通过中间媒介间接相连，可以是两个元件内部的连通或两个元件的相互作用关系，除非另有明确的限定，对于本领域的普通技术人员而言，可以根据具体情况理解上述术语在本实用新型中的具体含义。

[0025] 尽管已经示出和描述了本实用新型的实施例，对于本领域的普通技术人员而言，可以理解在不脱离本实用新型的原理和精神的情况下可以对这些实施例进行多种变化、修改、替换和变型，本实用新型的范围由所附权利要求及其等同物限定。

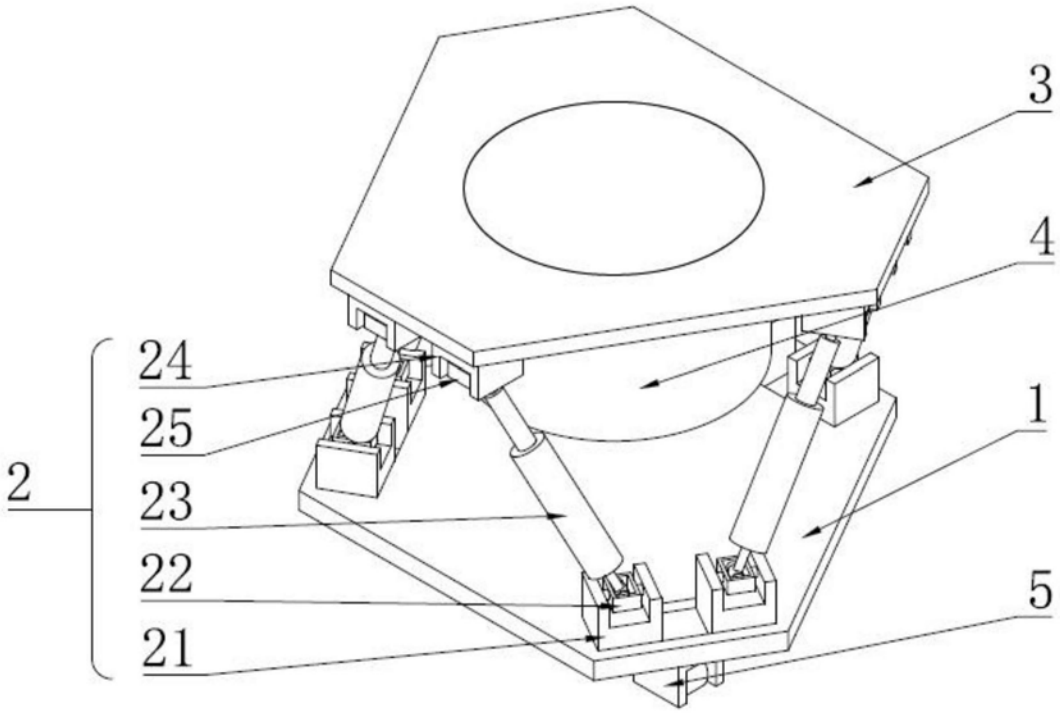

图1

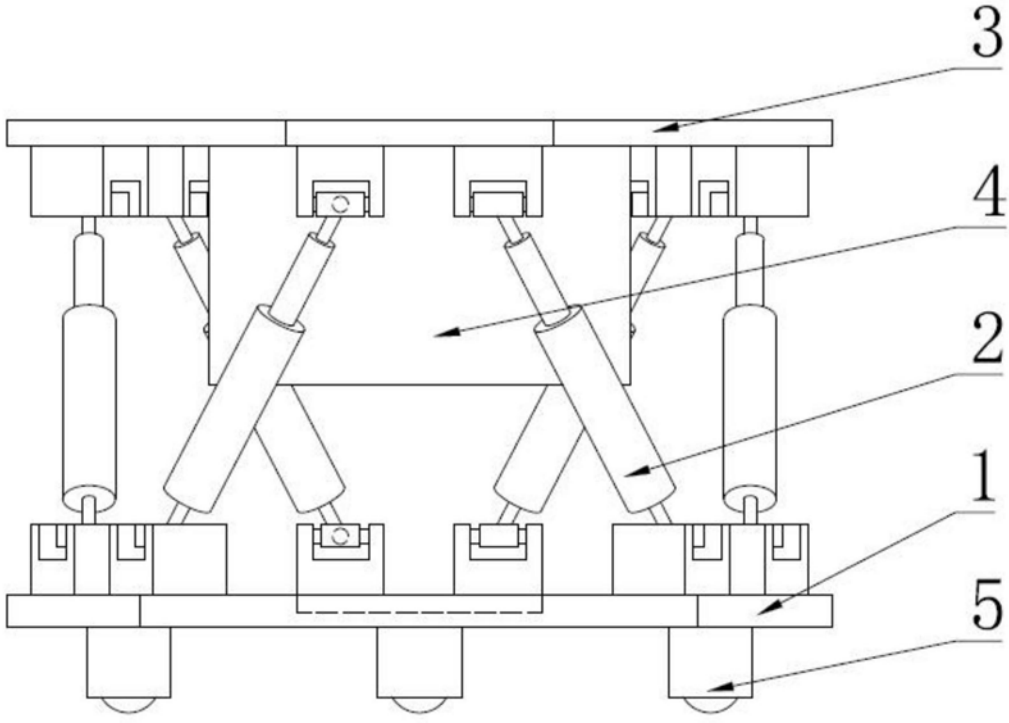

图2

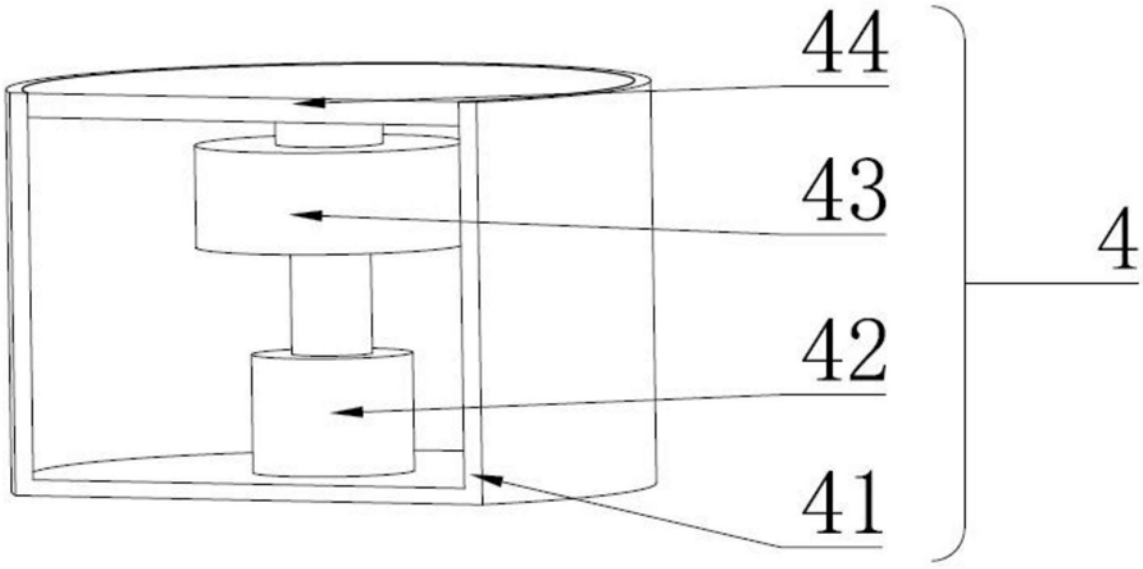

图3