(19) 대한민국특허청(KR)
(12) 공개특허공보(A)

(51) Int. Cl.[5]
G03G 15/04

(11) 공개번호 특1994-0009779
(43) 공개일자 1994년05월24일

(21) 출원번호 특1992-0018671
(22) 출원일자 1992년10월10일

(71) 출원인 현대전자산업 주식회사 김주용
경기도 이천군 부발읍 아미리 산 136-1
(72) 발명자 송용일
경기도 부천시 중구 도당동 58-12 복지연립 라동 304호
(74) 대리인 김병진, 최박용

심사청구 : 있음

(54) 복사용지의 선단과 일정영역 정전잠상 제거방법 및 그 장치

요약

본 발명은 복사기에서 원고의 정보를 읽어들이는 카피램프의 주사작용으로 드럼체 표면에 형성되는 원고정보의 정전잠상을 원고선단과, 음영부분에서 제거하기 위하여, 광량을 주사하는 과정에서 이 부분에서만 노광량이 현저히 증가되도록 카피램프를 설피하여, 드럼표면에 이들 부분에 대한 잠상이 소거되게 하여 복사되는 용지에서 현상되지 않도록 하여 복사용지의 오염 및 정착부의 오염을 막아 복사품질이 향상되게 한 것임.

대표도

도1

명세서

[발명의 명칭]

복사용지의 선단과 일정영역 정전잠상 제거방법 및 그 장치

[도면의 간단한 설명]

제1도는 본 발명이 적용되는 전자사진 기기에 대한 내부구조를 보인 단면도,

제2도는 본 발명이 카피램프체에 대한 일부평면 상태도,

제3도는 제2도의 A-A′ 선 단면도,

제4도는 본 발명에 대한 플로우챠트도.

본 내용은 요부공개 건이므로 전문 내용을 수록하지 않았음

(57) 청구의 범위

청구항 1

원고선단의 개시주사부에 상당하는 원고대 뒷면에 설치한 백색 부분과 원고복사면의 음영부분에 카피램프체가 도달하면 점등된 카피램프의 그 자체의 노광량이 정전잠상을 완전히 소거할 수 있는 값으로 증대된 상태로 이들의 각부분에 주사되어, 드럼표면에서의 당해 정전잠상이 소거되도록 하는 복사용지의 선단과 일정영역 정전잠상 제거 방법.

청구항 2

원고선단의 개시주사부에 상당하는 원고대 뒷면에 설치한 백색부분의 시작과 끝을 발,수광 소자로 감지하고 음영부분의 시작과 끝 위치를 시뮬레이션 마이콤에서의 클럭신호로 설정하게하고, 상기 탐지신호 또는 클럭신호가 마이콤에 입력될 때 카피램프 레귤레이터의 가변저항을 조정하여 카피램프에 인가되는 전압이 조정되도록 하며 조정되어 노광량이 증가된 값으로 카피램프의 빛이 드럼표면의 정전잠상에 주사되어 당해 위치의 정전잠상이 소거되게 하는 복사용지선단과 일정영역의 정전잠상 제거 방법.

청구항 3

원고선단의 개시주사부에 상당하는 원고대(27)뒷면에 설치한 백색부분(28)을 포함한 원고대에 원고의 정보를 읽어들이기 위해 설치한 카피램프체(26)을 형성함에 있어서, 원고스캔시 점등되는 카피램프체(26)에 원고스캔용 카피램프(25)와 정전잠상의 소거용 카피램프(25′)를 하나의 반사판(24)내에 설치하여 정전잠상의 소거위치에서만 카피램프(25x25′)의 노광량이 증가되도록 구성함을 특징으로 하는 복사용지의 선단과 일정영역 정전잠상 제거 장치.

※ 참고사항 : 최초출원 내용에 의하여 공개하는 것임.

도면

도면1

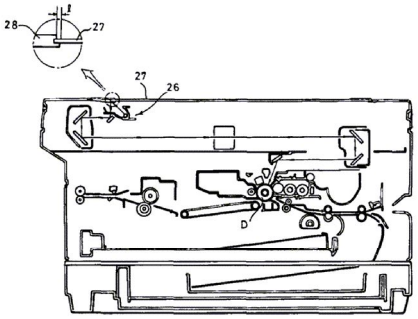

도면2

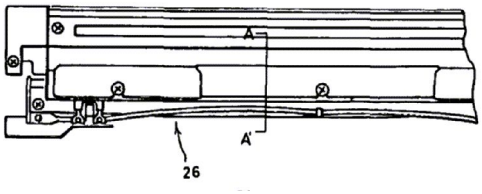

도면3

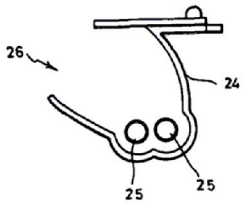

도면4

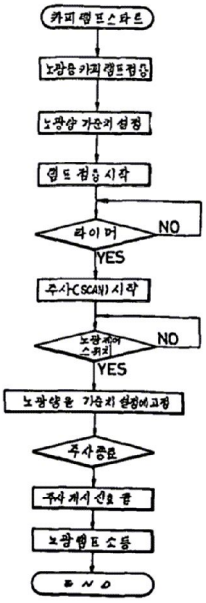
카피램프스타트
노광용카피램프점등
노광량 가운치 설정
램프 점등 시작
타이머
NO
YES
주사(SCAN) 시작
노광제어 스위치
NO
YES
노광량을 가운치 설정에 고정
주사종료
주사 개시 신호 끔
노광램프 소등
END