(19)中华人民共和国国家知识产权局

(12)实用新型专利

(10)授权公告号 CN 201930127 U
(45)授权公告日 2011.08.17

(21)申请号 201120012599.2

(22)申请日 2011.01.10

(73)专利权人 中国人民解放军第三军医大学第二附属医院
地址 400038 重庆市沙坪坝区新桥二村 183 号

(72)发明人 王亚玲 刘珂汐 刘平

(74)专利代理机构 北京瑞盟知识产权代理有限公司 11300
代理人 赵秉森

(51)Int.Cl.
A61F 7/08(2006.01)
A61G 13/10(2006.01)

权利要求书 1 页 说明书 2 页 附图 1 页

(54)实用新型名称

术中保温毯

(57)摘要

本实用新型涉及一种用于手术台的附件，提供一种术中保温毯，以解决现有技术无法对病人的手、脚等部位进行整体覆盖式的加温的缺点。本实用新型的目的可以通过以下措施来达到：包括设有加热装置的加热毯，所述加热毯边上设有将其包裹在人体躯干上的可拆卸的活动连接装置，所述可拆卸的活动连接装置是系带、纽扣、粘扣带或按扣等。比如在加热毯的对边上设若干系带，在使用时将加热毯包裹在人体大腿上。上述技术方案的特点是：在加热毯上设有系带等可拆卸的活动连接装置，可以将加热毯固定覆盖在人体躯干上，能最大程度的保持或提高人体体表温度。

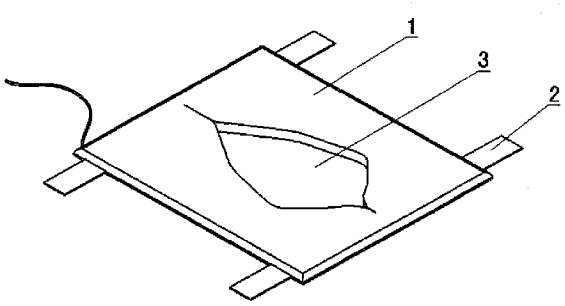

CN 201930127 U

1. 术中保温毯，包括设有加热装置的加热毯，其特征是：所述加热毯边上设有将其包裹在人体躯干上的可拆卸的活动连接装置。

2. 根据权利要求 1 所述的术中保温毯，其特征是：所述可拆卸的活动连接装置是系带、纽扣、粘扣带或按扣。

3. 根据权利要求 1 或 2 所述的术中保温毯，其特征是：所述加热毯上设有开口。

术中保温毯

技术领域

[0001] 本实用新型涉及一种用于手术台的附件。

背景技术

[0002] 在手术中病人状态的好坏直接影响着治疗效果和病人康复，但病人在手术时由于术前的禁食，疾病折磨或创伤打击导致机体抵抗力下降，加上手术时衣服较少，体腔暴露，大量液体输入等，各种原因综合作用导致机体产热少，散热增加，许多病人会发生寒颤，尤其是产科病人和重危病人，从而增加了治疗的难度和病人的痛苦，如果采取提高手术室室温的方法，手术医生护士就要在较高的室温下工作，体力消耗过大，手术人员发生虚脱的现象也时有发生，病人与手术人员需要不同室温的矛盾是空调机所不能解决的。

[0003] 有公开号为 CN2341617 的专利文件提出了一种加热型手术床垫，其包括背垫和腿垫，背垫和腿垫均是由海绵上、下垫和电热毯组成，电热毯设置在海绵上、下垫之间，其可直接铺在手术台上，可以直接给病人补充热量。

[0004] 上述方案在使用中仍存在一些缺点：只方便给手术台的床面加温，无法对病人的手、脚等部位进行整体覆盖式的加温。

发明内容

[0005] 本实用新型要解决的技术问题是：提供一种术中保温毯，以解决现有技术无法对病人的手、脚等部位进行整体覆盖式的加温的缺点。

[0006] 本实用新型的目的可以通过以下措施来达到：这种术中保温毯，包括设有加热装置的加热毯，所述加热毯边上设有将其包裹在人体躯干上的可拆卸的活动连接装置，所述可拆卸的活动连接装置是系带、纽扣、粘扣带或按扣等。比如在加热毯的对边上设若干系带，在使用时将加热毯包裹在人体大腿上。

[0007] 上述技术方案的特点是：在加热毯上设有系带等可拆卸的活动连接装置，可以将加热毯固定覆盖在人体躯干上，能最大程度的保持或提高人体体表温度。

[0008] 进一步：所述加热毯上设有开口，在加热毯覆盖在人体躯干上后，可通过所述的开口对开口部位的人体进行手术操作，即保证了手术部位四周的温度，也不影响手术操作。

附图说明

[0009] 下面结合附图和具体实施方式对本实用新型作进一步详细的说明：

[0010] 图 1 为本实用新型实施例的示意图。

具体实施方式

[0011] 下述方案中公知的具体结构及特性在此不再阐述。如图 1 所示：400mm×300mm×5mm 的加热毯 1 的内部设有电热芯，所述电热芯通过导线从外部电源获取电流发热，加热毯 1 的对边上缝接有四根两两对应的尼龙粘接带 2，加热毯 1 的中部开有一

开口 3。在使用时，将加热毯裹于手臂上，将开口 3 对准手术部位，然后用尼龙粘接带 2 固定即可。

[0012] 以上所述的仅是本实用新型的优选实施方式，应当指出，对于本领域的技术人员来说，在不脱离本实用新型结构的前提下，还可以作出若干变形和改进，这些也应该视为本实用新型的保护范围，这些都不会影响本实用新型实施的效果和专利的实用性。

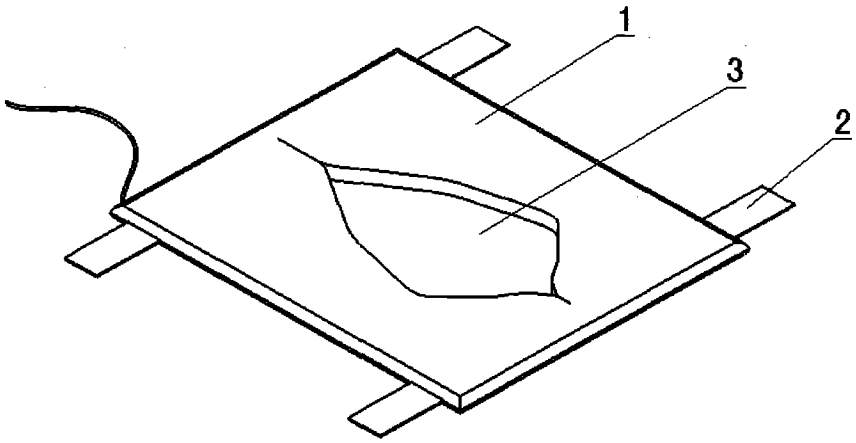

图 1