(19)中华人民共和国国家知识产权局

(12)实用新型专利

(10)授权公告号 CN 209529562 U
(45)授权公告日 2019.10.25

(21)申请号 201821015037.1

(22)申请日 2018.06.17

(73)专利权人 赵效华
地址 274600 山东省菏泽市鄄城县孙膑北路26号鄄城县人民医院

(72)发明人 赵效华

(51)Int.Cl.
A61G 9/00(2006.01)

权利要求书1页 说明书3页 附图2页

(54)实用新型名称

一种新型护理盆具

(57)摘要

本实用新型公开了一种新型护理盆具，包括一盆体，在所述盆体的其中一个侧面上开设有一穿过人体头部和颈部用的槽口，在槽口的每个边角位置处均圆弧过渡，在所述盆体的内底部位置处固定有一滑条，滑条与所述盆体之间配合有螺丝，所述滑条的顶部设置有一滑槽，通过该滑槽配合有一滑块，滑块的顶部包覆有一支撑人体头部用的支撑块，在所述盆体的内部设置有一内盆体，所述内盆体具有配合人体头部的退让槽，所述内盆体的底部设置有一向下漏水用的漏水孔，漏水孔处安插有一软塞，所述盆体的底部具有一排水孔，排水孔处对接有排水管，排水管上串联有一球阀；本装置可以在患者平躺状态下即可实现头部清洁。

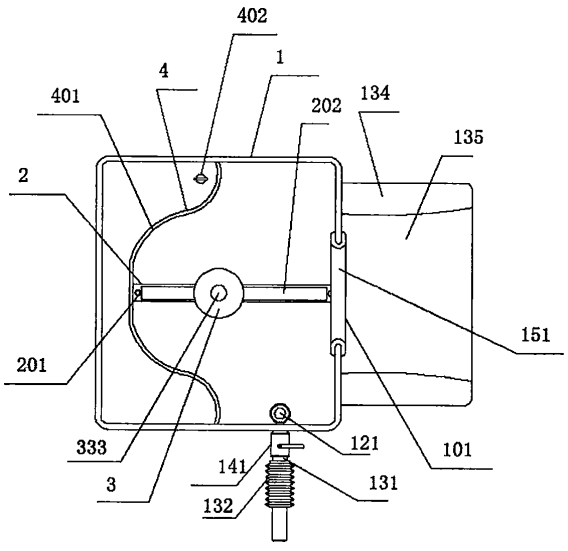

CN 209529562 U

1.一种新型护理盆具,其特征在于:包括一盆体,盆体为塑料材质,所述盆体的深度为20～25cm,在所述盆体的其中一个侧面上开设有一穿过人体头部和颈部用的槽口,在槽口的每个边角位置处均圆弧过渡,在所述盆体的内底部位置处固定有一滑条,滑条与所述盆体之间配合有螺丝,所述滑条的顶部设置有一滑槽,通过该滑槽配合有一滑块,滑块的顶部包覆有一支撑人体头部用的支撑块,在所述盆体的内部设置有一内盆体,所述内盆体具有配合人体头部的退让槽,所述内盆体的底部距离盆体的内底部1～3cm,所述内盆体的底部设置有一向下漏水用的漏水孔,漏水孔处安插有一软塞,所述盆体的底部具有一排水孔,排水孔处对接有排水管,排水管上串联有一球阀。

2.根据权利要求1所述的新型护理盆具,其特征在于:在所述槽口内卡设有一橡胶材质的软性支撑条,软性支撑条包覆住所述盆体的侧壁,当人体的颈部位于槽口内时,软性支撑条支撑人体颈部。

3.根据权利要求1所述的新型护理盆具,其特征在于:所述支撑块为橡胶材质,在支撑块的顶部内凹后形成一个定位人体头部用的定位孔。

4.根据权利要求1所述的新型护理盆具,其特征在于:在所述排水孔处螺纹连接有一过滤杯,所述过滤杯的表面具有穿过水用的孔,孔的孔径为1mm～2mm,所述过滤杯的底部位置处设置有配合所述排水孔的螺纹部分。

5.根据权利要求1所述的新型护理盆具,其特征在于:所述排水管处对接有一可伸缩的折叠管。

6.根据权利要求1所述的新型护理盆具,其特征在于:所述盆体的底部位置处对称设置有多个抬高盆体高度用的支撑脚。

7.根据权利要求1所述的新型护理盆具,其特征在于:所述盆体的侧面位置处摆放有一配合所述槽口使用的背部靠垫,所述背部靠垫具有一个倾斜设置的上表面,背部靠垫的上表面处下凹后形成定位人体背部用的定位凹部。

一种新型护理盆具

技术领域

[0001] 本实用新型涉及一种新型护理盆具。

背景技术

[0002] 长期卧床的患者，其头部需要进行定期的清洁，以避免头部发臭，特别是头发较长的女性患者，由于患者的行动不便，因此清理只能在病床上进行，传统的清洁方式，需要患者自行抬起上身，对于部分存在行动障碍的患者而言，上述动作较为困难。

[0003] 基于上述问题，需要提供一种可以在患者平躺状态下即可实现头部清洁的新型护理盆具。

实用新型内容

[0004] 本实用新型所要解决的技术问题是提供一种可以在患者平躺状态下即可实现头部清洁的新型护理盆具。

[0005] 本实用新型是通过以下技术方案来实现的：

[0006] 一种新型护理盆具，包括一盆体，盆体为塑料材质，所述盆体的深度为20～25cm，在所述盆体的其中一个侧面上开设有一穿过人体头部和颈部用的槽口，在槽口的每个边角位置处均圆弧过渡，在所述盆体的内底部位置处固定有一滑条，滑条与所述盆体之间配合有螺丝，所述滑条的顶部设置有一滑槽，通过该滑槽配合有一滑块，滑块的顶部包覆有一支撑人体头部用的支撑块，在所述盆体的内部设置有一内盆体，所述内盆体具有配合人体头部的退让槽，所述内盆体的底部距离盆体的内底部1～3cm，所述内盆体的底部设置有一向下漏水用的漏水孔，漏水孔处安插有一软塞，所述盆体的底部具有一排水孔，排水孔处对接有排水管，排水管上串联有一球阀。

[0007] 优选地，在所述槽口内卡设有一橡胶材质的软性支撑条，软性支撑条包覆住所述盆体的侧壁，当人体的颈部位于槽口内时，软性支撑条支撑人体颈部。

[0008] 优选地，所述支撑块为橡胶材质，在支撑块的顶部内凹后形成一个定位人体头部用的定位孔。

[0009] 优选地，在所述排水孔处螺纹连接有一过滤杯，所述过滤杯的表面具有穿过水用的孔，孔的孔径为1mm～2mm，所述过滤杯的底部位置处设置有配合所述排水孔的螺纹部分。

[0010] 优选地，所述排水管处对接有一可伸缩的折叠管。

[0011] 优选地，所述盆体的底部位置处对称设置有多个抬高盆体高度用的支撑脚。

[0012] 优选地，所述盆体的侧面位置处摆放有一配合所述槽口使用的背部靠垫，所述背部靠垫具有一个倾斜设置的上表面，背部靠垫的上表面处下凹后形成定位人体背部用的定位凹部。

[0013] 本实用新型的有益效果是：本装置在使用时，通过内盆体可以收纳清水，而患者的头部位于盆体内，在清洁时，使用毛巾沾取位于内盆体内的清水对患者的头部进行清洗，而废水则位于盆体内，可通过排水管将废水引导至外部，本装置在清洁时，患者处于平躺状

态，上身无需用力，提供较大的便捷，本装置的结构较为简单，成本较为低廉，适合推广使用。

附图说明

[0014] 为了更清楚地说明本实用新型实施例或现有技术中的技术方案，下面将对实施例或现有技术描述中所需要使用的附图作简单地介绍，显而易见地，下面描述中的附图仅仅是本实用新型的一些实施例，对于本领域普通技术人员来讲，在不付出创造性劳动的前提下，还可以根据这些附图获得其他的附图。

[0015] 图1为本实用新型的俯视图；

[0016] 图2为本实用新型的主视图；

[0017] 图3为盆体的右视图；

[0018] 图4为过滤杯的主视图。

具体实施方式

[0019] 本说明书中公开的所有特征，或公开的所有方法或过程中的步骤，除了互相排斥的特征和/或步骤以外，均可以以任何方式组合。

[0020] 本说明书(包括任何附加权利要求、摘要和附图)中公开的任一特征，除非特别叙述，均可被其他等效或具有类似目的的替代特征加以替换。即，除非特别叙述，每个特征只是一系列等效或类似特征中的一个例子而已。

[0021] 在本实用新型的描述中，需要理解的是，术语“一端”、“另一端”、“外侧”、“上”、“内侧”、“水平”、“同轴”、“中央”、“端部”、“长度”、“外端”等指示的方位或位置关系为基于附图所示的方位或位置关系，仅是为了便于描述本实用新型和简化描述，而不是指示或暗示所指的装置或元件必须具有特定的方位、以特定的方位构造和操作，因此不能理解为对本实用新型的限制。

[0022] 此外，在本实用新型的描述中，“多个”的含义是至少两个，例如两个，三个等，除非另有明确具体的限定。

[0023] 在本实用新型中，除非另有明确的规定和限定，术语“设置”、“套接”、“连接”、“贯穿”、“插接”等术语应做广义理解，例如，可以是固定连接，也可以是可拆卸连接，或成一体；可以是机械连接，也可以是电连接；可以是直接相连，也可以通过中间媒介间接相连，可以是两个元件内部的连通或两个元件的相互作用关系，除非另有明确的限定。对于本领域的普通技术人员而言，可以根据具体情况理解上述术语在本实用新型中的具体含义。

[0024] 如图1、图2、图3和图4所示的一种新型护理盆具，包括一盆体1，盆体1为塑料材质，所述盆体1的深度为25cm，在所述盆体1的其中一个侧面上开设有一穿过人体头部和颈部用的槽口101，在槽口101的每个边角位置处均圆弧过渡，在所述盆体1的内底部位置处固定有一滑条2，滑条2与所述盆体1之间配合有螺丝201，滑条和盆体连接处均使用密封胶密封，所述滑条2的顶部设置有一滑槽202，通过该滑槽202配合有一滑块(未图示)，滑块的顶部包覆有一支撑人体头部用的支撑块3，在所述盆体1的内部设置有一内盆体4，所述内盆体4具有配合人体头部的退让槽401，所述内盆体4的底部距离盆体1的内底部2cm，所述内盆体4的底部设置有一向下漏水用的漏水孔(未图示)，漏水孔处安插有一软塞402，所述盆体1的底部

具有一排水孔121，排水孔121处对接有排水管131，排水管131上串联有一球阀141。

[0025] 本实用新型中一个较佳的实施例，在所述槽口101内卡设有一橡胶材质的软性支撑条151，软性支撑条151包覆住所述盆体1的侧壁，当人体的颈部位于槽口101内时，软性支撑条151支撑人体颈部，防止太硬而造成伤害。

[0026] 本实用新型中一个较佳的实施例，所述支撑块3为橡胶材质，在支撑块3的顶部内凹后形成一个定位人体头部用的定位孔333。

[0027] 本实用新型中一个较佳的实施例，在所述排水孔131处螺纹连接有一过滤杯5，所述过滤杯5的表面具有穿过水用的孔511，孔511的孔径为2mm，所述过滤杯5的底部位置处设置有配合所述排水孔131的螺纹部分551。

[0028] 本实用新型中一个较佳的实施例，所述排水管131处对接有一可伸缩的折叠管132。

[0029] 本实用新型中一个较佳的实施例，所述盆体1的底部位置处对称设置有多个抬高盆体高度用的支撑脚133。

[0030] 本实用新型中一个较佳的实施例，所述盆体1的侧面位置处摆放有一配合所述槽口使用的背部靠垫134，所述背部靠垫134具有一个倾斜设置的上表面，背部靠垫134的上表面处下凹后形成定位人体背部用的定位凹部135。

[0031] 本实用新型的有益效果是：本装置在使用时，通过内盆体可以收纳清水，而患者的头部位于盆体内，在清洁时，使用毛巾沾取位于内盆体内的清水对患者的头部进行清洗，而废水则位于盆体内，可通过排水管将废水引导至外部，本装置在清洁时，患者处于平躺状态，支撑块支撑人体头部，无需陪护人员帮助支撑头部，并且患者上身无需用力，提供了较大的便捷，本装置的结构较为简单，成本较为低廉，适合推广使用。

[0032] 以上所述，仅为本实用新型的具体实施方式，但本实用新型的保护范围并不局限于此，任何不经过创造性劳动想到的变化或替换，都应涵盖在本实用新型的保护范围之内。因此，本实用新型的保护范围应该以权利要求书所限定的保护范围为准。

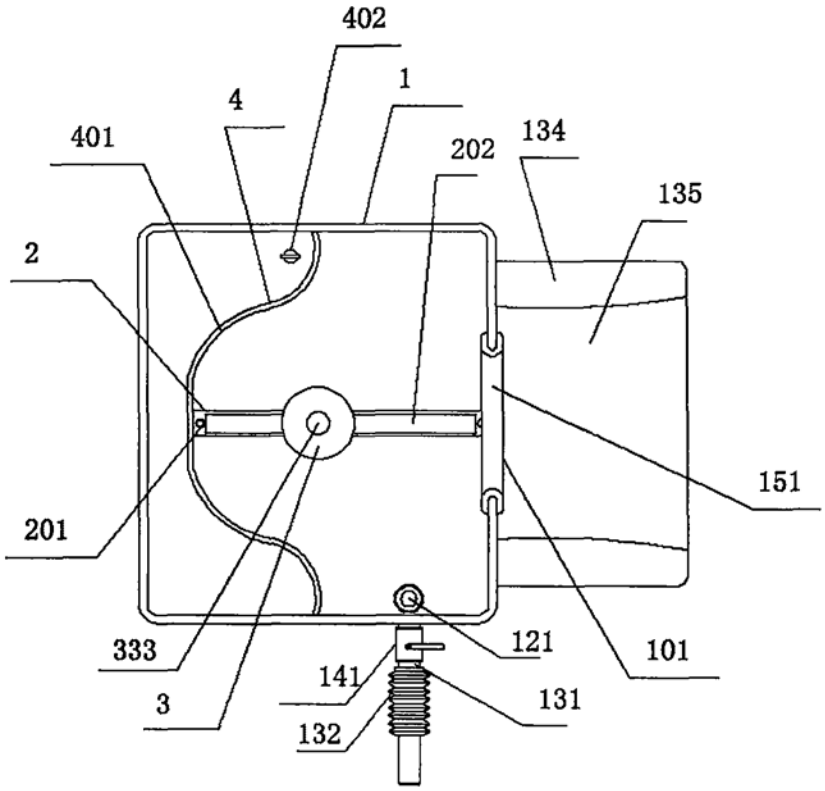
402
1
4
401
202
134
135
2
151
201
333
121
101
141
131
3
132

图1

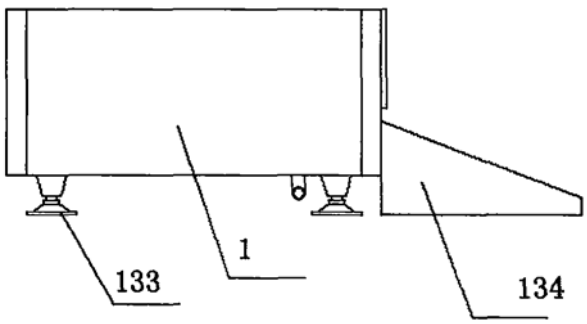
1
133
134

图2

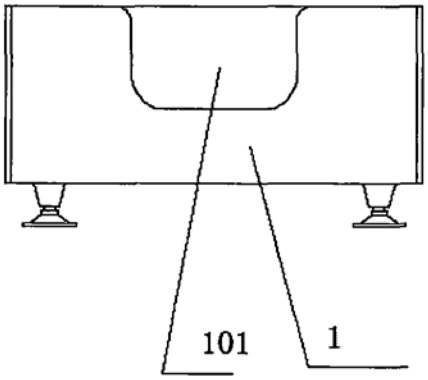

图3

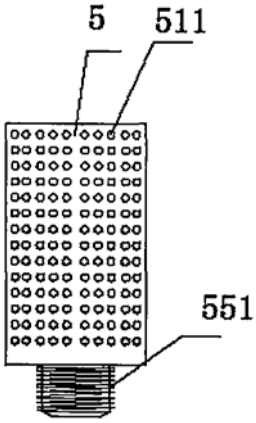

图4