(19)中华人民共和国国家知识产权局

(12)实用新型专利

(10)授权公告号 CN 213524950 U
(45)授权公告日 2021.06.25

(21)申请号 202021604010.3

(22)申请日 2020.08.05

(73)专利权人 铜陵鸿亿新材料科技有限公司
地址 244031 安徽省铜陵市铜官区狮子山高新区管委会办公楼4楼

(72)发明人 朱海燕 周桂俊 李大伟

(74)专利代理机构 合肥伟晟壹腾知识产权代理事务所(普通合伙) 34190
代理人 陈铖

(51)Int.Cl.
A47K 10/20(2006.01)

权利要求书1页 说明书3页 附图1页

(54)实用新型名称

一种带收缩挂绳的婴儿便携湿巾袋

(57)摘要

本实用新型公开了一种带收缩挂绳的婴儿便携湿巾袋，包括底盒，上盖，固定环和伸缩挂绳，所述的底盒上方扣接有上盖，该底盒的一端设置有固定环；所述的固定环上挂接有伸缩挂绳本实用新型中，固定环和伸缩挂绳的设置，携带方便，还可以挂在婴儿车上，使用起来也方便；底盒的设置，弧形底壳中间位置弯曲向上，缩短了弧形底壳与抽纸孔的距离，极大的方便了抽纸的拿取；上盖的设置，使用时，将半圆盖向一侧旋转，此时抽纸孔漏出，方便了湿巾纸的拿取，随后将半圆盖旋转回来，将抽纸孔遮蔽，由于半圆盖通过销轴与圆形槽活动连接，使用寿命长。

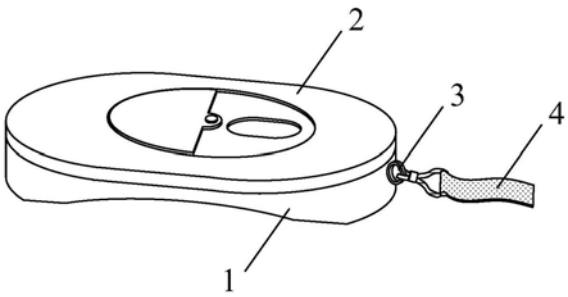

CN 213524950 U

1.一种带收缩挂绳的婴儿便携湿巾袋,其特征在于:包括底盒(1),上盖(2),固定环(3)和伸缩挂绳(4),所述的底盒(1)上方扣接有上盖(2),该底盒(1)的一端设置有固定环(3);所述的固定环(3)上挂接有伸缩挂绳(4);所述的底盒(1),上盖(2)和固定环(3)均采用PVC材质制成,其中底盒(1)和固定环(3)设置为一体式;所述的底盒(1)包括盒体(11)和弧形底壳(12),所述的盒体(11)的底部设置有弧形底壳(12);所述的弧形底壳(12)中间位置弯曲向上;

所述的上盖(2)包括上盖本体(21),圆形槽(22),抽纸孔(23)和半圆盖(24),所述的上盖本体(21)上开设有圆形槽(22),该圆形槽(22)内又开设有抽纸孔(23);所述的半圆盖(24)通过销轴与圆形槽(22)活动连接;

所述的圆形槽(22)开设深度是上盖本体(21)厚度的1/2;所述的半圆盖(24)与上盖本体(21)上表面平齐。

一种带收缩挂绳的婴儿便携湿巾袋

技术领域

[0001] 本实用新型具体涉及湿巾盒技术领域，具体是一种带收缩挂绳的婴儿便携湿巾袋。

背景技术

[0002] 湿巾是用来擦拭皮肤的湿润的纸巾。市场上的湿巾大致可以分为两类:一类是本身已经被消毒，但不能消毒其他物品，里面含有护肤的成分，只能做皮肤湿润保养的。另一类是不仅本身被消毒，而且对别的物品也可起到消毒作用的消毒湿巾，可以用做皮肤擦伤、划伤等的消毒或杀菌。

[0003] 湿巾在使用的时候，随着湿巾纸的不断减少，位于湿巾盒底部的湿巾越不容易被拿取，现有的湿巾盒扣盖采用翻盖的设计方式，随着长时间的使用，翻盖易折断，使用不方便。

实用新型内容

[0004] 本实用新型的目的在于提供一种带收缩挂绳的婴儿便携湿巾袋，以解决上述背景技术中提出的湿巾在使用的时候，随着湿巾纸的不断减少，位于湿巾盒底部的湿巾越不容易被拿取，现有的湿巾盒扣盖采用翻盖的设计方式，随着长时间的使用，翻盖易折断，使用不方便的问题。

[0005] 为实现上述目的，本实用新型提供如下技术方案：

[0006] 一种带收缩挂绳的婴儿便携湿巾袋，包括底盒，上盖，固定环和伸缩挂绳，所述的底盒上方扣接有上盖，该底盒的一端设置有固定环;所述的固定环上挂接有伸缩挂绳。

[0007] 作为本实用新型的进一步方案，所述的底盒，上盖和固定环均采用PVC材质制成，其中底盒和固定环设置为一体式。

[0008] 作为本实用新型的进一步方案，所述的底盒包括盒体和弧形底壳，所述的盒体的底部设置有弧形底壳;所述的弧形底壳中间位置弯曲向上，缩短了弧形底壳与抽纸孔的距离，极大的方便了抽纸的拿取。

[0009] 作为本实用新型的进一步方案，所述的上盖包括上盖本体，圆形槽，抽纸孔和半圆盖，所述的上盖本体上开设有圆形槽，该圆形槽内又开设有抽纸孔;所述的半圆盖通过销轴与圆形槽活动连接，使用时，将半圆盖向一侧旋转，此时抽纸孔漏出，方便了湿巾纸的拿取，随后将半圆盖旋转回来，将抽纸孔遮蔽，由于半圆盖通过销轴与圆形槽活动连接，使用寿命长。

[0010] 作为本实用新型的进一步方案，所述的圆形槽开设深度是上盖本体厚度的1/2;所述的半圆盖与上盖本体上表面平齐。

[0011] 与现有技术相比，本实用新型的有益效果是：

[0012] 1.本实用新型中，固定环和伸缩挂绳的设置，携带方便，还可以挂在婴儿车上，使用起来也方便；

[0013] 2.本实用新型中,底盒的设置,弧形底壳中间位置弯曲向上,缩短了弧形底壳与抽纸孔的距离,极大的方便了抽纸的拿取;

[0014] 3.本实用新型中,上盖的设置,使用时,将半圆盖向一侧旋转,此时抽纸孔漏出,方便了湿巾纸的拿取,随后将半圆盖旋转回来,将抽纸孔遮蔽,由于半圆盖通过销轴与圆形槽活动连接,使用寿命长。

附图说明

[0015] 图1是本实用新型的结构示意图。

[0016] 图2是本实用新型的底盒结构示意图。

[0017] 图3是本实用新型的上盖结构示意图。

[0018] 图中:1-底盒,11-盒体,12-弧形底壳,2-上盖,21-上盖本体,22-圆形槽,23-抽纸孔,24-半圆盖,3-固定环,4-伸缩挂绳。

具体实施方式

[0019] 下面将结合本实用新型实施例中的附图,对本实用新型实施例中的技术方案进行清楚、完整地描述,显然,所描述的实施例仅仅是本实用新型一部分实施例,而不是全部的实施例。基于本实用新型中的实施例,本领域普通技术人员在没有做出创造性劳动前提下所获得的所有其他实施例,都属于本实用新型保护的范围。

[0020] 请参阅图1-3,本实用新型实施例中,一种带收缩挂绳的婴儿便携湿巾袋,包括底盒1,上盖2,固定环3和伸缩挂绳4,所述的底盒1上方扣接有上盖2,该底盒1的一端设置有固定环3;所述的固定环3上挂接有伸缩挂绳4。

[0021] 所述的底盒1,上盖2和固定环3均采用PVC材质制成,其中底盒1和固定环3设置为一体式。

[0022] 所述的底盒1包括盒体11和弧形底壳12,所述的盒体11的底部设置有弧形底壳12;所述的弧形底壳12中间位置弯曲向上,缩短了弧形底壳12与抽纸孔23的距离,极大的方便了抽纸的拿取。

[0023] 所述的上盖2包括上盖本体21,圆形槽22,抽纸孔23和半圆盖24,所述的上盖本体21上开设有圆形槽22,该圆形槽22内又开设有抽纸孔23;所述的半圆盖24通过销轴与圆形槽22活动连接,使用时,将半圆盖24向一侧旋转,此时抽纸孔23漏出,方便了湿巾纸的拿取,随后将半圆盖24旋转回来,将抽纸孔23遮蔽,由于半圆盖24通过销轴与圆形槽22活动连接,使用寿命长。

[0024] 所述的圆形槽22开设深度是上盖本体21厚度的1/2;所述的半圆盖24与上盖本体21上表面平齐。

[0025] 本实用新型的工作原理是:使用时,将半圆盖24向一侧旋转,此时抽纸孔23漏出,方便了湿巾纸的拿取,由于弧形底壳12中间位置弯曲向上,缩短了弧形底壳12与抽纸孔23的距离,极大的方便了抽纸的拿取,将抽纸孔23遮蔽,由于半圆盖24通过销轴与圆形槽22活动连接,使用寿命长,且固定环3和伸缩挂绳4的设置,携带方便,还可以挂在婴儿车上,使用起来也方便。

[0026] 对于本领域技术人员而言,显然本实用新型不限于上述示范性实施例的细节,而

且在不背离本实用新型的精神或基本特征的情况下，能够以其他的具体形式实现本实用新型。因此，无论从哪一点来看，均应将实施例看作是示范性的，而且是非限制性的，本实用新型的范围由所附权利要求而不是上述说明限定，因此旨在将落在权利要求的等同要件的含义和范围内的所有变化囊括在本实用新型内。不应将权利要求中的任何附图标记视为限制所涉及的权利要求。

[0027] 此外，应当理解，虽然本说明书按照实施方式加以描述，但并非每个实施方式仅包含一个独立的技术方案，说明书的这种叙述方式仅仅是为清楚起见，本领域技术人员应当将说明书作为一个整体，各实施例中的技术方案也可以经适当组合，形成本领域技术人员可以理解的其他实施方式。

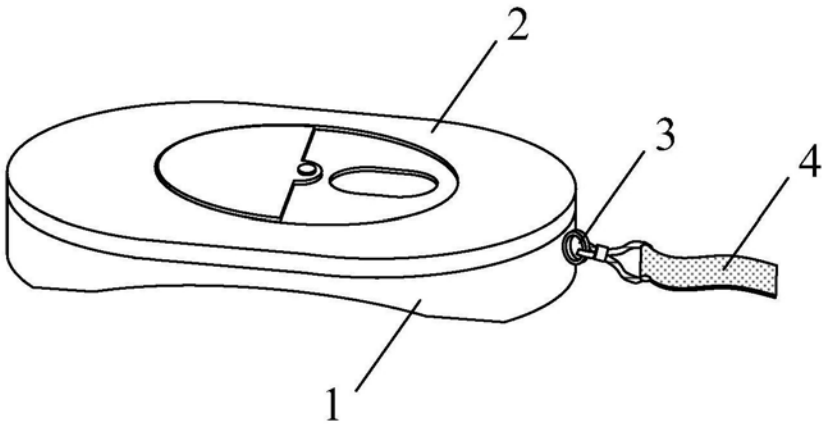

图1

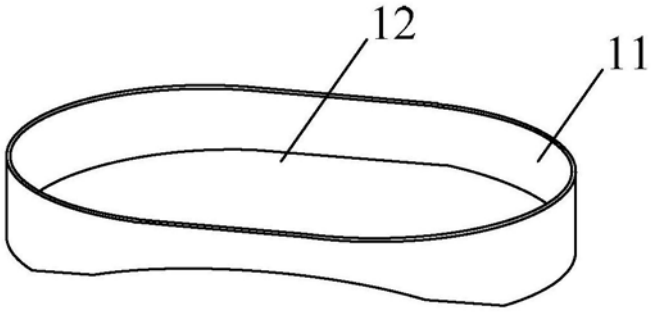

图2

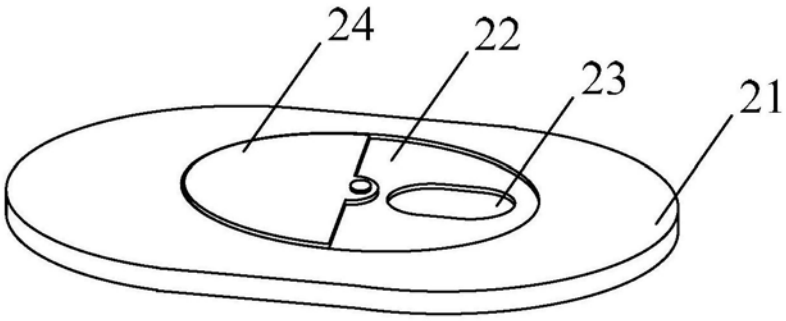

图3