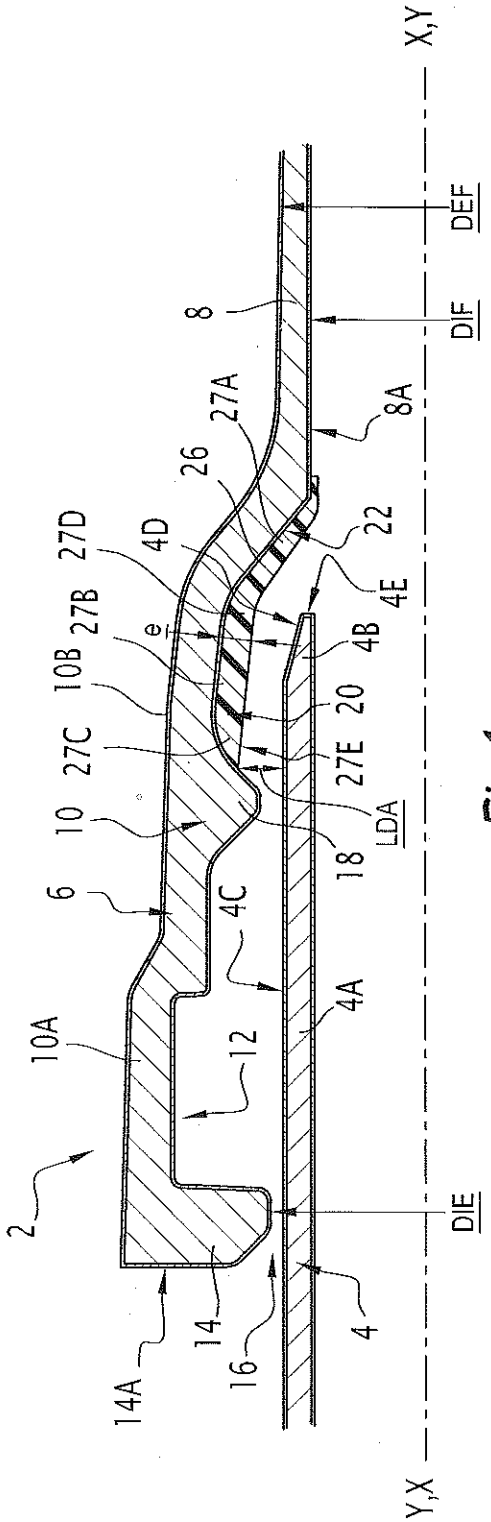
X,Y
Y,X
DEF
DIF
DIE
LDA
2
4
6
8
8A
10
10A
10B
12
14
14A
16
18
20
22
26
27A
27B
27C
27D
27E
4A
4B
4C
4D
4E
e

Fig.1

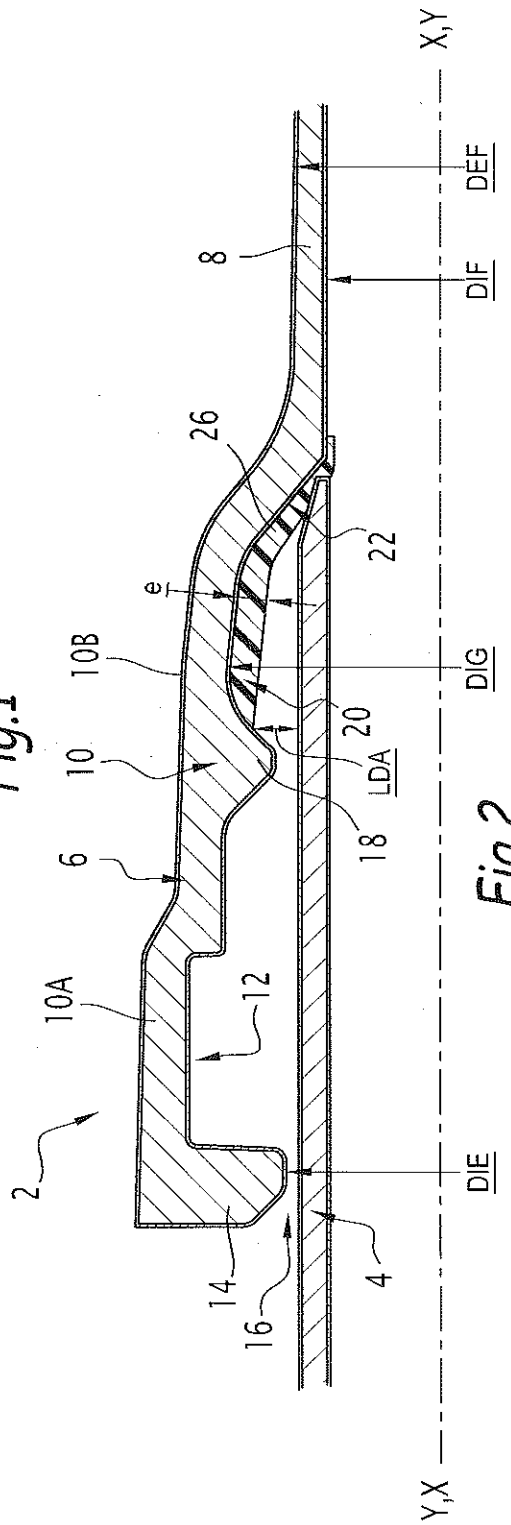
X,Y
Y,X
DEF
DIF
DIG
DIE
LDA
2
4
6
8
10
10A
10B
12
14
16
18
20
22
26
e

Fig.2

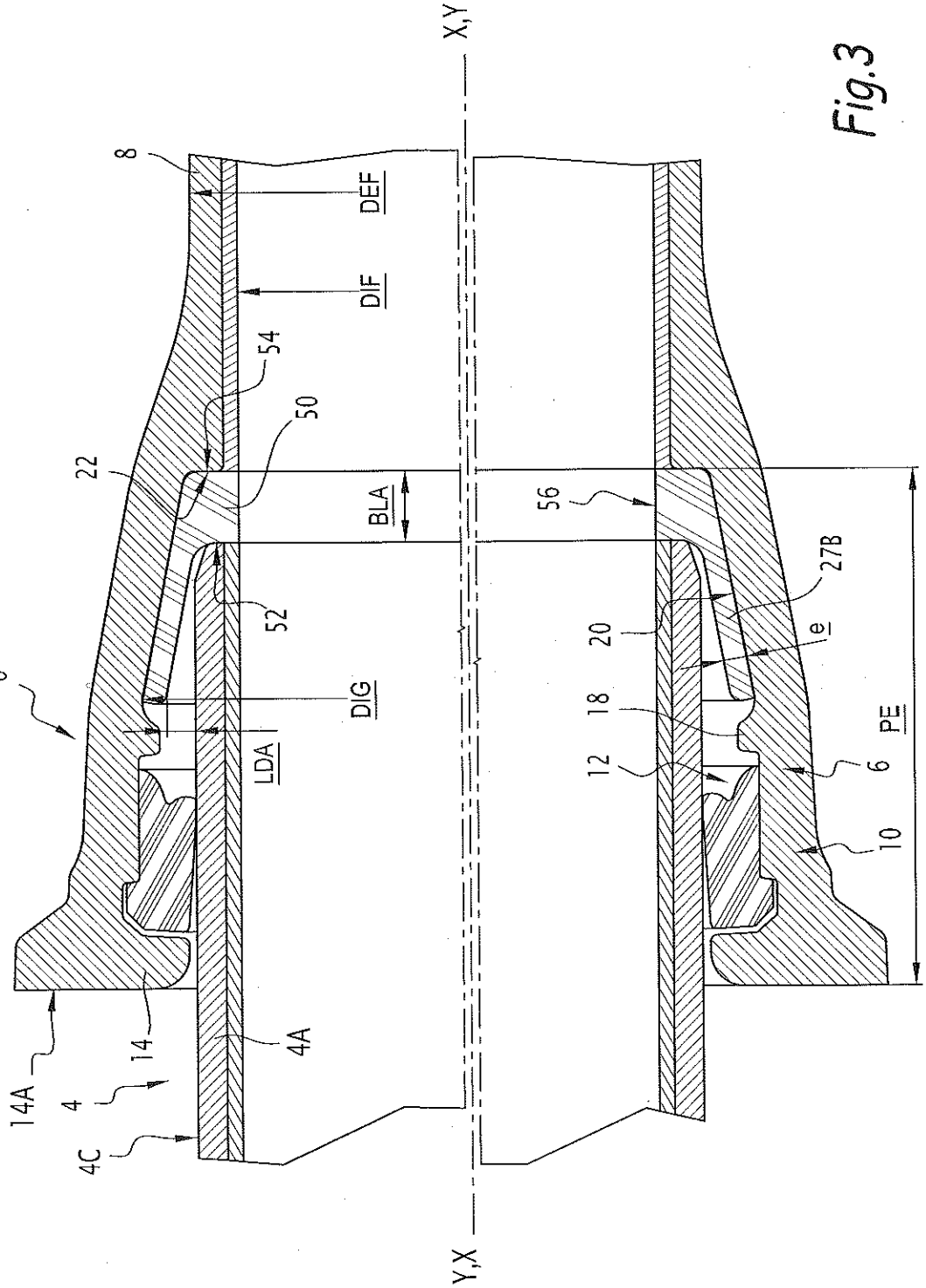
X,Y
Y,X
8
DEF
DIF
54
50
22
BLA
56
27B
e
20
18
12
6
PE
10
52
DIG
LDA
4A
14
14A
4
4C
6

Fig.3

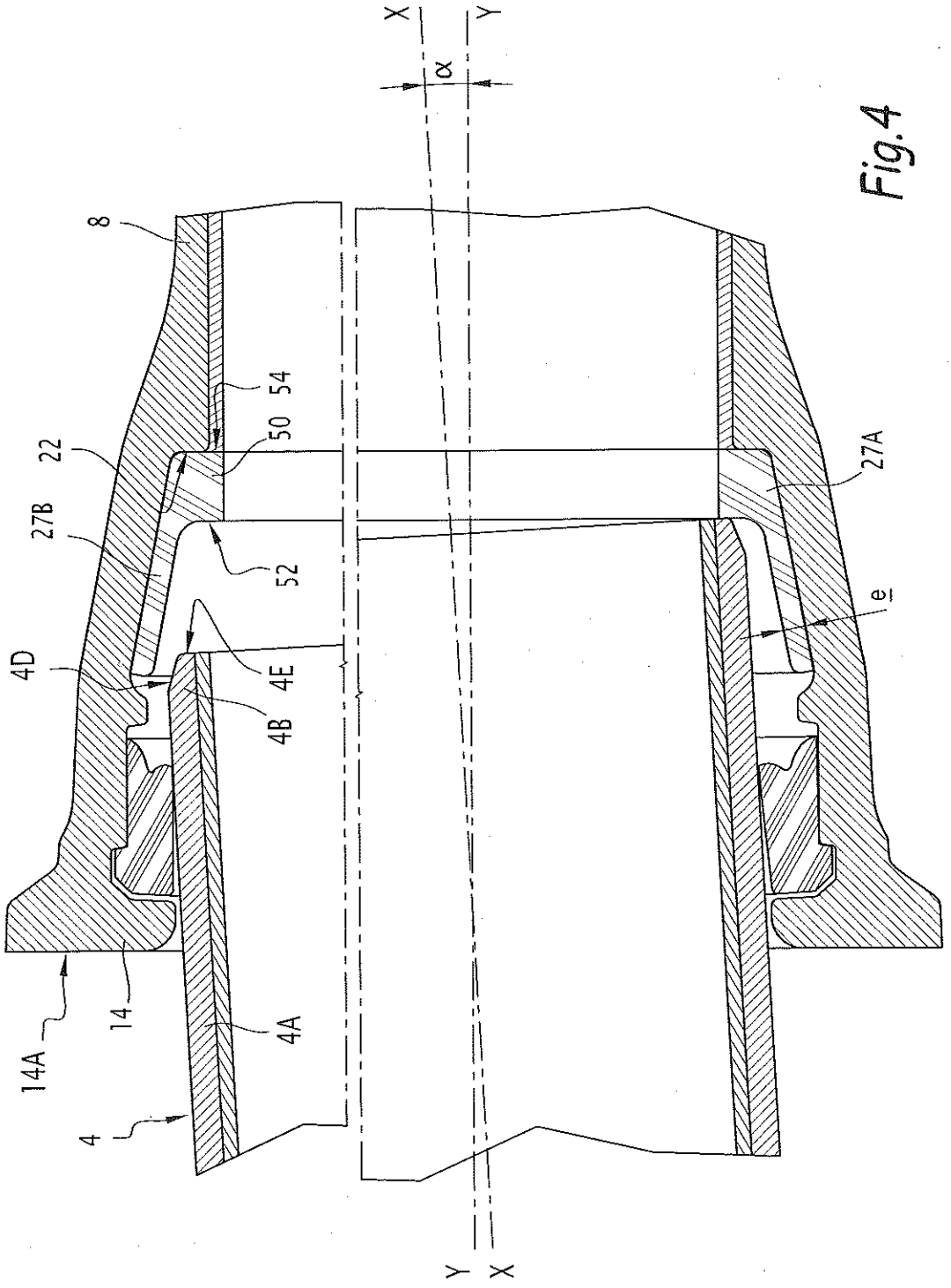

Fig.4

Fig.5

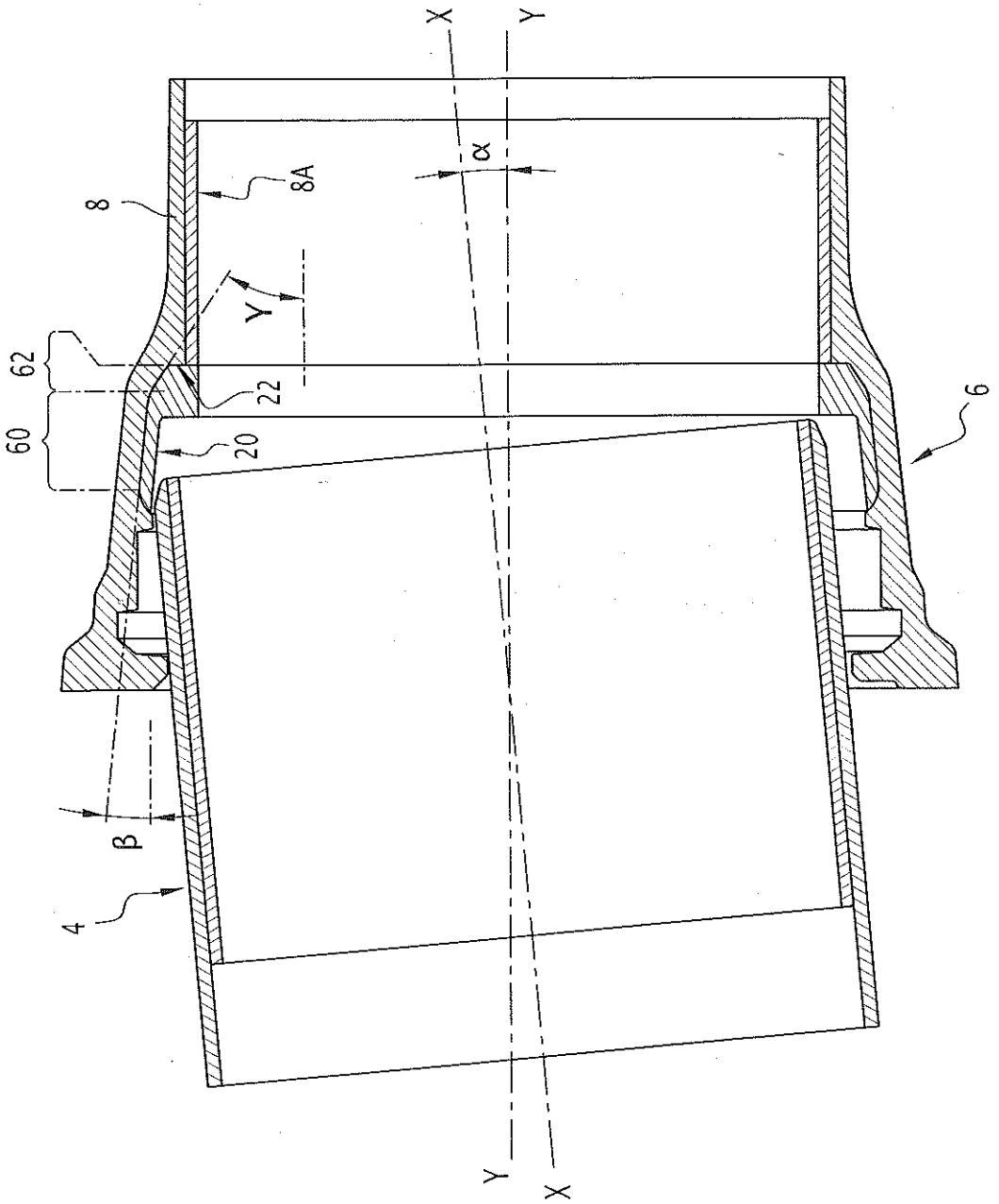

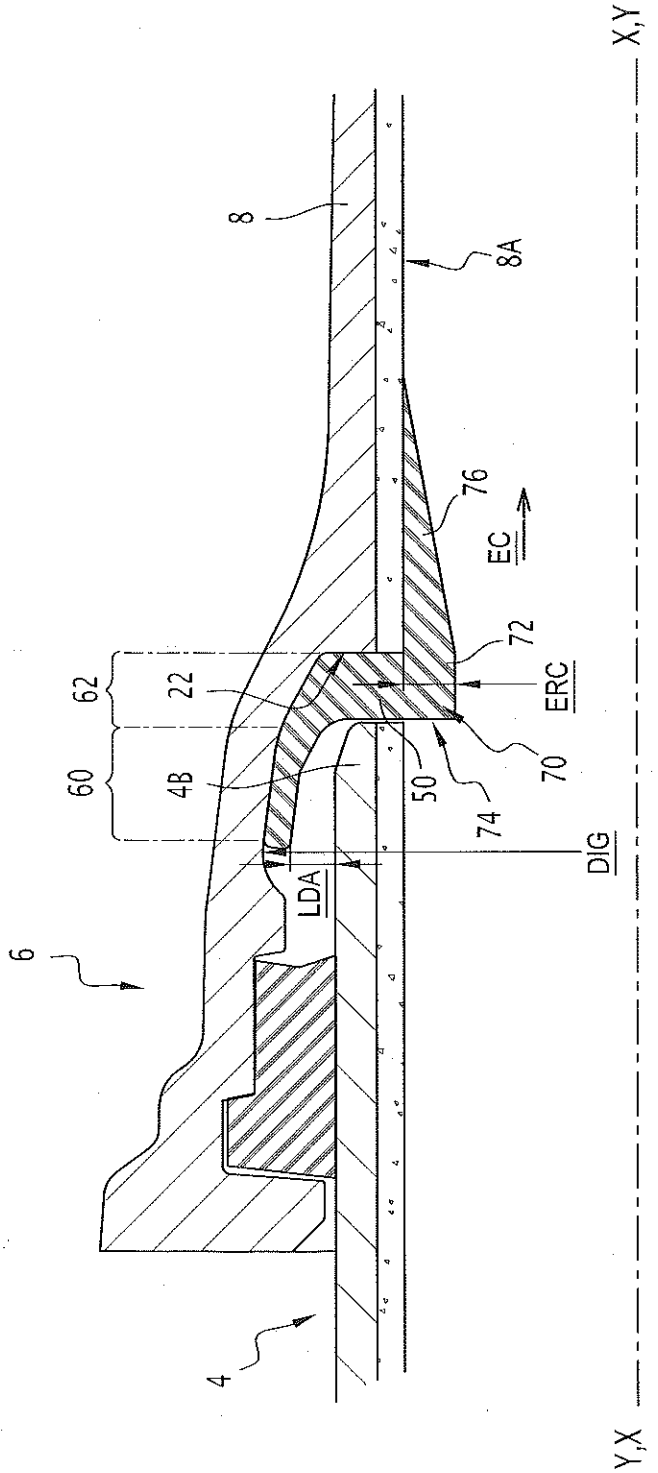

Fig.6