(19)中华人民共和国国家知识产权局

(12)实用新型专利

(10)授权公告号 CN 204753221 U
(45)授权公告日 2015.11.11

(21)申请号 201520240126.6

(22)申请日 2015.04.20

(73)专利权人 浙江恒悦经编有限公司
地址 313013 浙江省湖州市南浔区练市镇水口村花林大桥东堍

(72)发明人 马根生

(74)专利代理机构 北京众合诚成知识产权代理有限公司 11246
代理人 连围

(51)Int.Cl.
D06H 7/00(2006.01)

(ESM)同样的发明创造已同日申请发明专利

权利要求书1页 说明书2页 附图2页

(54)实用新型名称

一种布料裁切机用刀具装置

(57)摘要

本实用新型公开了一种布料裁切机用刀具装置，包括刀具架，所述刀具架为门形架体，其顶部横板上固定有推动气缸，推动气缸的推杆向下穿过顶部横板并固定有条形板，条形板的底面具有刀具槽，刀具插套在刀具槽中并通过螺栓固定连接在条形板上，条形板的前侧壁和后侧壁上固定有多个支撑套筒，支撑套筒的内侧壁上成型有多个凸起部，缓冲杆插套在支撑套筒中，缓冲杆的侧壁成型有多个竖直滑槽，凸起部插套在竖直滑槽中，凸起部的顶面压靠在竖直滑槽的顶面上，缓冲杆的下端固定有压块，弹簧插套在缓冲杆中，弹簧的上端着力于凸起部的底端面上、下端着力于压块的顶面上。它可以将布料固定，通过推动气缸推动裁切，其裁切效果好，切口整齐，效率高。

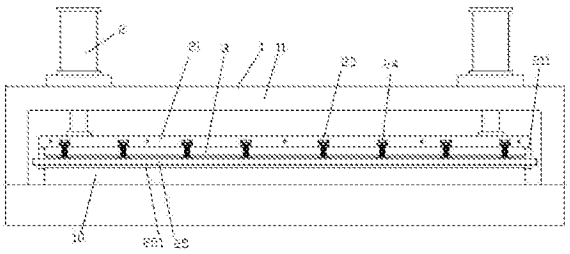

CN 204753221 U

1. 一种布料裁切机用刀具装置，包括刀具架 (1)，其特征在于：所述刀具架 (1) 为门形架体，其顶部横板 (11) 上固定有推动气缸 (2)，推动气缸 (2) 的推杆向下穿过顶部横板 (11) 并固定有条形板 (21)，条形板 (21) 的底面具有刀具槽 (22)，刀具 (3) 插套在刀具槽 (22) 中并通过螺栓固定连接在条形板 (21) 上，条形板 (21) 的前侧壁和后侧壁上固定有多个支撑套筒 (23)，支撑套筒 (23) 的内侧壁上成型有多个凸起部 (231)，缓冲杆 (24) 插套在支撑套筒 (23) 中，缓冲杆 (24) 的侧壁成型有多个竖直滑槽 (241)，凸起部 (231) 插套在竖直滑槽 (241) 中，凸起部 (231) 的顶面压靠在竖直滑槽 (241) 的顶面上，缓冲杆 (24) 的下端固定有压块 (25)，弹簧 (26) 插套在缓冲杆 (24) 中，弹簧 (26) 的上端着力于凸起部 (231) 的底端面上、下端着力于压块 (25) 的顶面上，压块 (25) 的底面固定有橡胶层 (251)。

2. 根据权利要求 1 所述的一种布料裁切机用刀具装置，其特征在于：所述条形板 (21) 的左右两侧的底部固定有限位块 (211)，两个限位块 (211) 与裁切机的台板上固定有的缓冲板 (10) 的左右两侧相对应，限位块 (211) 处于缓冲板 (10) 的左右两侧。

3. 根据权利要求 2 所述的一种布料裁切机用刀具装置，其特征在于：所述橡胶层 (251) 的底面具有网纹状槽。

4. 根据权利要求 3 所述的一种布料裁切机用刀具装置，其特征在于：所述顶部横板 (11) 上固定有两个推动气缸 (2)。

5. 根据权利要求 4 所述的一种布料裁切机用刀具装置，其特征在于：所有支撑套筒 (23) 的外侧壁上成型有支撑臂 (232)，支撑臂 (232) 焊接固定在条形板 (21) 的前侧壁或后侧壁上。

一种布料裁切机用刀具装置

技术领域：

[0001] 本实用新型涉及纺织设备技术领域，更具体的说涉及一种布料裁切机用刀具装置。

背景技术：

[0002] 布料在加工完成后，需要采样或者是进行裁切，现有的布料裁切方式一般采用剪刀进行人工剪切，其效率慢，而且采用人工剪裁其切口不平整，容易产生斜向的切口，其精度不高。

实用新型内容：

[0003] 本实用新型的目的是克服现有技术的不足，提供一种布料裁切机用刀具装置，它可以将布料固定，通过推动气缸推动裁切，其裁切效果好，切口整齐，效率高。

[0004] 本实用新型解决所述技术问题的方案是：

[0005] 一种布料裁切机用刀具装置，包括刀具架，所述刀具架为门形架体，其顶部横板上固定有推动气缸，推动气缸的推杆向下穿过顶部横板并固定有条形板，条形板的底面具有刀具槽，刀具插套在刀具槽中并通过螺栓固定连接在条形板上，条形板的前侧壁和后侧壁上固定有多个支撑套筒，支撑套筒的内侧壁上成型有多个凸起部，缓冲杆插套 在支撑套筒中，缓冲杆的侧壁成型有多个竖直滑槽，凸起部插套在竖直滑槽中，凸起部的顶面压靠在竖直滑槽的顶面上，缓冲杆的下端固定有压块，弹簧插套在缓冲杆中，弹簧的上端着力于凸起部的底端面上、下端着力于压块的顶面上，压块的底面固定有橡胶层。

[0006] 所述条形板的左右两侧的底部固定有限位块，两个限位块与裁切机的台板上固定有的缓冲板的左右两侧相对应，限位块处于缓冲板的左右两侧。

[0007] 所述橡胶层的底面具有网纹状槽。

[0008] 所述顶部横板上固定有两个推动气缸。

[0009] 所有支撑套筒的外侧壁上成型有支撑臂，支撑臂焊接固定在条形板的前侧壁或后侧壁上。

[0010] 本实用新型的突出效果是：

[0011] 与现有技术相比，它可以将布料固定，通过推动气缸推动裁切，其裁切效果好，切口整齐，效率高。

附图说明：

[0012] 图 1 是本实用新型的结构示意图；

[0013] 图 2 是本实用新型的局部剖视图；

[0014] 图 3 是本实用新型的支撑套筒的局部结构示意图；

[0015] 图 4 是图 1 的局部放大图。

具体实施方式：

[0016] 下面结合附图和具体的较佳实施例对本实用新型进行详细阐述，以使本实用新型的优点和特征能更易于被本领域技术人员理解，这些实施例仅仅是例示的目的，并不旨在对本实用新型的范围进行限定。

[0017] 实施例，见如图 1 至图 4 所示，一种布料裁切机用刀具装置，包括刀具架 1，所述刀具架 1 为门形架体，其顶部横板 11 上固定有推动气缸 2，推动气缸 2 的推杆向下穿过顶部横板 11 并固定有条形板 21，条形板 21 的底面具有刀具槽 22，刀具 3 插套在刀具槽 22 中并通过螺栓固定连接在条形板 21 上，条形板 21 的前侧壁和后侧壁上固定有多个支撑套筒 23，支撑套筒 23 的内侧壁上成型有多个凸起部 231，缓冲杆 24 插套在支撑套筒 23 中，缓冲杆 24 的侧壁成型有多个竖直滑槽 241，凸起部 231 插套在竖直滑槽 241 中，凸起部 231 的顶面压靠在竖直滑槽 241 的顶面上，缓冲杆 24 的下端固定有压块 25，弹簧 26 插套在缓冲杆 24 中，弹簧 26 的上端着力于凸起部 231 的底端面上、下端着力于压块 25 的顶面上，压块 25 的底面固定有橡胶层 251。

[0018] 进一步的说，所述条形板 21 的左右两侧的底部固定有限位块 211，两个限位块 211 与裁切机的台板上固定有的缓冲板 10 的左右两侧相对应，限位块 211 处于缓冲板 10 的左右两侧。

[0019] 进一步的说，所述橡胶层 251 的底面具有网纹状槽。

[0020] 进一步的说，所述顶部横板 11 上固定有两个推动气缸 2。

[0021] 进一步的说，所有支撑套筒 23 的外侧壁上成型有支撑臂 232，支撑臂 232 焊接固定在条形板 21 的前侧壁或后侧壁上。

[0022] 工作原理：将布料放置在裁切机的台板上的缓冲板 10 上，然后通 过推动气缸 2 的推杆向下伸出，从而使得条形板 21 快速下压，从而使得压块 25 下压，将布料压制住，然后继续下压，使得刀具 3 对布料进行裁切，其中，继续下压时，通过弹簧 26 的作用，保证压块 25 都布料的固定的同时，缓冲杆 24 向上伸出支撑套筒 23，而其采用的橡胶层 251 的底面具有网纹状槽，增加摩擦力。

[0023] 以上实施方式仅用于说明本实用新型，而并非对本实用新型的限制，有关技术领域的普通技术人员，在不脱离本实用新型的精神和范围的情况下，还可以做出各种变化和变型，因此所有等同的技术方案也属于本实用新型的范畴，本实用新型的专利保护范围应由权利要求限定。

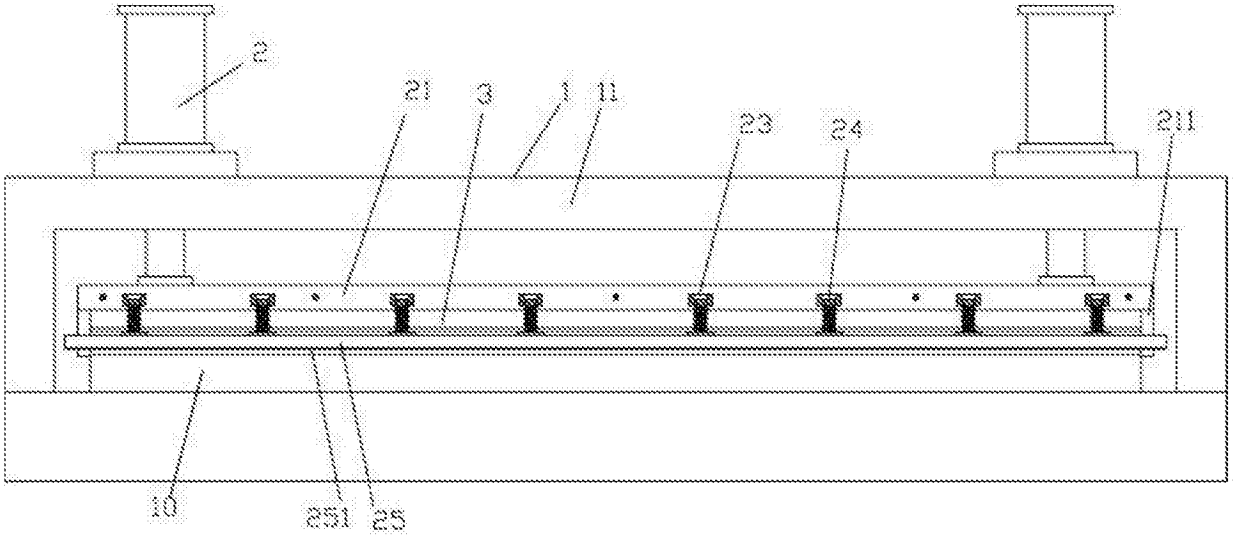

图 1

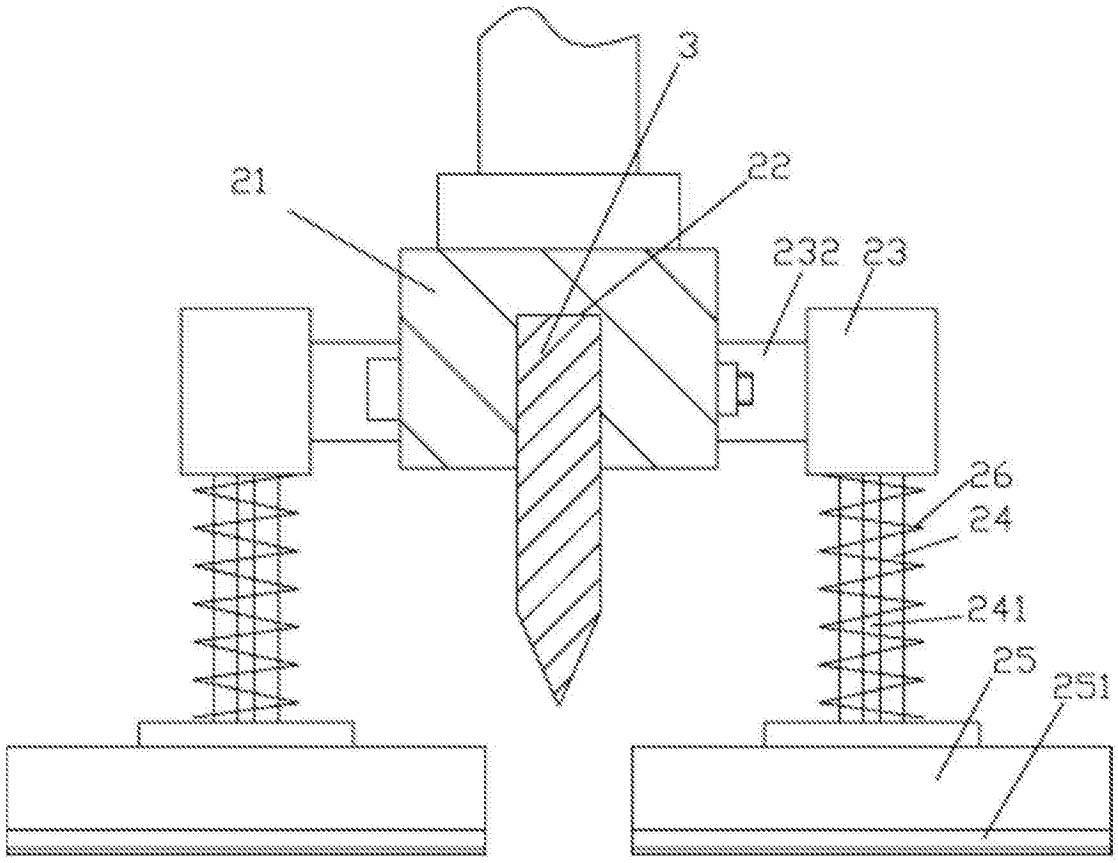

图 2

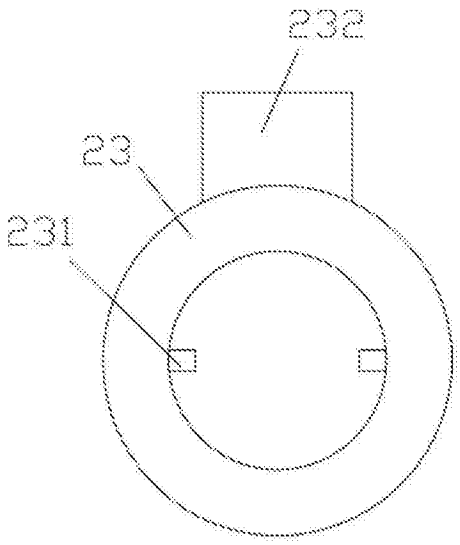

图 3

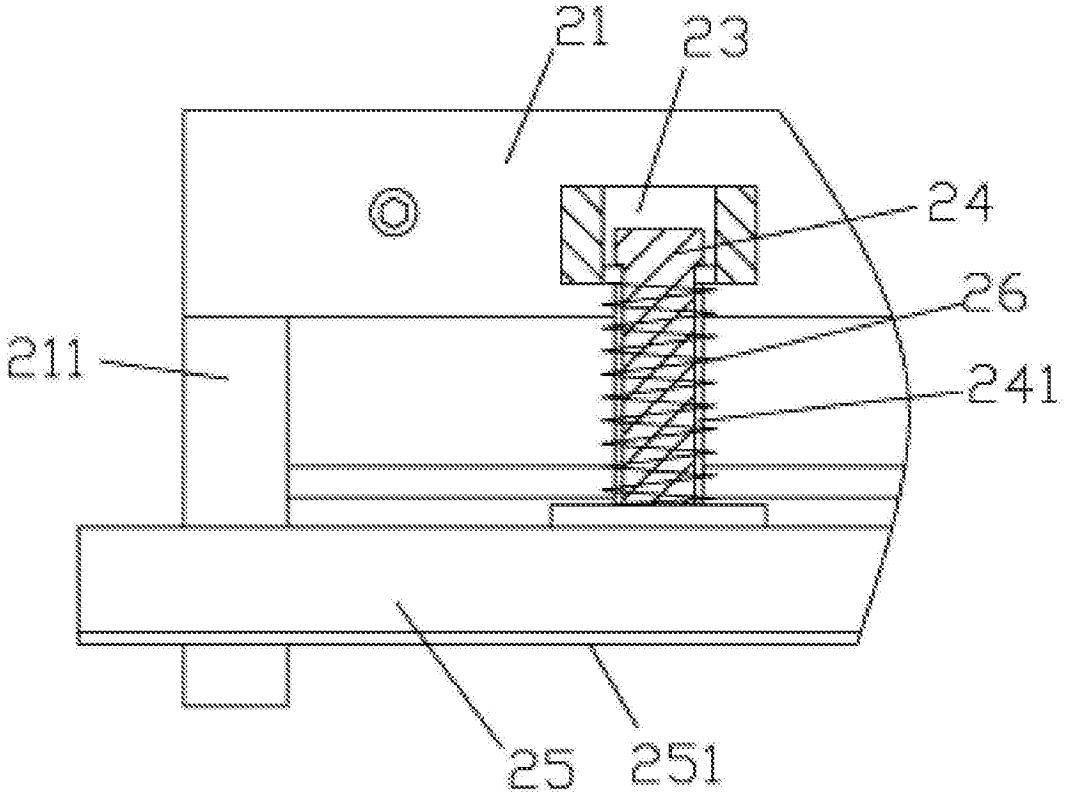

图 4