(19)中华人民共和国国家知识产权局

(12)实用新型专利

(10)授权公告号 CN 202413104 U
(45)授权公告日 2012.09.05

(21)申请号 201220047544.X

(22)申请日 2012.02.15

(73)专利权人 丁巧娜
地址 315181 浙江省宁波市鄞州区横街镇发发新村西边三楼

(72)发明人 丁巧娜

(51)Int.Cl.
B43K 29/20(2006.01)

权利要求书 1 页 说明书 1 页 附图 1 页

(54)实用新型名称

带牙签盒的笔

(57)摘要

本实用新型涉及一种文具用品，尤其是涉及一款带牙签盒的笔，其主要解决现有的笔没有牙签盒的装置，无法做到一物多用的技术问题。本实用新型的一款带牙签盒的笔，包括笔体，其主要特征在于所述的笔体外侧设有牙签盒，牙签盒上设有牙签出入启闭开关。本实用新型具有结构简单，使用方便，一物多用，携带方便的特点。

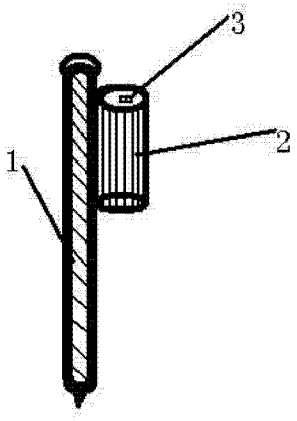

CN 202413104 U

1. 一款带牙签盒的笔，包括笔体，其主要特征在于所述的笔体外侧设有牙签盒，牙签盒上设有牙签出入启闭开关。

带牙签盒的笔

技术领域

[0001] 本实用新型涉及一种文具用品，尤其是涉及一款带牙签盒的笔。

背景技术

[0002] 目前市面上销售各种各样的笔，但功能单一，而且使用范围不广泛。

发明内容

[0003] 本实用新型的目的是提供一款带牙签盒的笔，其主要解决现有的笔没有牙签盒的装置，无法做到一物多用的技术问题。

[0004] 本实用新型的上述技术问题主要是通过下述技术方案得以解决的。

[0005] 本实用新型的一款带牙签盒的笔，包括笔体，其主要特征在于所述的笔体外侧设有牙签盒，牙签盒上设有牙签出入启闭开关。

[0006] 本实用新型具有结构简单，使用方便，一物多用，携带方便的特点。

附图说明

[0007] 附图 1 是本实用新型的结构示意图。

具体实施方式

[0008] 下面通过实施例，并结合附图对本实用新型的技术方案作进一步的具体说明。

[0009] 实施例，如图 1 所示，本例的一款带牙签盒的笔，包括笔体 1，在笔体 1 的外侧设有牙签盒 2，牙签盒 2 上设有牙签出入启闭开关 3。

[0010] 使用时，当人们需要抠东西时，可以很方便的将笔体外侧的牙签盒打开，就能轻松的拿出牙签来抠东西，具有结构简单，使用方便，一物多用，携带方便的特点。

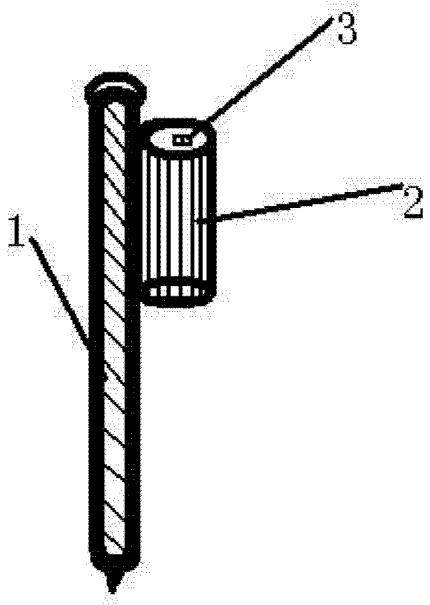

图 1