(19)中华人民共和国国家知识产权局

(12)实用新型专利

(10)授权公告号 CN 209360360 U
(45)授权公告日 2019.09.10

(21)申请号 201821833814.3

(22)申请日 2018.11.08

(73)专利权人 厦门鸥乐科技有限公司
地址 361000 福建省厦门市火炬高新区(翔安)产业区翔虹路5号301-A

(72)发明人 陈佩清 郑成全

(74)专利代理机构 厦门创象知识产权代理有限公司 35232
代理人 王凤玲

(51)Int.Cl.
A47J 27/00(2006.01)
A47J 36/06(2006.01)

权利要求书1页 说明书4页 附图3页

(54)实用新型名称

一种烹饪器具的装配结构及烹饪器具

(57)摘要

本实用新型提出了一种烹饪器具的装配结构及烹饪器具，该装配结构包括锅体、发热盘及锁紧部件；锅体的侧壁上构造有向内突出锅体的侧壁外壁面的第一凹槽，第一凹槽为环形；发热盘的底面构造有向上凹陷的第二凹槽，且发热盘设在锅体底部，锅体与发热盘的顶面限定出用于容纳水的容水腔；锁紧部件具有阻力部、动力部及支柱，动力部向发热盘施加向上的作用力，阻力部向第一凹槽的内壁面施加向下的作用力；从而提高烹饪器具的密封性能。

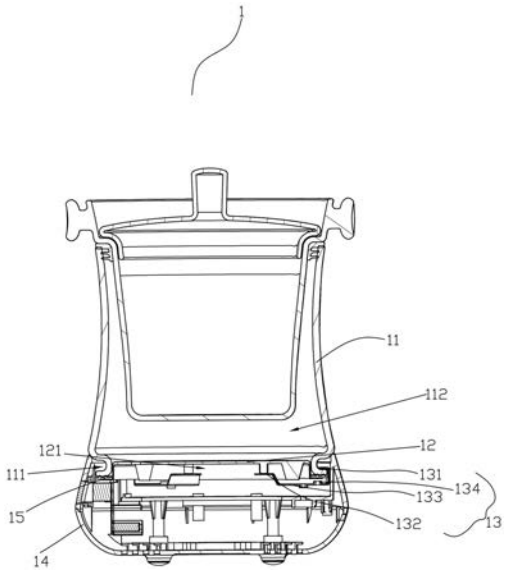

CN 209360360 U

1.一种烹饪器具的装配结构,其特征在于,包括:

锅体,所述锅体的侧壁上构造有向内突出所述锅体的侧壁外壁面的第一凹槽,所述第一凹槽为环形;

发热盘,所述发热盘的底面构造有向上凹陷的第二凹槽,且所述发热盘设在所述锅体底部,所述锅体与所述发热盘的顶面限定出用于容纳水的容水腔;

锁紧部件,所述锁紧部件具有与所述第一凹槽的内壁面抵接的阻力部以及连接所述第二凹槽的底面的动力部,所述阻力部与所述动力部通过连接部连接在一起,所述连接部上设有抵接所述发热盘的支柱;当所述动力部向所述发热盘施加向上的作用力时,所述阻力部向所述第一凹槽的内壁面施加向下的作用力。

2.如权利要求1所述的烹饪器具的装配结构,其特征在于,所述发热盘上套设有密封硅胶圈,当所述阻力部向所述第一凹槽的内壁面施加向下的作用力时,所述锅体向所述密封硅胶圈施加向下的作用力,使所述密封硅胶圈密封设置在所述发热盘与所述锅体之间。

3.如权利要求1所述的烹饪器具的装配结构,其特征在于,所述动力部通过紧固件连接所述第二凹槽的底面。

4.如权利要求1所述的烹饪器具的装配结构,其特征在于,所述第一凹槽设置在所述锅体的侧壁靠近底面的区域处。

5.如权利要求1所述的烹饪器具的装配结构,其特征在于,所述锁紧部件沿锅体周向分为多个,多个锁紧部件呈环形均匀分布。

6.如权利要求1所述的烹饪器具的装配结构,其特征在于,所述第一凹槽通过对所述锅体的侧壁向内冲压而成。

7.如权利要求1所述的烹饪器具的装配结构,其特征在于,还包括底座,所述底座将所述发热盘包覆在内,且所述底座与所述锅体衔接。

8.一种烹饪器具,其特征在于包括如权利要求1-7中任一项所述的烹饪器具的装配结构。

一种烹饪器具的装配结构及烹饪器具

技术领域

[0001] 本实用新型涉及家用电器技术领域，特别涉及一种烹饪器具的装配结构及具有其的烹饪器具。

背景技术

[0002] 相关技术中的诸如隔水炖锅的烹饪器具，由于各部件之间的密封性差，而影响性能。例如发热盘与锅体之间密封性差会导致烹饪过程中漏水，严重影响了产品的使用性能，存在改进空间。

实用新型内容

[0003] 本实用新型旨在至少在一定程度上解决上述技术中的技术问题之一。为此，本实用新型的第一个目的在于提出一种一种烹饪器具的装配结构，其可提高烹饪器具的密封性能。

[0004] 本实用新型的第二个目的在于提出一种烹饪器具盖，所述烹饪器具密封性好。

[0005] 为达到上述目的，本实用新型第一方面实施例提出了一种烹饪器具的装配结构，其包括：

[0006] 锅体，所述锅体的侧壁上构造有向内突出所述锅体的侧壁外壁面的第一凹槽，所述第一凹槽为环形；

[0007] 发热盘，所述发热盘的底面构造有向上凹陷的第二凹槽，且所述发热盘设在所述锅体底部，所述锅体与所述发热盘的顶面限定出用于容纳水的容水腔；

[0008] 锁紧部件，所述锁紧部件具有与所述第一凹槽的内壁面抵接的阻力部以及连接所述第二凹槽的底面的动力部，所述阻力部与所述动力部通过连接部连接在一起，所述连接部上设有抵接所述发热盘的支柱；当所述动力部向所述发热盘施加向上的作用力时，所述阻力部向所述第一凹槽的内壁面施加向下的作用力。

[0009] 根据本实用新型实施例的一种烹饪器具的装配结构，其通过对锅体和发热盘的结构设计，锁紧部件包覆锅体与发热盘的连接处，通过杠杆原理，使锁紧部件向发热盘施加向上的作用力，向锅体施加向下的作用力，进而使得锅体与发热盘密封连接，同时发热盘直接对容水腔内的水进行加热，提高烹饪效率。

[0010] 另外，根据本实用新型上述实施例提出的一种烹饪器具的装配结构，还具有如下附加的技术特征：

[0011] 根据本实用新型实施例，所述发热盘上套设有密封硅胶圈，当所述阻力部向所述第一凹槽的内壁面施加向下的作用力时，所述锅体向所述密封硅胶圈施加向下的作用力，使所述密封硅胶圈密封设置在所述发热盘与所述锅体之间。密封硅胶圈加强锅体与加热盘连接处的密封性。

[0012] 根据本实用新型实施例，所述动力部通过紧固件连接所述第二凹槽的底面。

[0013] 根据本实用新型实施例，所述第一凹槽设置在所述锅体的侧壁靠近底面的区域

处。

[0014] 根据本实用新型实施例，所述锁紧部件沿锅体周向分为多个，多个锁紧部件呈环形均匀分布。

[0015] 根据本实用新型实施例，所述第一凹槽通过对所述锅体的侧壁向内冲压而成。

[0016] 根据本实用新型实施例，该装配结构还包括底座，所述底座将所述发热盘包覆在内，且所述底座与所述锅体衔接。

[0017] 本实用新型第二方面实施例提出了一种烹饪器具，包括上述的烹饪器具的装配结构。

附图说明

[0018] 图1为根据本实用新型实施例的烹饪器具的分解示意图；

[0019] 图2为根据本实用新型实施例的烹饪器具的剖视图；

[0020] 图3为根据本实用新型实施例的锁紧部件的示意图；

[0021] 附图标记说明：烹饪器具1、锅体11、第一凹槽111、容水腔112、发热盘12、第二凹槽121、锁紧部件13、阻力部131、动力部132、连接部133、支柱134、紧固件135、底座14、密封硅胶圈15。

具体实施方式

[0022] 下面详细描述本实用新型的实施例，所述实施例的示例在附图中示出，其中自始至终相同或类似的标号表示相同或类似的元件或具有相同或类似功能的元件。下面通过参考附图描述的实施例是示例性的，旨在用于解释本实用新型，而不能理解为对本实用新型的限制。

[0023] 为了更好的理解上述技术方案，下面将参照附图更详细地描述本实用新型的示例性实施例。虽然附图中显示了本实用新型的示例性实施例，然而应当理解，可以以各种形式实现本实用新型而不应被这里阐述的实施例所限制。相反，提供这些实施例是为了能够更透彻地理解本实用新型，并且能够将本实用新型的范围完整的传达给本领域的技术人员。

实施例

[0024] 下面参考图1-3描述本实用新型实施例的一种烹饪器具1，其中，烹饪器具1可以是电炖锅、隔水炖锅等。下面将以烹饪器具为隔水炖锅为例进行描述，隔水炖锅相对于电炖锅而言，其可通过对水的热传递，使发热盘产生的热量均匀地传递到，进而使食物的加热均匀，提高烹饪效率，但现有隔水炖锅的发热盘均设在壳体外，且密封性不足，存在漏水现象。而本实用新型的烹饪器具1的装配结构可满足隔水炖锅的密封性，提高烹饪效率。

[0025] 如图1所示，根据本实用新型实施例的烹饪器具1，包括锅体11、发热盘12、锁紧部件13和底座14。

[0026] 具体而言，锅体11的顶部和底部均敞开，锅体11的侧壁上构造有向内突出锅体11的侧壁外壁面的第一凹槽111，第一凹槽111为环形；发热盘12的底面构造有向上凹陷的第二凹槽121，发热盘12设在锅体11底部，锅体11与发热盘12的顶面限定出用于容纳水的容水腔112；锁紧部件13具有与第一凹槽111的内壁面抵接的阻力部131以及连接第二凹槽121的

底面的动力部132，阻力部131与动力部132通过连接部133连接在一起，连接部133上设有抵接发热盘12的支柱134，当动力部132向发热盘12施加向上的作用力时，阻力部131向第一凹槽111的内壁面施加向下的作用力。可选地，锅体11和发热盘12为圆形、椭圆形或长圆形等。

[0027] 如此，结合图2，在对烹饪器具1进行装配时，凹陷的第二凹槽121在发热盘12顶面形成凸台，凸台可嵌合在锅体11的底部，使得发热盘12的顶面与锅体11的内腔限定出用于容纳水的容水腔112，进而使得发热盘12可直接对容水腔112内的水进行加热，提高加热效率。为防止水从发热盘12与锅体11连接处泄露，锁紧部件13通过设置动力部132连接第二凹槽121的底面并向发热盘12施加向上的作用力，由此，连接部133连接动力部132的一端向上翘起，并通过支柱134使得连接部133连接阻力部131的一端向下运动，进而带动阻力部131向第一凹槽111的内壁面施加向下的作用力；使得发热盘12与锅体11可密封连接。

[0028] 简言之，根据本实用新型实施例的烹饪器具1，通过对锅体11和发热盘12的结构设计，锁紧部件13包覆锅体11与发热盘12的连接处，通过杠杆原理，使锁紧部件13向发热盘12施加向上的作用力，向锅体11施加向下的作用力，进而使得锅体11与发热盘12密封连接，同时发热盘12直接对容水腔112内的水进行加热，提高加热效率。

[0029] 为进一步提高发热盘12与锅体11连接处的密封性；发热盘12上套设有密封硅胶圈15；具体的，密封硅胶圈15环绕凸台套设，且密封硅胶圈15的外周缘突出于发热盘12的外周缘。当阻力部131向第一凹槽111的内壁面施加向下的作用力时，锅体11向密封硅胶圈15施加向下的作用力，使密封硅胶圈15密封设置在发热盘12与锅体11之间，进而加强锅体11与加热盘12连接处的密封性。

[0030] 在本实施例中，动力部132通过紧固件135连接第二凹槽112的底面。结合图3，连接部133和动力部132、阻力部131可为一体成型的支架，支架上的卡勾为阻力部131，支架上对应动力部132的区域弯折，使得动力部132可靠近第二凹槽121，然后通过紧固件135将动力部132锁紧在第二凹槽121的底面上，进而向发热盘12施加向上的作用力。可选地，紧固件135可为螺栓螺母结构。

[0031] 为使锅体11与发热盘12顺利的配合连接，第一凹槽111设置在锅体11的侧壁靠近底面的区域处；且第一凹槽111通过对锅体11的侧壁向内冲压而成，提高密封性。

[0032] 进一步地，锁紧部件13沿锅体11周向分为多个，多个锁紧部件13呈环形均匀分布。如此，可使发热盘12与锅体11之间较好的密封连接。

[0033] 在本实施例中，底座14将发热盘12包覆在内，且底座14与锅体11衔接。装配时，将电路板嵌入底座14内并把内部线与电路板连接好，接入电源线；然后将底座14通过螺钉与发热盘12固连，进而将发热盘12包覆在内。

[0034] 另外，锅体11上还可以设置锅盖，锅体11内还可以设置搭配有盖体的内胆，使得烹饪器具1构成一隔水炖锅。

[0035] 在本实用新型的描述中，需要理解的是，术语“中心”、“纵向”、“横向”、“长度”、“宽度”、“厚度”、“上”、“下”、“前”、“后”、“左”、“右”、“竖直”、“水平”、“顶”、“底”“内”、“外”、“顺时针”、“逆时针”等指示的方位或位置关系为基于附图所示的方位或位置关系，仅是为了便于描述本实用新型和简化描述，而不是指示或暗示所指的装置或元件必须具有特定的方位、以特定的方位构造和操作，因此不能理解为对本实用新型的限制。

[0036] 此外，术语“第一”、“第二”仅用于描述目的，而不能理解为指示或暗示相对重要性

或者隐含指明所指示的技术特征的数量。由此，限定有“第一”、“第二”的特征可以明示或者隐含地包括一个或者更多个该特征。在本实用新型的描述中，“多个”的含义是两个或两个以上，除非另有明确具体的限定。

[0037] 在本实用新型中，除非另有明确的规定和限定，术语“安装”、“相连”、“连接”、“固定”等术语应做广义理解，例如，可以是固定连接，也可以是可拆卸连接，或成一体；可以是机械连接，也可以是电连接；可以是直接相连，也可以通过中间媒介间接相连，可以是两个元件内部的连通或两个元件的相互作用关系。对于本领域的普通技术人员而言，可以根据具体情况理解上述术语在本实用新型中的具体含义。

[0038] 在本实用新型中，除非另有明确的规定和限定，第一特征在第二特征之“上”或之“下”可以包括第一和第二特征直接接触，也可以包括第一和第二特征不是直接接触而是通过它们之间的另外的特征接触。而且，第一特征在第二特征“之上”、“上方”和“上面”包括第一特征在第二特征正上方和斜上方，或仅仅表示第一特征水平高度高于第二特征。第一特征在第二特征“之下”、“下方”和“下面”包括第一特征在第二特征正下方和斜下方，或仅仅表示第一特征水平高度小于第二特征。

[0039] 在本说明书的描述中，参考术语“一个实施例”、“一些实施例”、“示例”、“具体示例”、或“一些示例”等的描述意指结合该实施例或示例描述的具体特征、结构、材料或者特点包含于本实用新型的至少一个实施例或示例中。在本说明书中，对上述术语的示意性表述不应理解为必须针对的是相同的实施例或示例。而且，描述的具体特征、结构、材料或者特点可以在任何的一个或多个实施例或示例中以合适的方式结合。此外，本领域的技术人员可以将本说明书中描述的不同实施例或示例进行接合和组合。

[0040] 尽管上面已经示出和描述了本实用新型的实施例，可以理解的是，上述实施例是示例性的，不能理解为对本实用新型的限制，本领域的普通技术人员在本实用新型的范围内可以对上述实施例进行变化、修改、替换和变型。

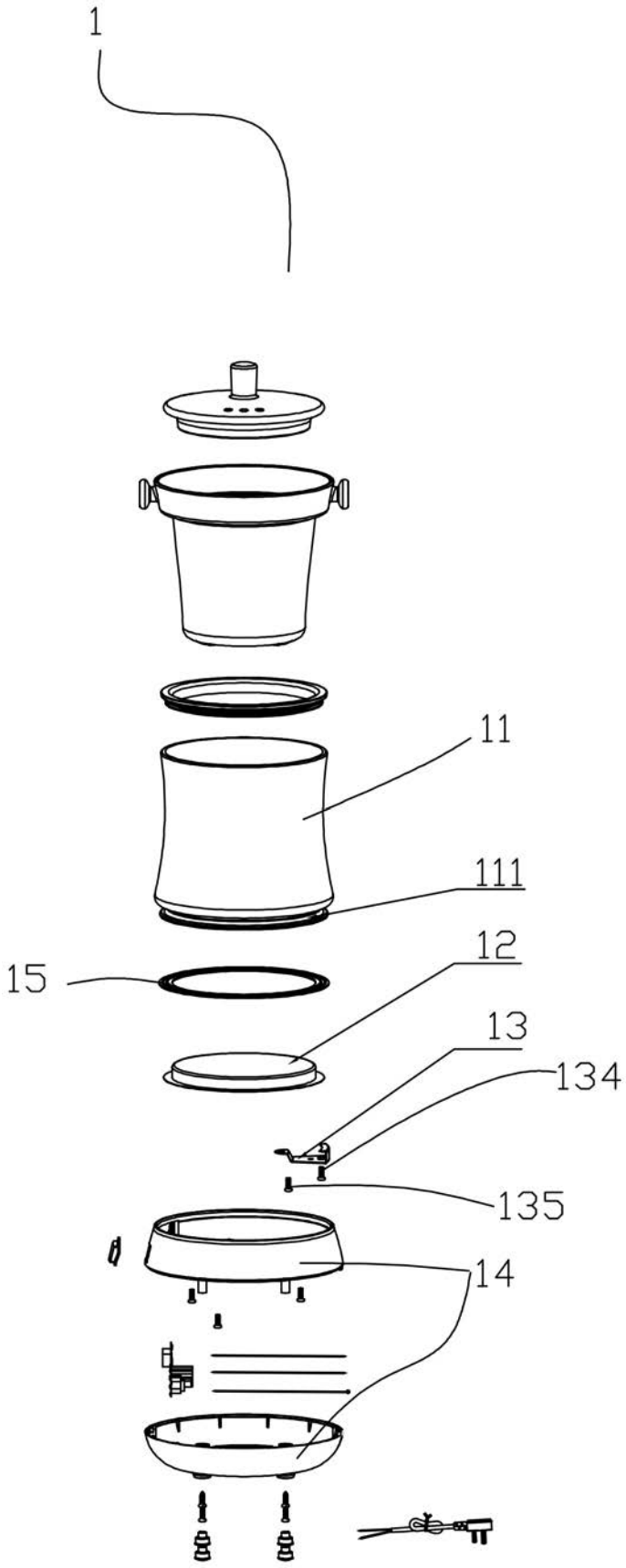

图1

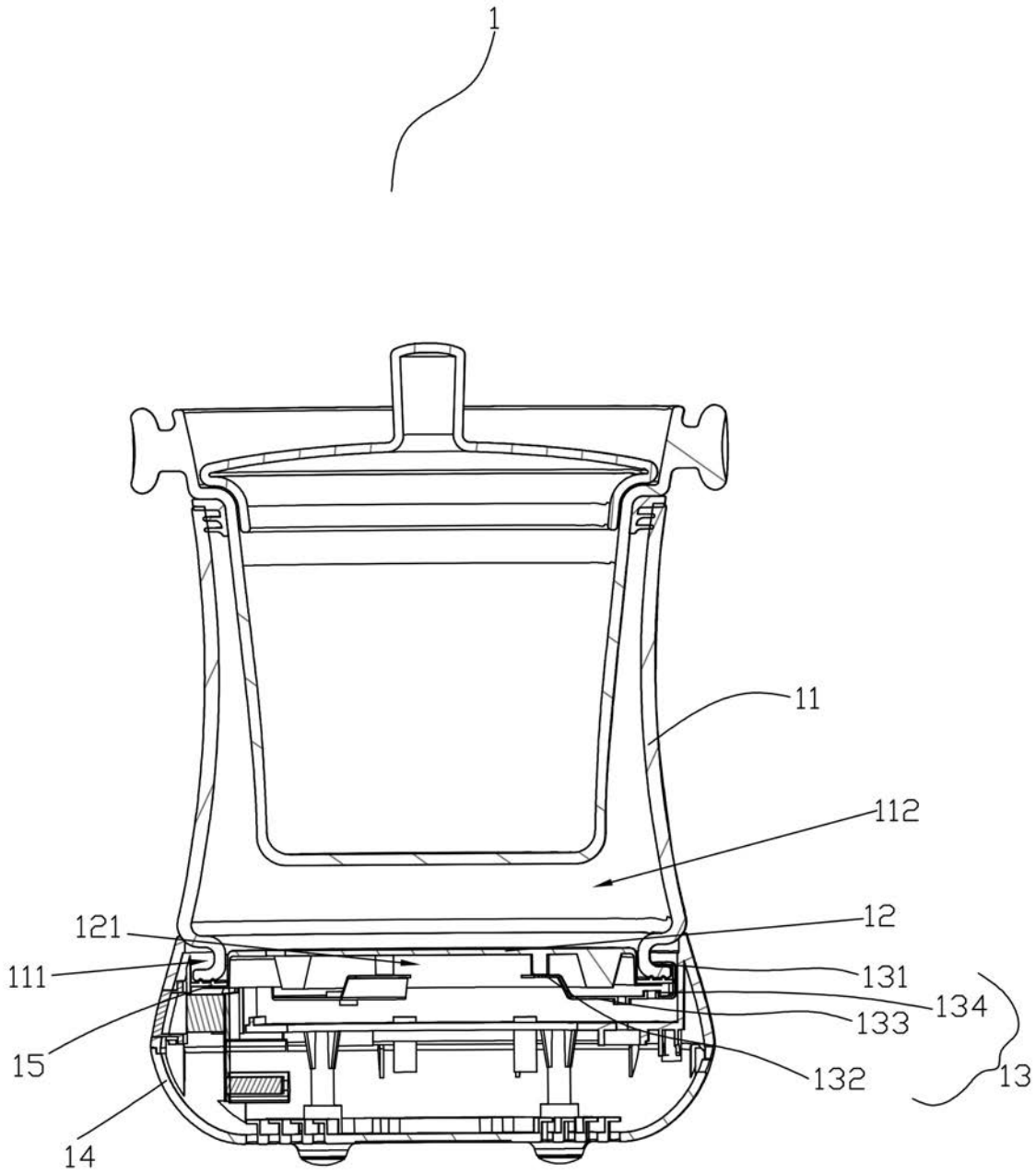

图2

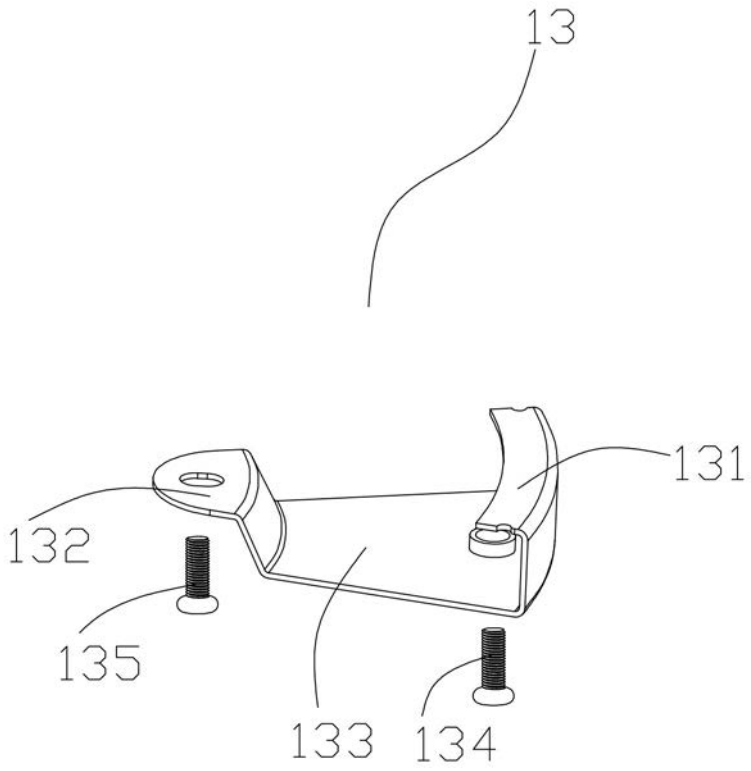

图3