(19)中华人民共和国国家知识产权局

(12)实用新型专利

(10)授权公告号 CN 215652888 U
(45)授权公告日 2022.01.28

(21)申请号 202120770930.0

(22)申请日 2021.04.15

(73)专利权人 中国人民解放军空军军医大学
地址 710032 陕西省西安市新城区长乐西路169号

(72)发明人 查小燕 房雅君 张秀莹

(74)专利代理机构 西安尚睿致诚知识产权代理事务所(普通合伙) 61232
代理人 何凯英

(51)Int.Cl.
A61M 1/00(2006.01)
A61L 2/18(2006.01)

权利要求书1页 说明书3页 附图2页

(54)实用新型名称

改良型自消毒式引流装置

(57)摘要

本实用新型公开了改良型自消毒式引流装置,其包括:引流袋本体,其包括袋体、设于其顶端设有进液管以及设于其底端的排液管;消毒组件,所述消毒组件包括存放组件以及防逆流组件;所述存放组件一体式设于所述袋体顶端的一角处;所述防逆流组件设于所述袋体内侧且与所述存放组件的底壁一体连接。

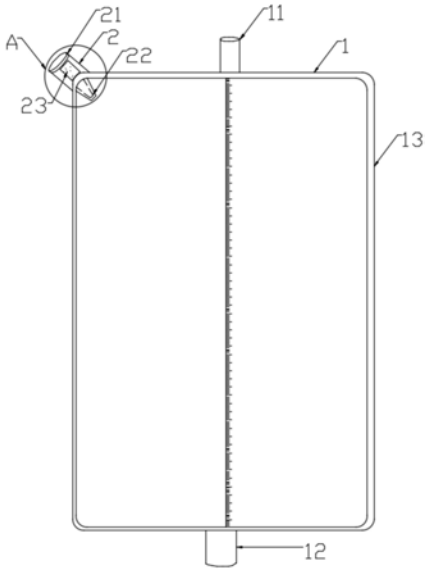

CN 215652888 U

1.一种改良型自消毒式引流装置,其特征在于,其包括:

引流袋(1)本体,其包括袋体(13)、设于其顶端设有进液管(11)以及设于其底端的排液管(12);

消毒组件(2),所述消毒组件(2)包括存放组件(21)以及防逆流组件(22);所述存放组件(21)一体式设于所述袋体(13)顶端的一角处;所述防逆流组件(22)设于所述袋体(13)内侧且与所述存放组件(21)的底壁一体连接。

2.根据权利要求1所述的一种改良型自消毒式引流装置,其特征在于:

所述存放组件(21)包括柱状存放筒(211)、设于其顶端的盖体(212)以及设于其底端且与所述袋体(13)共用的塑料膜(213);

所述塑料膜(213)上设有十字状的易撕线(214)。

3.根据权利要求2所述的一种改良型自消毒式引流装置,其特征在于:

所述盖体(212)为密封盖体(212),其上设有密封圈;

所述存放筒(211)内放置消毒片(23)。

4.根据权利要求3所述的一种改良型自消毒式引流装置,其特征在于:

所述存放筒(211)的顶端具有一具有弹性的薄膜(24)。

5.根据权利要求4所述的一种改良型自消毒式引流装置,其特征在于:

所述防逆流组件(22)包括延长管(221)和设于其内的瓣膜组件(222);

所述瓣膜组件(222)为由多个瓣膜片(223)组成且聚合头端朝向袋体(13)内部的一侧;

所述延长管(221)的顶端与所述袋体(13)一体连接且与包覆所述塑料膜(213)的边沿。

6.根据权利要求5所述的一种改良型自消毒式引流装置,其特征在于:

所述延长管(221)为软质硅胶制成,且其头端通过磁吸式吸附连接。

改良型自消毒式引流装置

技术领域

[0001] 本实用新型涉及医疗辅助器械技术领域，特别是涉及一种改良型自消毒式引流装置。

背景技术

[0002] 引流袋是一种常见的医疗器械，现有的引流袋为了便于观察引流液，一般采用透明材料制成。

[0003] 现有的引流袋一般为袋体的下端连通有泻流管、袋体上端连通引流管的结构，从患者腹腔、膀胱引出的液体流入到袋体内暂存；有很多疾病具有传染性，引出的积液具有传染病菌，很可能将病菌传染给接触这些病菌的人。

[0004] 目前临床上所用引流袋内均无消毒剂，护士为患者更换引流袋后，需先配置一定浓度的消毒液，再将配置好的消毒液倒入旧引流袋中，对引流液进行浸泡消毒。配置消毒液过程中挥发的消毒液会损害患者及医务人员的身体健康，增加了护士的工作量，当消毒工作量大时，很可能遗忘对引流液消毒，一旦进入下水道，不仅造成地下水污染，甚至传播疾病。因此，减少配置消毒液过程中消毒液的挥发，避免地下水污染及疾病的传播，减轻对医务人员的健康损害，是改进引流瓶消毒工作的重要措施。

[0005] 基于上述原因，迫切需要设计一种克服上述问题的改良型自消毒式引流装置。

实用新型内容

[0006] 本实用新型的目的在于克服现有技术中存在的缺点，提供了一种改良型自消毒式引流装置，其将消毒组件与现有的引流袋进行有效结合，可实现快速消毒且无需配置消毒液，有效提高医护人员的工作效率。

[0007] 为了实现上述目的，本实用新型主要提供如下技术方案：

[0008] 一种改良型自消毒式引流装置，其包括：

[0009] 引流袋本体，其包括袋体、设于其顶端设有进液管以及设于其底端的排液管；

[0010] 消毒组件，所述消毒组件包括存放组件以及防逆流组件；所述存放组件一体式设于所述袋体顶端的一角处；所述防逆流组件设于所述袋体内侧且与所述存放组件的底壁一体连接。

[0011] 进一步的，所述存放组件包括柱状存放筒、设于其顶端的盖体以及设于其底端且与所述袋体共用的塑料膜；

[0012] 所述塑料膜上设有十字状的易撕线。

[0013] 进一步的，所述盖体为密封盖体，其上设有密封圈；

[0014] 所述存放筒内放置消毒片。

[0015] 进一步的，所述存放筒的顶端具有一具有弹性的薄膜。

[0016] 进一步的，所述防逆流组件包括延长管和设于其内的瓣膜组件；

[0017] 所述瓣膜组件为由多个瓣膜片组成且聚合头端朝向袋体内部的一侧；

[0018] 所述延长管的顶端与所述袋体一体连接且与包覆所述塑料膜的边沿。

[0019] 进一步的，所述延长管为软质硅胶制成，且其头端通过磁吸式吸附连接。

[0020] 与现有技术相比，本实用新型产生的有益效果主要体现在：

[0021] 本实用新型的改良型自消毒式引流装置，其将消毒组件与现有的引流袋进行有效结合，可无需配置消毒液即可快速对引流袋内的液体进行消毒杀菌操作；

[0022] 本实用新型的改良型自消毒式引流装置，该消毒组件的结构设计新颖、操作简单，具有降低消毒工作强度，保护环境，有利身体健康，提高医护操作效率的特点；

[0023] 本实用新型的改良型自消毒式引流装置，从而便于医护人员对引流袋内的引流液进行轻松消毒的目的；避免引流液倾倒引起的感染问题；

[0024] 上述说明仅是本实用新型技术方案的概述，为了能够清楚了解本实用新型的技术手段，并可依照说明书的内容予以实施，以下本实用新型的较佳实施例并配合附图详细说明如后。

附图说明

[0025] 为了更清楚地说明本实用新型实施例或现有技术中的技术方案，下面将对实施例或现有技术描述中所需要使用的附图作简单地介绍，显而易见地，下面描述中的附图仅仅是本实用新型的一些实施例，对于本领域普通技术人员来讲，在不付出创造性劳动的前提下，还可以根据这些附图获得其他的附图。

[0026] 图1是本实用新型的改良型自消毒式引流装置的结构示意图；

[0027] 图2是图1中A处的放大图；

[0028] 图3是存放组件的结构示意图；

[0029] 附图标记说明：

[0030] 1、引流袋；11、进液管；12、排液管；13、袋体；

[0031] 2、消毒组件；21、存放组件；22、防逆流组件；23、消毒片；24、薄膜；211、存放筒；212、盖体；213、塑料膜；214、易撕线；221、延长管；222、瓣膜组件；223、瓣膜片；

具体实施方式

[0032] 为更进一步阐述本实用新型为达成预定实用新型目的所采取的技术手段及功效，以下结合附图及较佳实施例，对依据本实用新型提出的改良型自消毒式引流装置的具体实施方式、结构、特征及其功效，详细说明如后。

[0033] 如图1-3所示，本实用新型的改良型自消毒式引流装置，其包括：

[0034] 引流袋1本体，其包括袋体13、设于其顶端设有进液管11以及设于其底端的排液管12；

[0035] 消毒组件2，所述消毒组件2包括存放组件21以及防逆流组件22；所述存放组件21一体式设于所述袋体13顶端的一角处；所述防逆流组件22设于所述袋体13内侧且与所述存放组件21的底壁一体连接。

[0036] 本实用新型的改良型自消毒式引流装置，其在使用的过程中：

[0037] 医护人员正常使用该引流袋1，待引流袋1内的液体需要向外排出的时候，需先对引流袋1内的液体进行消毒处理后再将其统一排出；

[0038] 医护人员首先将消毒组件2上的盖体212拧开，隔着该薄膜24将存放筒211内的消毒片23向下推，使其刺破该塑料膜213，从而进入该延长管221内，再可隔着该袋体13对延长管221进行捏动，使得消毒片23掉落到袋体13内即可实现快速消毒杀菌的目的；

[0039] 消毒完毕后，即可将袋体13内的液体按照正常流程进行倾倒处理即可。

[0040] 如图3所示，本实用新型的改良型自消毒式引流装置，所述存放组件21包括柱状存放筒211、设于其顶端的盖体212以及设于其底端且与所述袋体13共用的塑料膜213；

[0041] 所述塑料膜213上设有十字状的易撕线214。

[0042] 本申请实施例的改良型自消毒式引流装置，设置该存放筒211，其内的中空腔用于放置消毒片23；同时该塑料膜213设于袋体13上，便于使用者用力将其即可撕开，便于消毒片23进入袋体13内。

[0043] 如图3所示，本实用新型的改良型自消毒式引流装置，所述盖体212为密封盖体212，其上设有密封圈；

[0044] 所述存放筒211内放置消毒片23。

[0045] 本实用新型的改良型自消毒式引流装置，设置该密封盖体212，可避免引流液味道溢出。

[0046] 如图3所示，本实用新型的改良型自消毒式引流装置，所述存放筒211的顶端具有一具有弹性的薄膜24；设置该密封的薄膜24，进一步将袋体13与外界进行阻隔，同时使用者可隔着该薄膜24将消毒片23推入袋体13内。

[0047] 如图2所示，本实用新型的改良型自消毒式引流装置，所述防逆流组件22包括延长管221和设于其内的瓣膜组件222；

[0048] 所述瓣膜组件222为由多个瓣膜片223组成且聚合头端朝向袋体13内部的一侧；

[0049] 所述延长管221的顶端与所述袋体13一体连接且与包覆所述塑料膜213的边沿。

[0050] 本实用新型的改良型自消毒式引流装置，设置该防逆流组件22，可避免引流液逆流至该消毒组件2内，引起不必要的问题。

[0051] 如图2所示，本实用新型的改良型自消毒式引流装置，所述延长管221为软质硅胶制成，且其头端通过磁吸式吸附连接。

[0052] 本实用新型的改良型自消毒式引流装置，该延长管221的底端设置磁吸式连接，人为积压的情况下可张开供消毒片23落入袋体13内；无外力情况下，该延长管221自动闭合。

[0053] 上面结合实施例对本实用新型做了进一步的叙述，但本实用新型并不限于上述实施方式，在本领域的普通技术人员所具备的知识范围内，还可以在不脱离本实用新型宗旨的前提下做出各种变化。

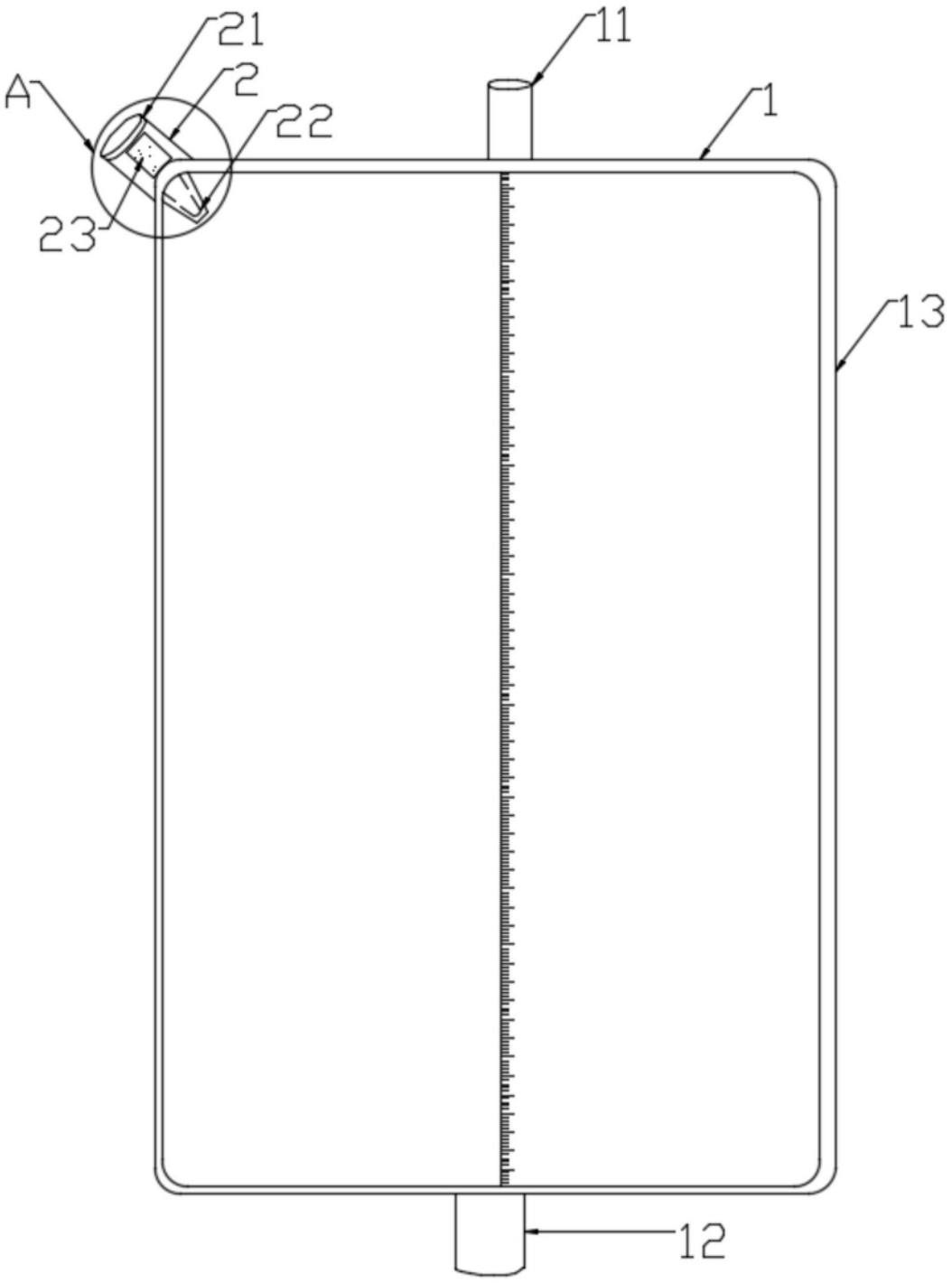

图1

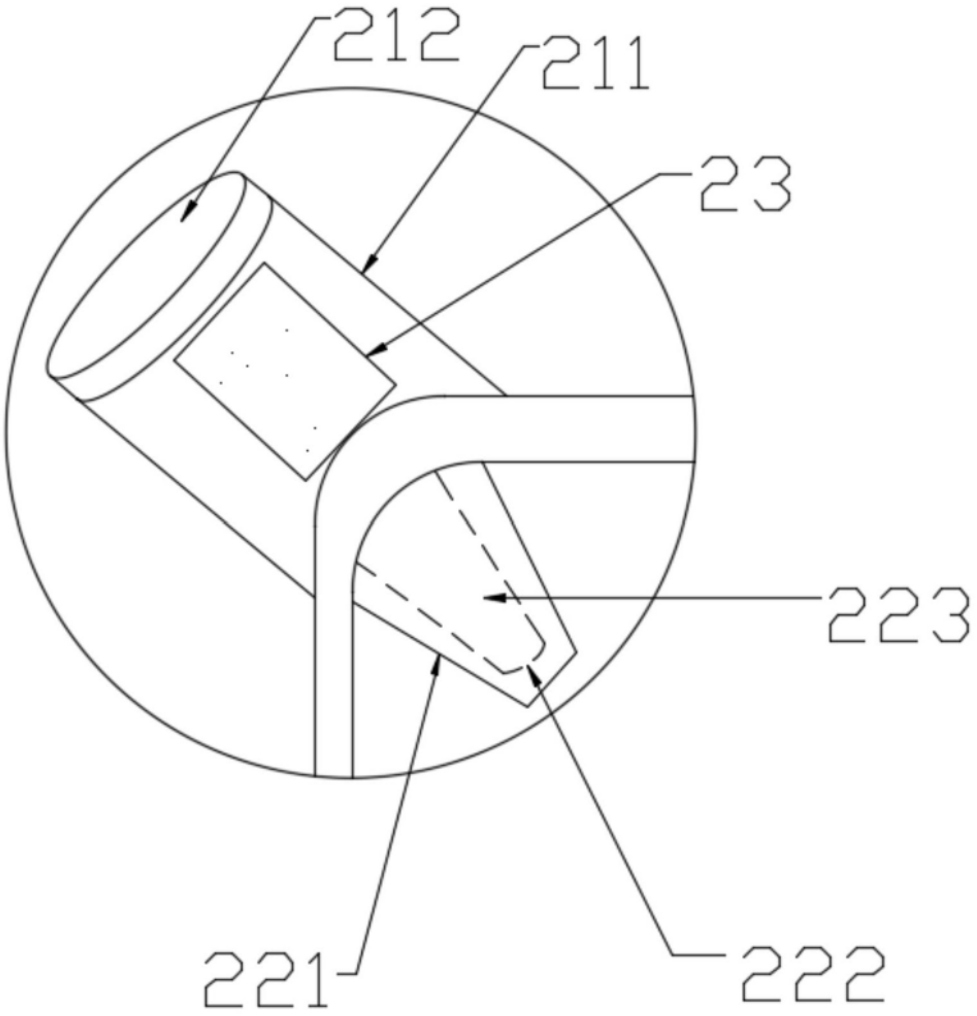

图2

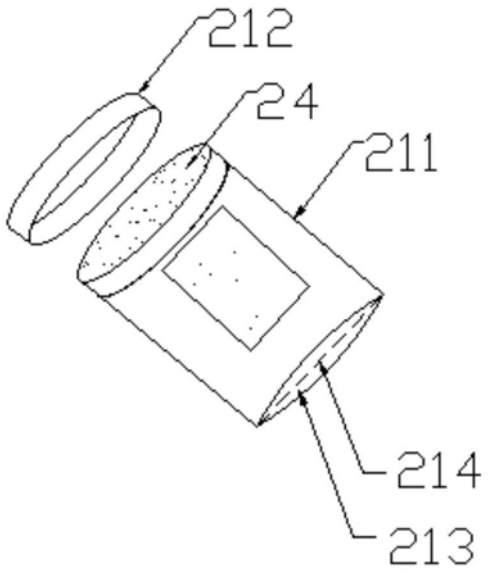

图3