(19)中华人民共和国国家知识产权局

(12)实用新型专利

(10)授权公告号 CN 206241387 U
(45)授权公告日 2017.06.13

(21)申请号 201621244020.4

(22)申请日 2016.11.16

(73)专利权人 东莞市乔鸿机械有限公司
地址 523000 广东省东莞市长安镇涌头社区德政东路27号A栋一楼

(72)发明人 邹善福 朱军 杨涛 李清勇

(74)专利代理机构 北京华仲龙腾专利代理事务所(普通合伙) 11548
代理人 黄玉珏

(51)Int.Cl.
B23D 79/02(2006.01)
B23Q 3/00(2006.01)

权利要求书1页 说明书3页 附图1页

(54)实用新型名称

一种双机台高光机加工中心

(57)摘要

本实用新型公开了一种双机台高光机加工中心，包括双机台高光机主体，所述双机台高光机主体的一侧设有固定机座，所述双机台高光机主体的一侧安装有传感器，所述传感器的一侧安装有纵向滑台，所述纵向滑台的侧面设有主轴电机，所述固定机座的一侧设有工作面板，所述工作面板的侧面设有工作平台，所述工作平台的一侧设有横向滑台，该种双机台高光机加工中心具有加工精度高、工件的加工质量高和机台使用寿命长的特点，该双机台高光机在底座上设置了两个高光机机台，这样该高光机在进行工作时可同时加工两个工件，而且每个机台上均设有一加工刀头，可实现刀具的自动更换，可有效节约空间，一个人可操作两台机器，且能够实现相互变换工位自动化。

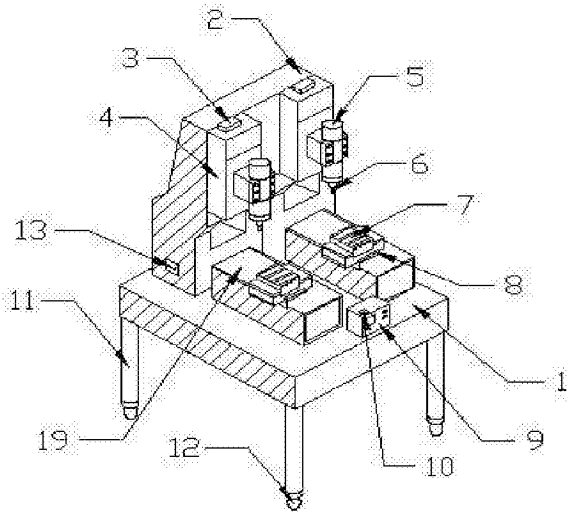

CN 206241387 U

1.一种双机台高光机加工中心，包括双机台高光机主体(2)，其特征在于：所述双机台高光机主体(2)的一侧设有固定机座(1)，所述双机台高光机主体(2)的一侧安装有传感器(3)，所述传感器(3)的一侧安装有纵向滑台(4)，所述纵向滑台(4)的侧面设有主轴电机(5)，所述固定机座(1)的一侧设有工作面板(19)，所述工作面板(19)的侧面设有工作平台(7)，所述工作平台(7)的一侧设有横向滑台(8)，所述固定机座(1)的一侧安装有控制面板(9)，所述控制面板(9)的一侧设有开关(10)，所述固定机座(1)的一侧安装有固定杆(11)，所述固定杆(11)的一侧安装有滚轮(12)，所述双机台高光机主体(2)的侧面设有电源插口(13)，所述主轴电机(5)的内部安装有刀具转轴(14)，所述刀具转轴(14)的一侧设有刀具转盘(15)，所述刀具转盘(15)的一侧设有刀头调节槽(16)，所述刀头调节槽(16)的一侧安装有螺孔(17)，所述刀头调节槽(16)的一侧设有固定螺丝(18)。

2.根据权利要求1所述的一种双机台高光机加工中心，其特征在于：所述刀头调节槽(16)与螺孔(17)通过固定螺丝(18)固定连接。

3.根据权利要求1所述的一种双机台高光机加工中心，其特征在于：所述工作面板(19)与工作平台(7)通过横向滑台(8)活动连接，所述双机台高光机主体(2)与主轴电机(5)通过纵向滑台(4)活动连接。

4.根据权利要求1所述的一种双机台高光机加工中心，其特征在于：所述控制面板(9)、开关(10)和传感器(3)均与电源插口(13)电性连接。

5.根据权利要求1所述的一种双机台高光机加工中心，其特征在于：所述主轴电机(5)的一侧安装有加工刀头(6)。

一种双机台高光机加工中心

技术领域

[0001] 本实用新型涉及双机台高光机技术领域，具体为一种双机台高光机加工中心。

背景技术

[0002] 所谓双机台高光机是一种用于金属表面切削，可提高金属表面光滑度和反光度的机械设备，在加工产品时，可达到镜面效果，看不到切削刀纹，因此在很多精加工领域高光机得到了非常广泛的应用，双工作台高光机是根据其加工产品的特点而命名的，其外形类似雕刻机，目前高光机的别名也比较多，例如倒边机、亮边机、倒角高光机等等，高光机对技术要求较高，配件的要求比普通的高光机也要高很多。

[0003] 但现有的双机台高光机功能局限，而且结构在使用时每次只能加工一个工件，生产效率较低，而且机床上没有设置刀库，更换刀具不是非常的方便，需要人工进行更换，这样往往就会浪费大量的工作时间，进而很会降低生产效率。

[0004] 所以，如何设计一种双机台高光机加工中心，成为我们当前要解决的问题。

实用新型内容

[0005] 本实用新型的目的在于提供一种双机台高光机加工中心，以解决上述背景技术中提出的问题。

[0006] 为实现上述目的，本实用新型提供如下技术方案：一种双机台高光机加工中心，包括双机台高光机主体，所述双机台高光机主体的一侧设有固定机座，所述双机台高光机主体的一侧安装有传感器，所述传感器的一侧安装有纵向滑台，所述纵向滑台的侧面设有主轴电机，所述固定机座的一侧设有工作面板，所述工作面板的侧面设有工作平台，所述工作平台的一侧设有横向滑台，所述固定机座的一侧安装有控制面板，所述控制面板的一侧设有开关，所述固定机座的一侧安装有固定杆，所述固定杆的一侧安装有滚轮，所述双机台高光机主体的侧面设有电源插口，所述主轴电机的内部安装有刀具转轴，所述刀具转轴的一侧设有刀具转盘，所述刀具转盘的一侧设有刀头调节槽，所述刀头调节槽的一侧安装有螺孔，所述刀头调节槽的一侧设有固定螺丝。

[0007] 进一步的，所述刀头调节槽与螺孔通过固定螺丝固定连接。

[0008] 进一步的，所述工作面板与工作平台通过横向滑台活动连接，所述双机台高光机主体与主轴电机通过纵向滑台活动连接。

[0009] 进一步的，所述控制面板、开关和传感器均与电源插口电性连接。

[0010] 进一步的，所述主轴电机的一侧安装有加工刀头。

[0011] 与现有技术相比，本实用新型的有益效果是：该种双机台高光机加工中心具有加工精度高、工件的加工质量高和机台使用寿命长的特点，该双机台高光机在底座上设置了两个高光机机台，这样该高光机在进行工作时可同时加工两个工件，而且每个机台上均设有一加工刀头，可实现刀具的自动更换，可有效节约空间，一个人可操作两台机器，且能够实现相互变换工位自动化，作为加工中心使用可有效提高高光机的工作效率，两个机台之

间不会彼此妨碍，加工主轴在高速旋转时支撑台不易发生振动，这样就可有效保证加工主轴的加工精度，提高工件的加工质量，而且这种支撑台不易磨损，可有效提高机台的使用寿命。

附图说明

[0012] 图1是本实用新型的整体结构示意图；

[0013] 图2是本实用新型的局部结构示意图；

[0014] 图中：1-固定机座；2-双机台高光机主体；3-传感器；4-纵向滑台；5-主轴电机；6-加工刀头；7-工作平台；8-横向滑台；9-控制面板；10-开关；11-固定杆；12-滚轮；13-电源插口；14-刀具转轴；15-刀具转盘；16-刀头调节槽；17-螺孔；18-固定螺丝；19-工作面板。

具体实施方式

[0015] 下面将结合本实用新型实施例中的附图，对本实用新型实施例中的技术方案进行清楚、完整地描述，显然，所描述的实施例仅仅是本实用新型一部分实施例，而不是全部的实施例。基于本实用新型中的实施例，本领域普通技术人员在没有做出创造性劳动前提下所获得的所有其他实施例，都属于本实用新型保护的范围。

[0016] 请参阅图1-2，本实用新型提供一种技术方案：一种双机台高光机加工中心，包括双机台高光机主体2，所述双机台高光机主体2的一侧设有固定机座1，所述双机台高光机主体2的一侧安装有传感器3，所述传感器3的一侧安装有纵向滑台4，所述纵向滑台4的侧面设有主轴电机5，所述固定机座1的一侧设有工作面板19，所述工作面板19的侧面设有工作平台7，所述工作平台7的一侧设有横向滑台8，所述固定机座1的一侧安装有控制面板9，所述控制面板9的一侧设有开关10，所述固定机座1的一侧安装有固定杆11，所述固定杆11的一侧安装有滚轮12，所述双机台高光机主体2的侧面设有电源插口13，所述主轴电机5的内部安装有刀具转轴14，所述刀具转轴14的一侧设有刀具转盘15，所述刀具转盘15的一侧设有刀头调节槽16，所述刀头调节槽16的一侧安装有螺孔17，所述刀头调节槽16的一侧设有固定螺丝18。

[0017] 进一步的，所述刀头调节槽16与螺孔17通过固定螺丝18固定连接，对刀头调节槽16起到固定作用。

[0018] 进一步的，所述工作面板19与工作平台7通过横向滑台8活动连接，所述双机台高光机主体2与主轴电机5通过纵向滑台4活动连接，使主轴电机5可以在纵轴方向移动。

[0019] 进一步的，所述控制面板9、开关10和传感器3均与电源插口13电性连接，给控制面板9、开关10和传感器3提供稳定的交流电。

[0020] 进一步的，所述主轴电机5的一侧安装有加工刀头6，所述加工刀头6可以给待加工物体进行镜面处理。

[0021] 工作原理：首先，电源通过电源插口13提供电能，并且打开开关10，该双机台高光机便开始正常工作，对控制面板9进行操控，此时传感器3接收到控制面板9的指令，此时主轴电机5可在纵轴方向上下移动，并且工作平台7也可以在工作面板19水平方向上任意移动，刀头调节槽16是一大小适应刀头通过的通道，可以用于插入加工刀头6，通过调节加工刀头6外露长度，通过调节固定螺丝18固定，并且加工刀头6可拆卸，这样加工刀头6就可对

工作平台7上的待加工物体进行镜面处理，固定机座1底部还安装有滚轮12，直接推双机台高光机主体2便可以使机体移动。

[0022] 尽管已经示出和描述了本实用新型的实施例，对于本领域的普通技术人员而言，可以理解在不脱离本实用新型的原理和精神的情况下可以对这些实施例进行多种变化、修改、替换和变型，本实用新型的范围由所附权利要求及其等同物限定。

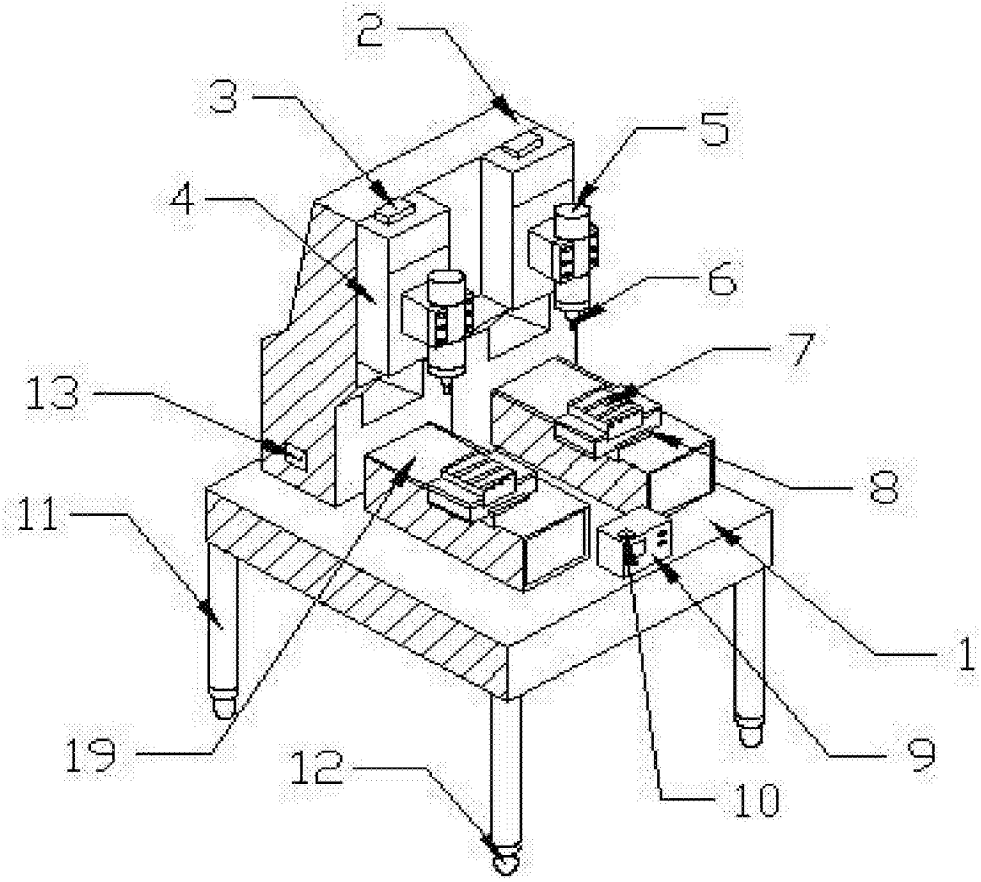

图1

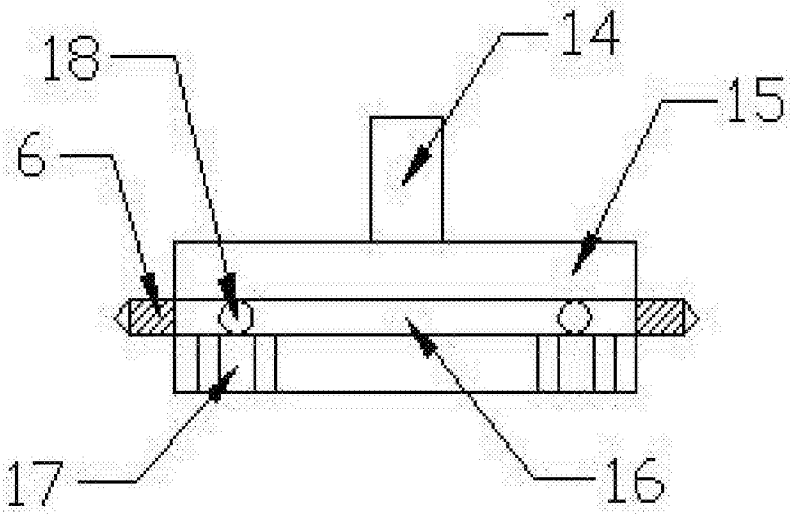

图2