(19)国家知识产权局

(12)实用新型专利

(10)授权公告号 CN 218040252 U
(45)授权公告日 2022.12.13

(21)申请号 202221875066.1
(22)申请日 2022.07.19
(73)专利权人 深圳市腾源电气设备有限公司
地址 518000 广东省深圳市南山区西丽街道松白路1059号百旺第二工业园7栋1楼
(72)发明人 院文全
(74)专利代理机构 深圳市华腾知识产权代理有限公司 44370
专利代理师 彭年才
(51)Int.Cl.
H02B 1/28(2006.01)
H02B 1/56(2006.01)
H02B 1/30(2006.01)
H02B 1/32(2006.01)
H02B 1/38(2006.01)

权利要求书1页 说明书3页 附图5页

(54)实用新型名称

一种防潮低压柜

(57)摘要

本实用新型涉及机柜领域，具体涉及一种防潮低压柜，包括柜体和连接框，所述柜体铰接有柜门，所述柜体下部两侧均设有透气口，柜体上部两侧均设有排气管；所述连接框中部设有吸水棉，所述连接框固定连接有把手，所述柜体内固定连接有放置框，放置框底部固定连接有支撑框，支撑框与柜体固定连接，所述连接框两端均固定连接有轴体。本实用新型使用时，空气从透气口进入柜体时，先经吸水棉吸收水分，才能进入上部空间，由此，避免水汽进入柜体上部空间，从而避免上部空间出现潮湿的情况，对电气设备起到有效保护作用，同时延长电器设备的使用寿命；在风扇不使用时，通过气缸带动密封板上升，将密封口遮挡，避免水汽从排气管进入上部空间。

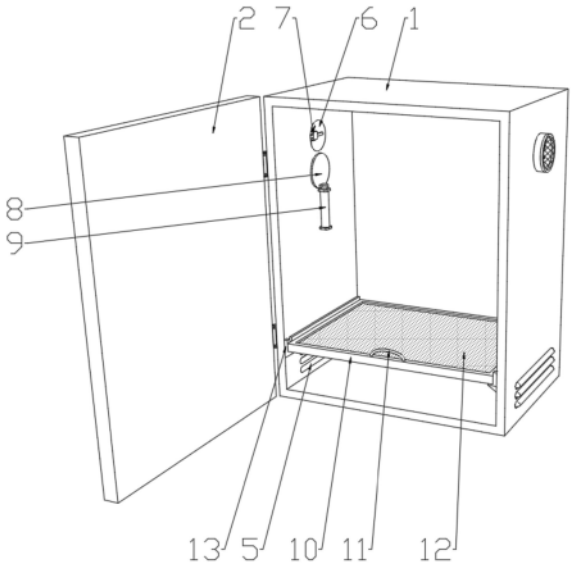

CN 218040252 U

1.一种防潮低压柜,包括柜体(1)和连接框(10),其特征在于,所述柜体(1)铰接有柜门(2),所述柜体(1)下部两侧均设有透气口(5),柜体(1)上部两侧均设有排气管(3);

所述连接框(10)中部设有吸水棉(12),所述连接框(10)固定连接有把手(11),所述柜体(1)内固定连接有放置框(13),连接框(10)放置在放置框(13)上,放置框(13)底部固定连接有支撑框(15),支撑框(15)与柜体(1)固定连接,所述透气口(5)位于放置框(13)下方,所述连接框(10)两端均固定连接有轴体(18)。

2.根据权利要求1所述的一种防潮低压柜,其特征在于,所述排气管(3)设有防护网(4),排气管(3)内安装有风扇(7)。

3.根据权利要求1所述的一种防潮低压柜,其特征在于,所述柜体(1)内对应排气管(3)位置设有密封口(6),所述柜体(1)对应密封口(6)位置设有密封板(8)。

4.根据权利要求3所述的一种防潮低压柜,其特征在于,所述密封板(8)安装有气缸(9),气缸(9)与柜体(1)固定连接。

5.根据权利要求1所述的一种防潮低压柜,其特征在于,所述放置框(13)上方设有档条(17),档条(17)与柜体(1)固定连接,所述档条(17)与放置框(13)之间设有轴槽(14),轴体(18)设置在轴槽(14)内。

6.根据权利要求5所述的一种防潮低压柜,其特征在于,所述轴槽(14)靠近柜门(2)一端设有取出口(16)。

7.根据权利要求1所述的一种防潮低压柜,其特征在于,所述柜体(1)内固定连接有放置板(19),放置板(19)表面设有若干个漏孔(20),放置板(19)固定连接有若干个支撑板(21),支撑板(21)与柜体(1)固定连接。

一种防潮低压柜

技术领域

[0001] 本实用新型涉及机柜领域，具体涉及一种防潮低压柜。

背景技术

[0002] 机柜是用于容纳电气或电子设备的独立式或自支撑的机壳。机柜一般配置门、可拆或不可拆的侧板和背板，中国专利公开了一种便于散热的低压柜（授权公告号CN211046184U），该专利技术在柜门中间位置设置有百叶窗，从而有利于柜槽中的热量及时的从百叶窗流出，使热量不会在柜槽内聚集，有效的降低了柜槽内部的温度，百叶窗前端设置有防护罩，使低压柜在阴雨天气中，雨水无法从百叶窗中淋进柜槽，有效的保护了低压柜的安全。

[0003] 在阴雨天气中，雨水通常不会流入机柜内，但是，阴雨天气所产生的水汽会进入柜体内，导致柜体内水汽过多，空气潮湿，水汽进入设备内容易导致设备损坏。因此，本领域技术人员提供了一种防潮低压柜，以解决上述背景技术中提出的问题。

实用新型内容

[0004] 为解决上述技术问题，本实用新型提供一种防潮低压柜，包括柜体和连接框，所述柜体铰接有柜门，所述柜体下部两侧均设有透气口，柜体上部两侧均设有排气管；

[0005] 所述连接框中部设有吸水棉，所述连接框固定连接有把手，所述柜体内固定连接有放置框，连接框放置在放置框上，放置框底部固定连接有支撑框，支撑框与柜体固定连接，所述透气口位于放置框下方，所述连接框两端均固定连接有轴体。

[0006] 优选的：所述排气管设有防护网，排气管内安装有风扇。

[0007] 优选的：所述柜体内对应排气管位置设有密封口，所述柜体对应密封口位置设有密封板。

[0008] 优选的：所述密封板安装有气缸，气缸与柜体固定连接。

[0009] 优选的：所述放置框上方设有档条，档条与柜体固定连接，所述档条与放置框之间设有轴槽，轴体设置在轴槽内。

[0010] 优选的：所述轴槽靠近柜门一端设有取出口。

[0011] 优选的：所述柜体内固定连接有放置板，放置板表面设有若干个漏孔，放置板固定连接有若干个支撑板，支撑板与柜体固定连接。

[0012] 本实用新型的技术效果和优点：

[0013] 1.空气从透气口进入柜体时，先经吸水棉吸收水分，才能进入上部空间，由此，避免水汽进入柜体上部空间，从而避免上部空间出现潮湿的情况，对电气设备起到有效保护作用，同时延长电器设备的使用寿命；

[0014] 2.在风扇不使用时，通过气缸带动密封板上升，将密封口遮挡，避免水汽从排气管进入上部空间；

[0015] 3.拉动把手即可使连接框沿轴槽滑动，再通过取出口取出轴体，即可拆除连接框，

方便将连接框拆除后，对吸水棉进行晾晒，避免吸水棉因水分过多而导致吸收的水分蒸发，引起上部空间潮湿。

附图说明

[0016] 图1是本申请实施例提供的实施例1结构示意图；

[0017] 图2是本申请实施例提供的实施例1中柜体的内部结构图；

[0018] 图3是本申请实施例提供的实施例1中连接框的结构图；

[0019] 图4是本申请实施例提供的实施例1中轴槽的位置图；

[0020] 图5是本申请实施例提供的实施例2结构示意图；

[0021] 图中：1、柜体；2、柜门；3、排气管；4、防护网；

[0022] 5、透气口；6、密封口；7、风扇；8、密封板；

[0023] 9、气缸；10、连接框；11、把手；12、吸水棉；

[0024] 13、放置框；14、轴槽；15、支撑框；16、取出口；

[0025] 17、档条；18、轴体；19、放置板；20、漏孔；

[0026] 21、支撑板。

具体实施方式

[0027] 下面结合附图和具体实施方式对本实用新型作进一步详细的说明。本实用新型的实施例是为了示例和描述起见而给出的，而并不是无遗漏的或者将本实用新型限于所公开的形式。很多修改和变化对于本领域的普通技术人员而言是显而易见的。选择和描述实施例是为了更好说明本实用新型的原理和实际应用，并且使本领域的普通技术人员能够理解本实用新型从而设计适于特定用途的带有各种修改的各种实施例。

[0028] 实施例1

[0029] 请参阅图1～4，在本实施例中提供一种防潮低压柜，包括柜体1和连接框10，所述柜体1铰接有柜门2，所述柜体1下部两侧均设有透气口5，柜体1上部两侧均设有排气管3，排气管3设有防护网4，排气管3内安装有风扇7；

[0030] 所述柜体1内对应排气管3位置设有密封口6，所述柜体1对应密封口6位置设有密封板8，密封板8安装有气缸9，气缸9与柜体1固定连接；

[0031] 所述连接框10中部设有吸水棉12，所述连接框10固定连接有把手11，所述柜体1内固定连接有放置框13，连接框10放置在放置框13上，放置框13底部固定连接有支撑框15，支撑框15与柜体1固定连接，所述透气口5位于放置框13下方；

[0032] 所述放置框13上方设有档条17，档条17与柜体1固定连接，所述档条17与放置框13之间设有轴槽14，所述连接框10两端均固定连接有轴体18，轴体18设置在轴槽14内，所述轴槽14靠近柜门2一端设有取出口16。

[0033] 本实用新型的工作原理是：

[0034] 将带有吸水棉12的连接框10放置在放置框13上，合上柜门2后，利用连接框10和吸水棉12将柜体1内分为上下两个空间，将柜体1内电气设备放置在上部空间，当柜体1需要散热时，风扇7启动，空气从透气口5进入柜体1再从排气管3排出，使空气加速流动带走热量，空气在上升过程中，会先从吸水棉12经过，空气经过时，利用吸水棉12吸收空气中的水汽，

同理，柜体1在日常放置，风扇7不工作时，空气同样先经吸水棉12吸收水分，才能进入上部空间，由此，避免水汽进入柜体1上部空间，从而避免上部空间出现潮湿的情况，对电气设备起到有效保护作用，同时延长电器设备的使用寿命；

[0035] 在风扇7不使用时，通过气缸9带动密封板8上升，将密封口6遮挡，避免水汽从排气管3进入上部空间；

[0036] 拉动把手11即可使连接框10沿轴槽14滑动，再通过取出口16取出轴体18，即可拆除连接框10，方便将连接框10拆除后，对吸水棉12进行晾晒，避免吸水棉12因水分过多而导致吸收的水分蒸发，引起上部空间潮湿。

[0037] 实施例2

[0038] 请参阅图5，在本实施例中，所述柜体1内固定连接有放置板19，放置板19表面设有若干个漏孔20，放置板19固定连接有若干个支撑板21，支撑板21与柜体1固定连接。

[0039] 在柜体1内设有放置板19，可用于放置无法固定在柜体1内壁的电气设备。

[0040] 显然，所描述的实施例仅仅是本实用新型的一部分实施例，而不是全部的实施例。基于本实用新型中的实施例，本领域及相关领域的普通技术人员在没有作出创造性劳动的前提下所获得的所有其他实施例，都应属于本实用新型保护的范围。本实用新型中未具体描述和解释说明的结构、装置以及操作方法，如无特别说明和限定，均按照本领域的常规手段进行实施。

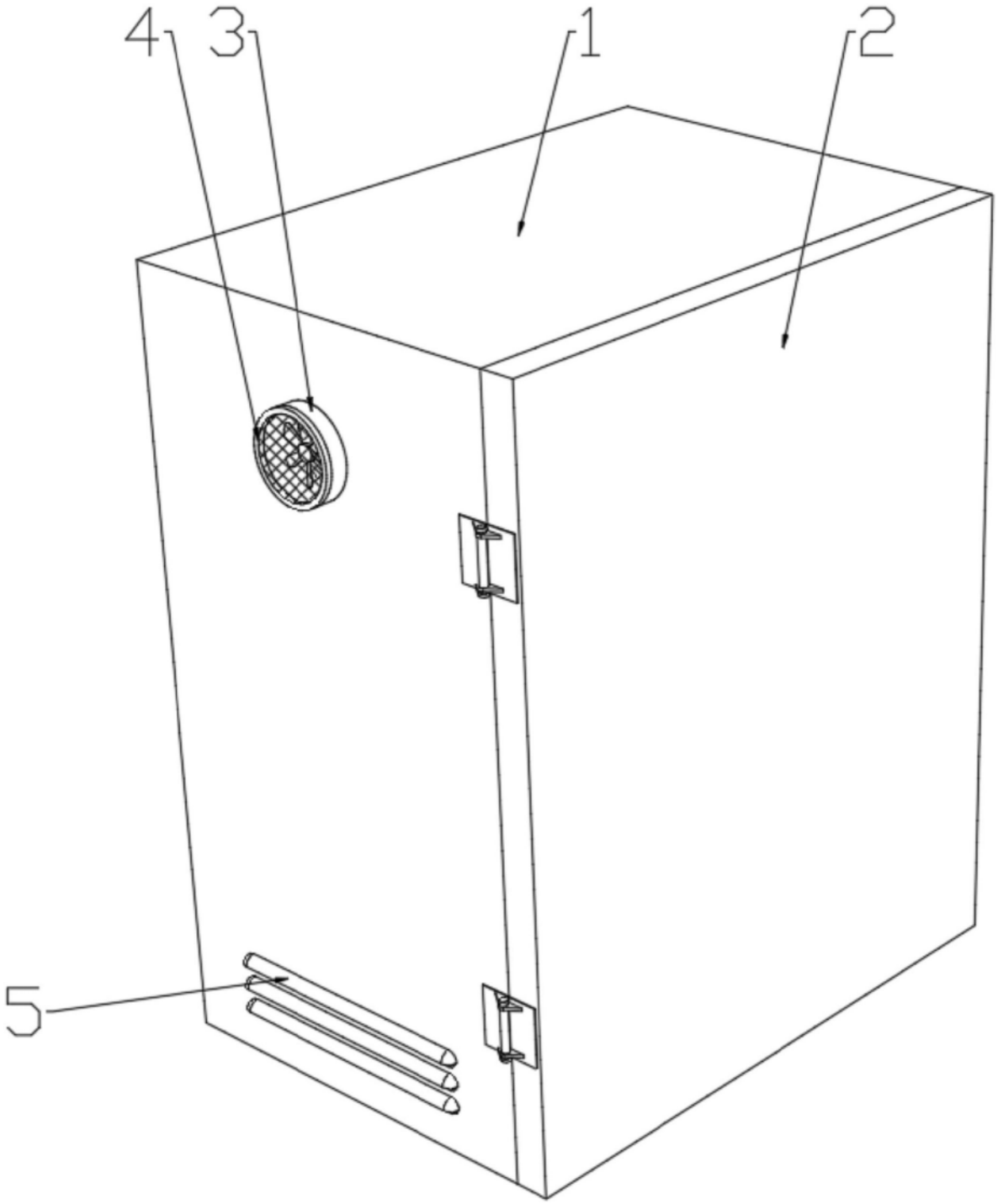

图1

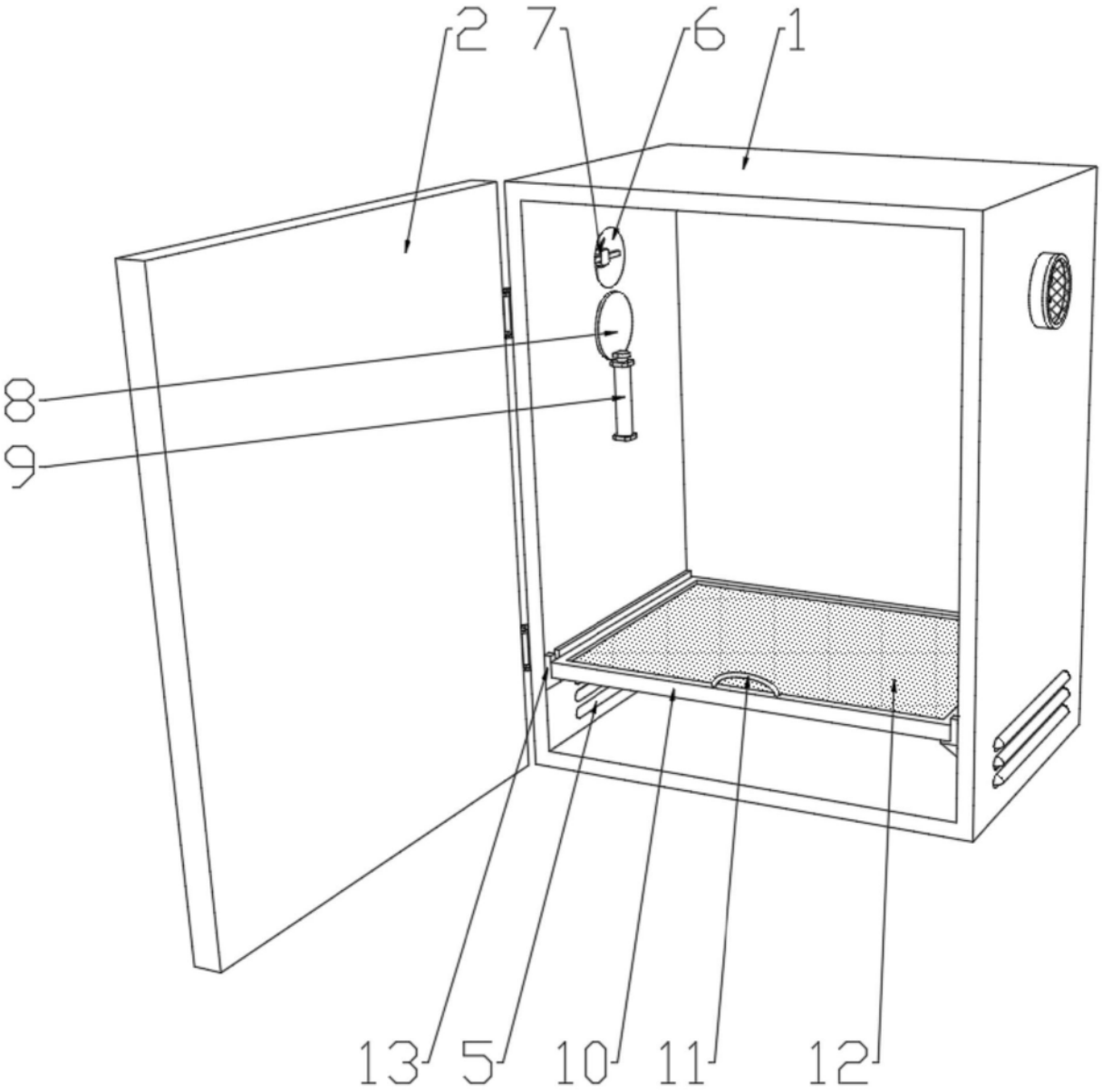

图2

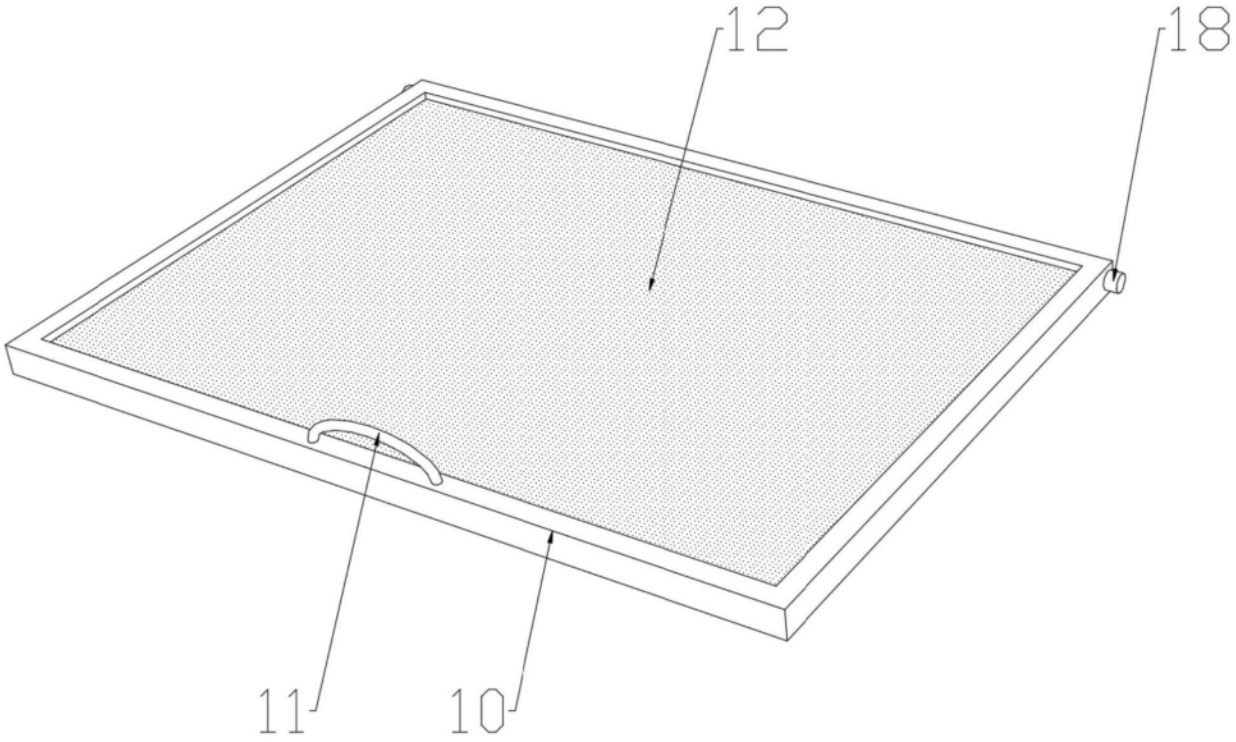

图3

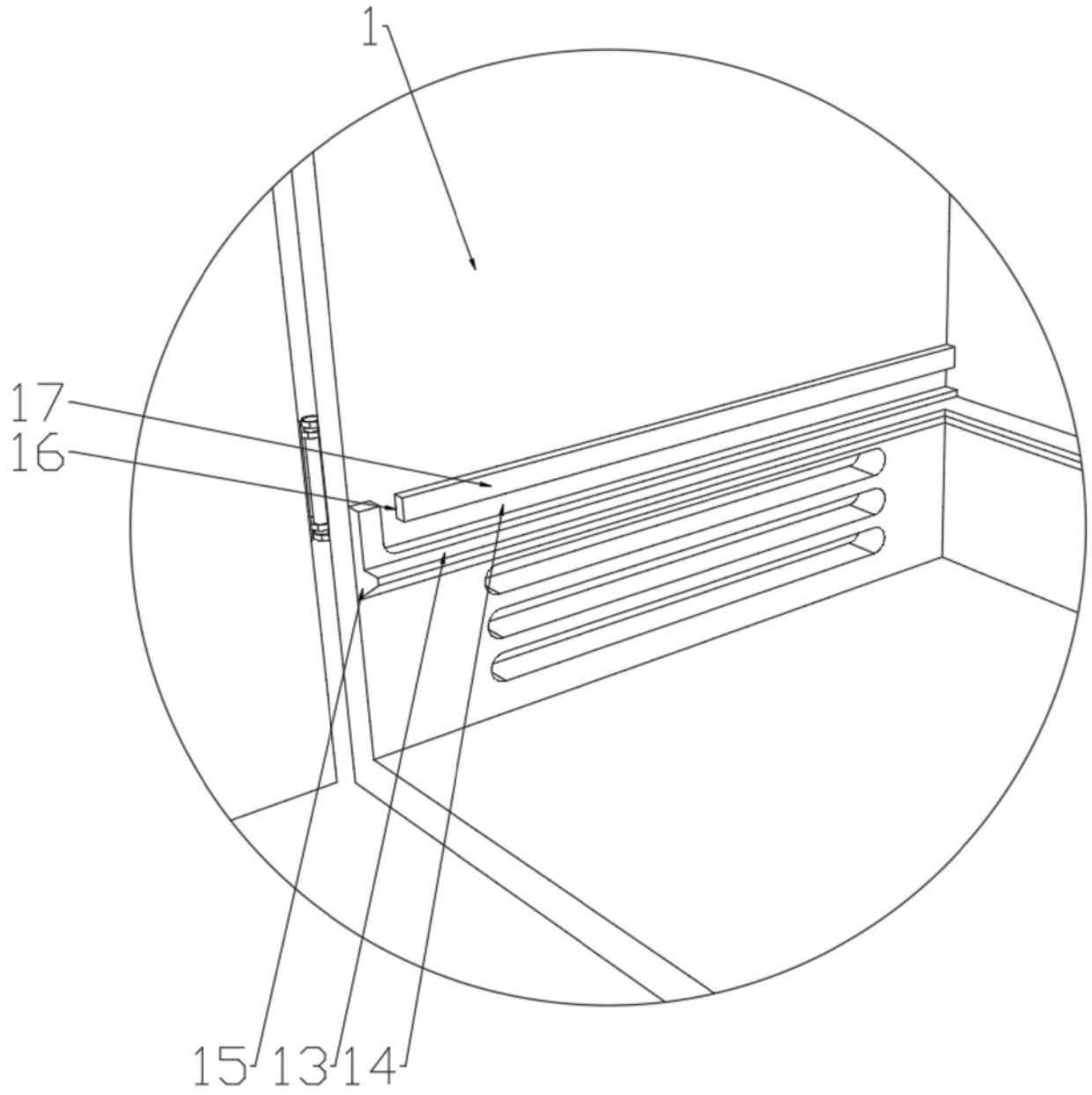

图4

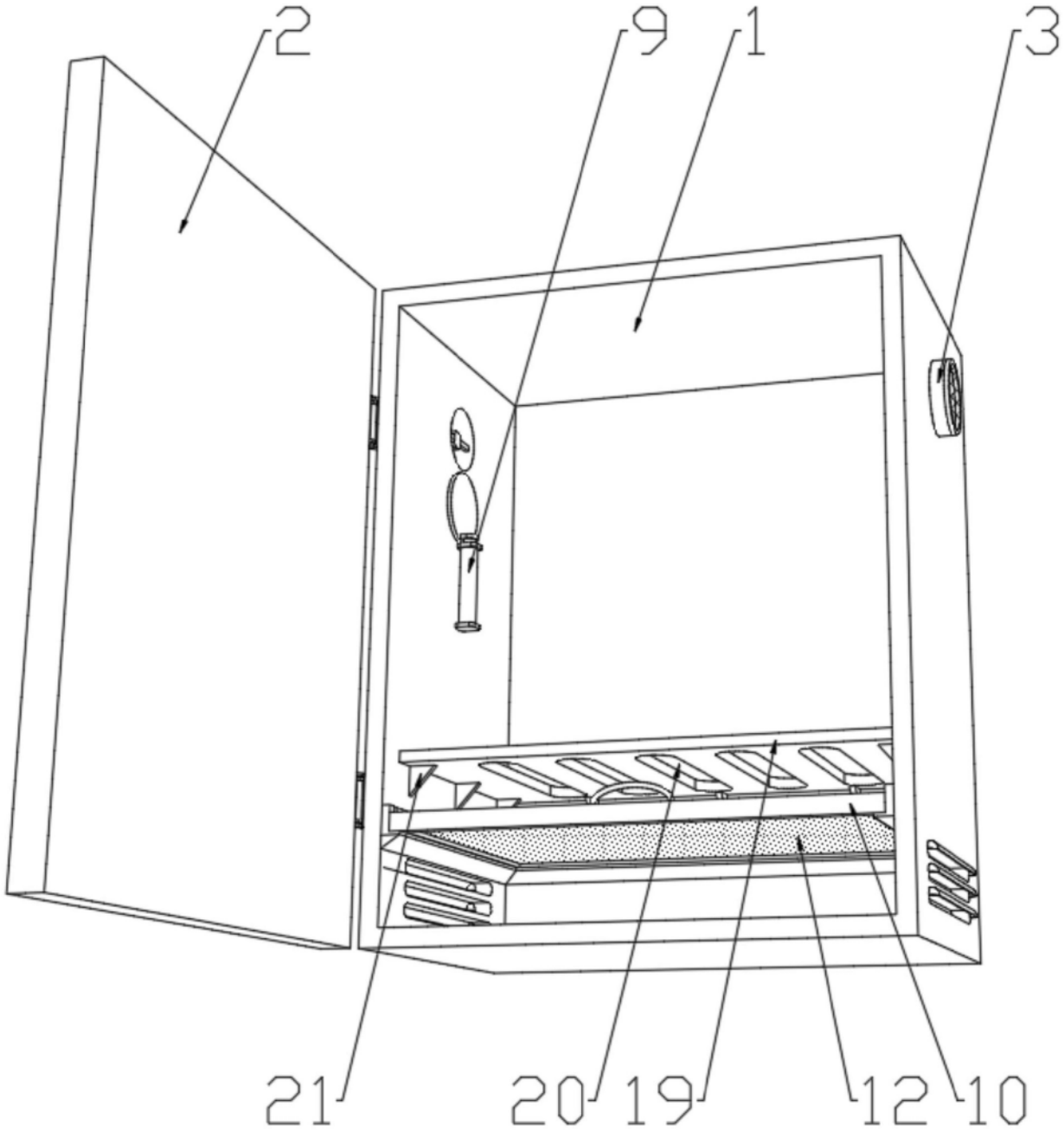

图5