D221358

(19)中華民國智慧財產局

(12)設計說明書公告本　**(11)證書號數：TW D221358 S**

(45)公告日： 中華民國 111 (2022) 年 10 月 01 日

(21)申請案號：110304318　　(22)申請日： 中華民國 110 (2021) 年 08 月 18 日

(51)LOC.(13)Cl.：08-05

(30)優先權：2021/02/22　日本　2021-003690

(71)申請人：日商神菱股份有限公司 (日本) KANBISHI CORPORATION　(JP)
日本

(72)設計人：清原敦 KIYOHARA, ATSUSHI (JP) ；黑川勝也 KUROKAWA, KATSUYA (JP)

(74)代理人：李世章；彭國洋

(56)參考文獻：

US　D864697

審查人員：黃龍寶

圖式數：9 共 10 頁

(54)名稱

繩鉤

代表圖：

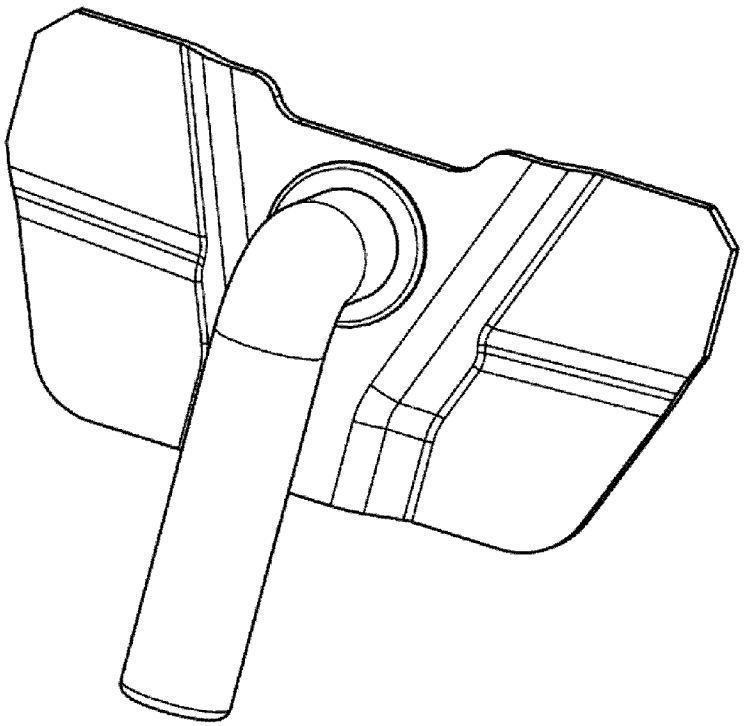

立體圖

111年06月21日 所提修正

公告本

D221358

【設計說明書】

【中文設計名稱】繩鉤

【英文設計名稱】ROPE HOOK

【物品用途】

【0001】 本設計所請求之繩鉤係接合於車輛的車斗，並用以固定綁車繩。

【設計說明】

【0002】 左側視圖與右側視圖呈對稱因而省略左側視圖。

【0003】 參照右側視圖、另一參考圖及後視圖的說明參考圖，該段差部分S使位於該平板部分的背側在該段差部分S以下的部分往後方突出，以密合於上側比下側更加往外面突出的車斗部分。

【0004】 再者，參照後視圖的說明參考圖，該段差部分S相對於水平線H稍微傾斜，例如傾斜3°。又，X軸是水平方向、Y軸是垂直方向。

【設計圖式】

（指定代表圖）

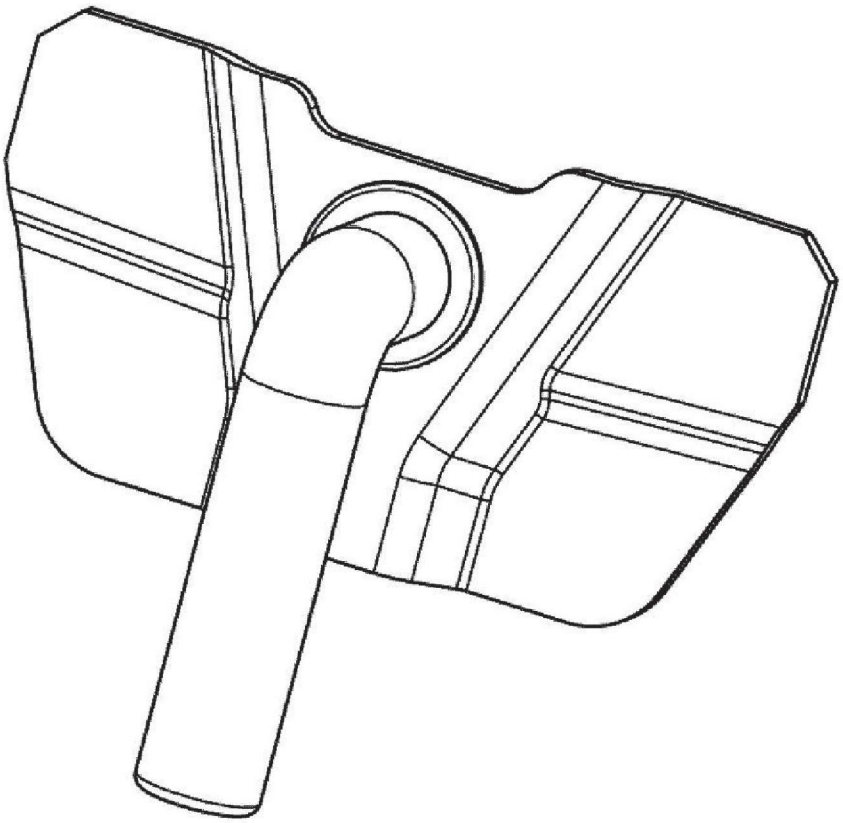

立體圖

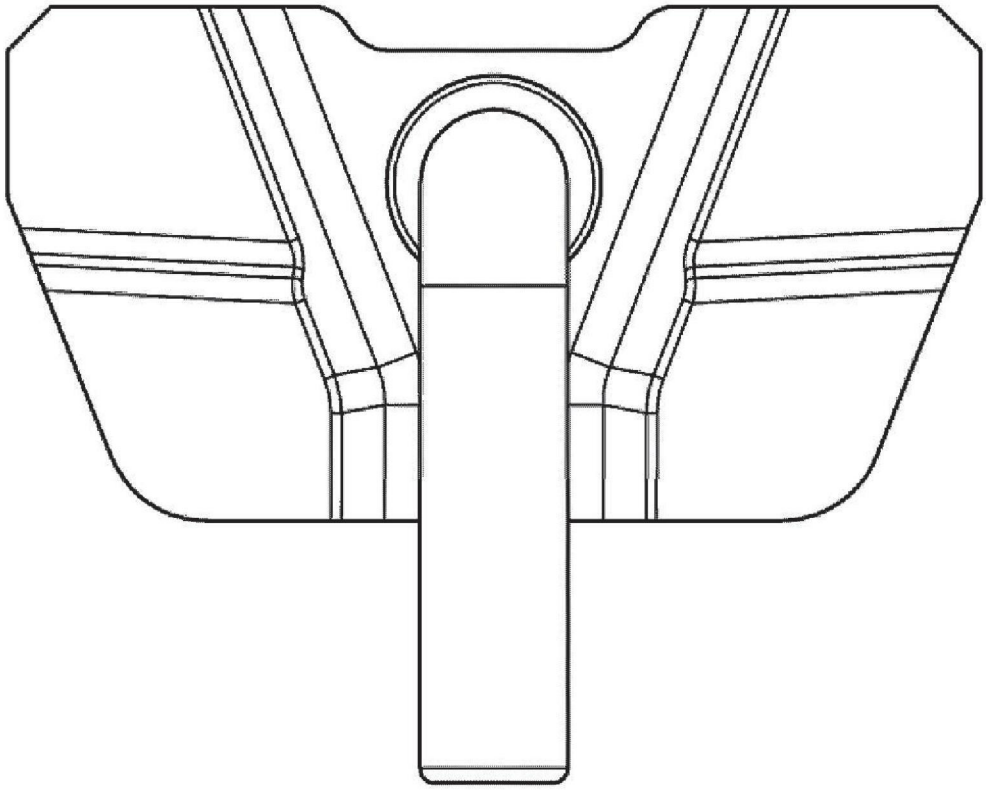

前視圖

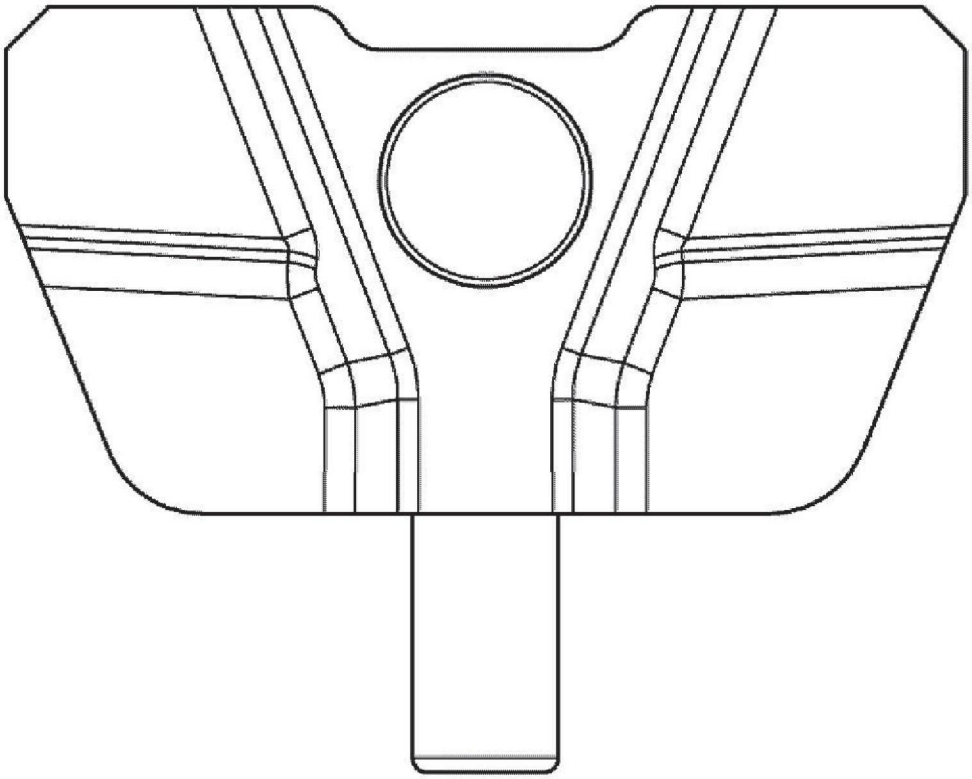

後視圖

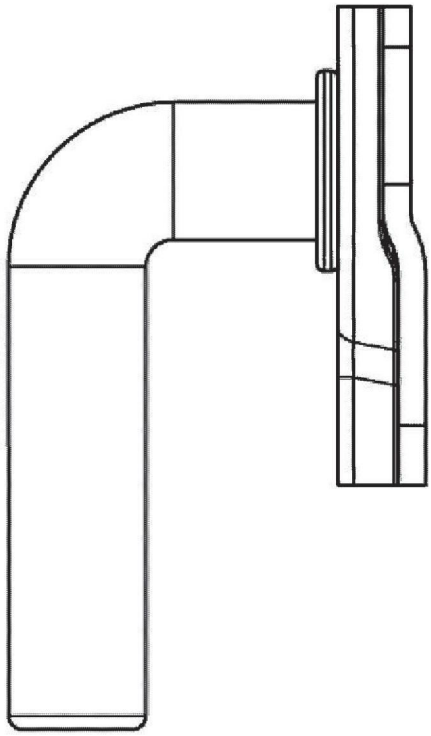

右側視圖

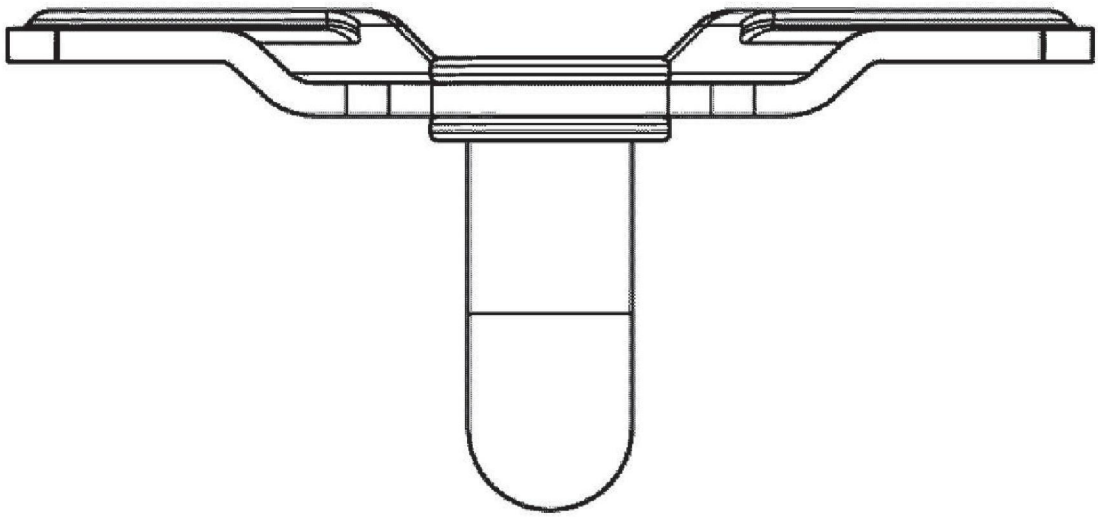

俯視圖

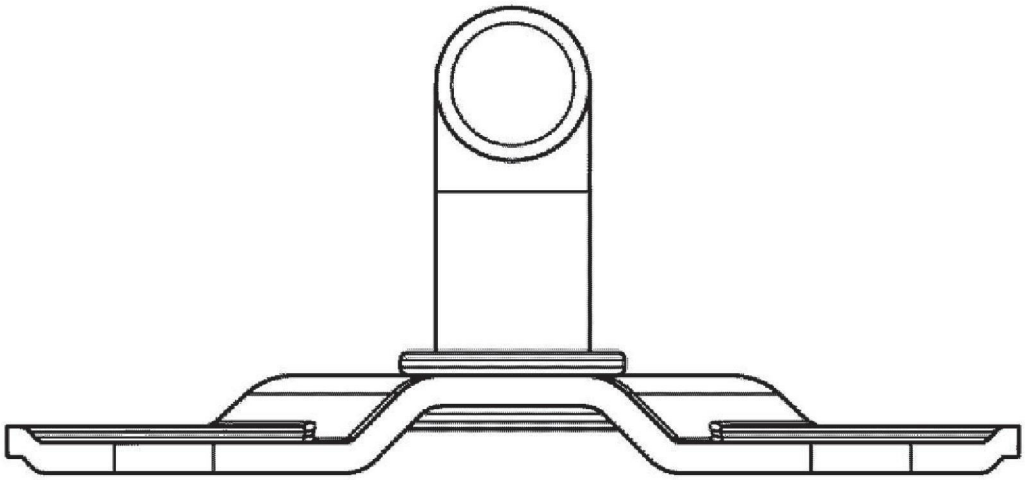

仰視圖

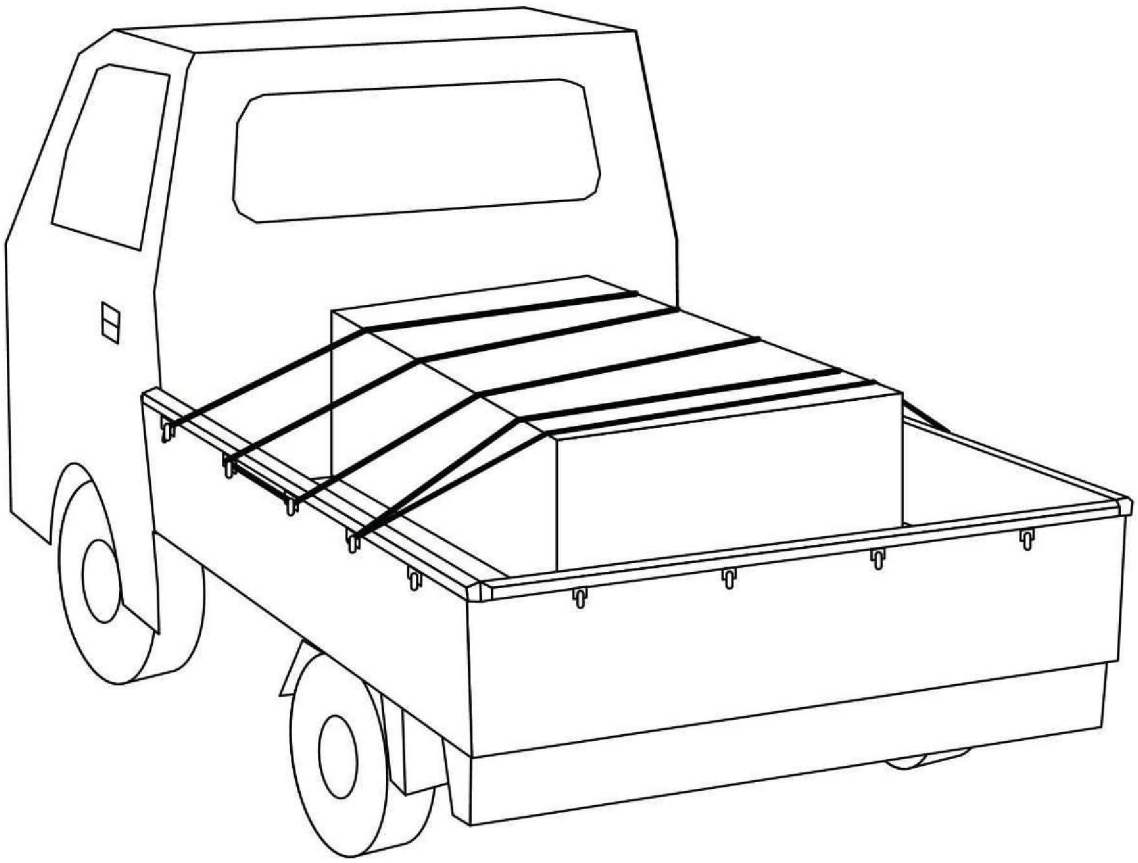

參考圖

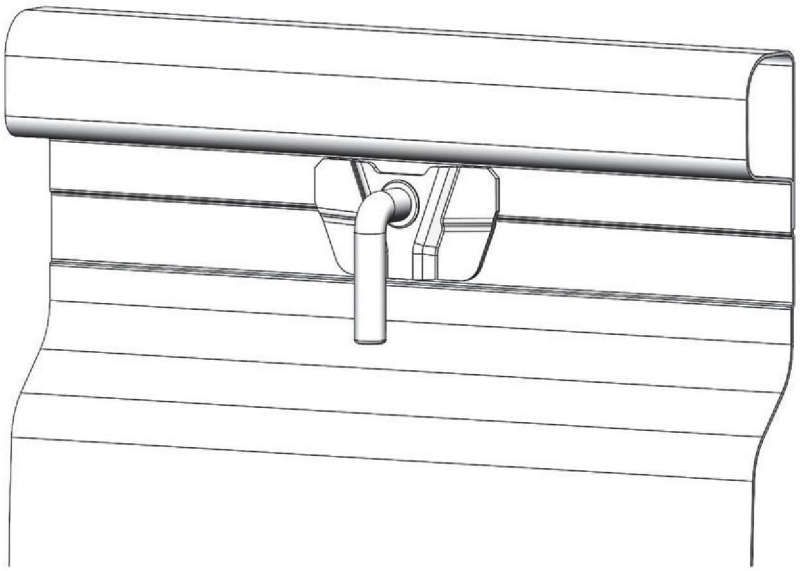

另一參考圖

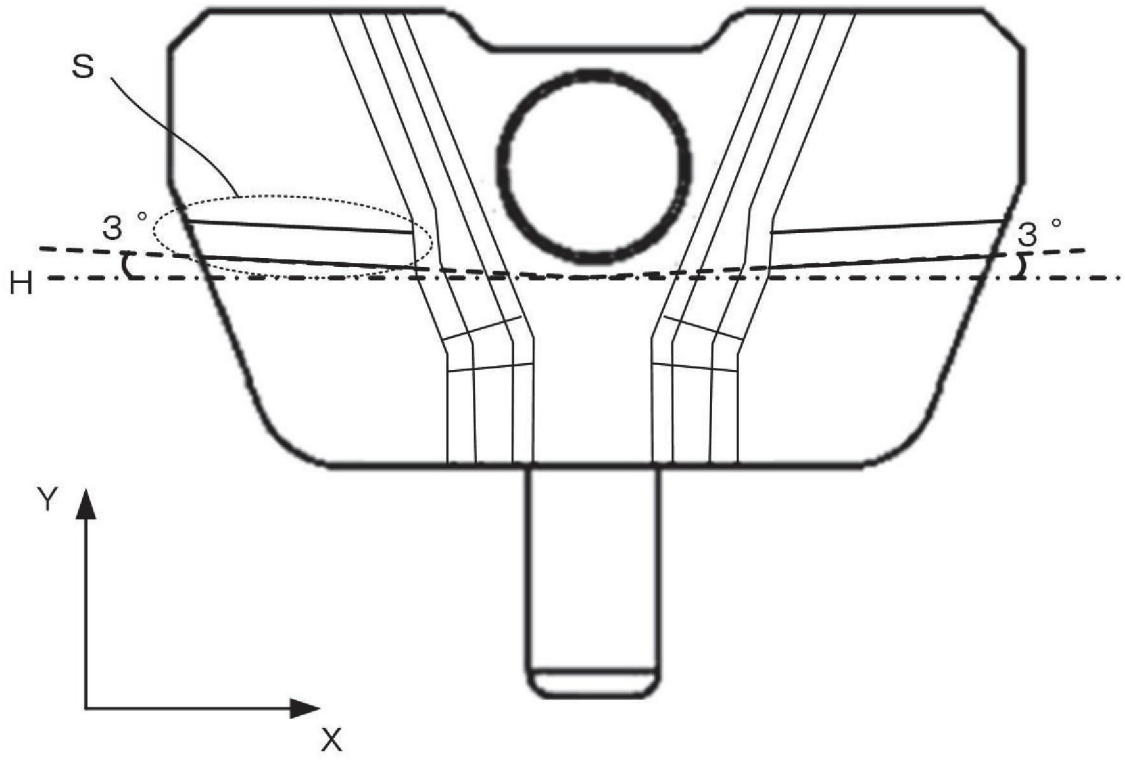

後視圖的說明參考圖