(19)国家知识产权局

(12)实用新型专利

(10)授权公告号 CN 218889362 U
(45)授权公告日 2023.04.21

(21)申请号 202320037551.X
(22)申请日 2023.01.07
(73)专利权人 佛山市艾玛鞋业有限公司
地址 528200 广东省佛山市南海区桂城街道平洲林岳工业区“顺利围”地段厂房首层
(72)发明人 张君
(74)专利代理机构 北京达友众邦知识产权代理事务所(普通合伙) 11904
专利代理师 邱文英
(51)Int.Cl.
A43B 7/08(2022.01)
A43B 3/00(2022.01)
A43B 13/22(2006.01)
A43B 13/14(2006.01)
A43B 23/02(2006.01)

权利要求书1页 说明书2页 附图3页

(54)实用新型名称

一种透气排汗型皮鞋

(57)摘要

本实用新型涉及皮鞋透气排汗技术领域，具体涉及一种透气排汗型皮鞋，包括鞋底，其上端连接有皮制外套；软橡胶皮套，其均设置于皮制外套的外侧；香包袋，其设置于皮制外套的内侧；连接点，其设置于皮制外套的下端外侧；鞋提，其设置于皮制外套的上端。本实用新型克服了现有技术的不足，通过设置香包袋，其设置于脚后跟的内侧，由于长时间行走皮鞋内因为透气性差会使脚掌出汗导致鞋内气味异常难闻，影响他人对自己的印象，可通过在香包袋中放置香包来达到缓解气味的效果，通过设置软橡胶皮套，通过在皮质外套的外侧脚掌处设置软橡胶皮套，由于皮鞋在日常穿着使用当中此位置时常会受到挤压，其软胶套为橡胶设材质，能有效的防止由于弯曲挤压造成的褶皱和损坏。

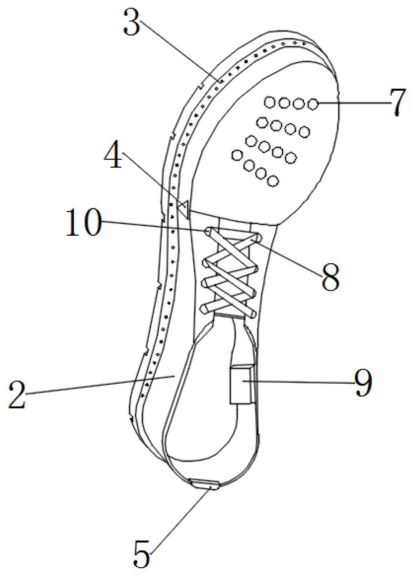

CN 218889362 U

1.一种透气排汗型皮鞋,其特征在于,包括:
鞋底(1),其上端连接有皮制外套(2);
软橡胶皮套(4),其均设置于所述皮制外套(2)的外侧;
香包袋(9),其设置于所述皮制外套(2)的内侧;
连接带(3),其设置于所述皮制外套(2)的下端外侧;
鞋提(5),其设置于所述皮制外套(2)的上端;
鞋舌(6),其设置所述皮制外套(2)的内侧。
2.根据权利要求1所述的透气排汗型皮鞋,其特征在于,所述皮制外套(2)还包括:
鞋带孔(10),其呈排列分部设置于所述皮制外套(2)的上端两侧。
3.根据权利要求1所述的透气排汗型皮鞋,其特征在于,所述皮制外套(2)还包括:
透气孔(7),其设置于所述皮制外套(2)的上端,且呈四行整列分布。
4.根据权利要求3所述的透气排汗型皮鞋,其特征在于,所述透气孔(7)还包括:
鞋带(8),其贯穿安装于所述透气孔(7)的内侧。
5.根据权利要求1所述的透气排汗型皮鞋,其特征在于,所述鞋底(1)还包括:
海绵鞋垫(11),其安装于所述鞋底(1)上端,且与鞋底(1)大小相近。
6.根据权利要求1所述的透气排汗型皮鞋,其特征在于,所述鞋底(1)还包括:
防滑槽(12),其设置于所述鞋底(1)的下端,呈W型排列分布。

一种透气排汗型皮鞋

技术领域

[0001] 本实用新型涉及皮鞋透气排汗技术领域，具体为一种透气排汗型皮鞋。

背景技术

[0002] 鞋子是伴随着人类进化而不断发展的一种日常生活用品，根据不同的需求以及季节的变化，鞋的种类也越来越多，如有凉鞋、拖鞋、运动鞋、棉鞋以及皮鞋等等。皮鞋是指以天然皮革为鞋面，以皮革或橡胶、塑料、PU发泡、PVC等为鞋底，经缝绱、胶粘或注塑等工艺加工成型的，是各类鞋靴中品位最高的鞋，但是皮鞋的鞋面和鞋底都偏硬。

[0003] 参考市面上在售卖的小皮鞋，该产品为市面上常见的皮鞋样式，通过鞋底与皮制外套进行缝合，以穿上行走，由于其密封的设置使得在长时间行走后会使脚出汗导致鞋内气味异常难闻，且在平时行走中由于脚后跟的抬起，脚掌处发生挤压会使得该区域材质产生褶皱和破损。

实用新型内容

[0004] 针对现有技术的不足，本实用新型提供了一种透气排汗型皮鞋，旨在解决现有技术中，长时间行走后会使脚出汗导致鞋内气味异常难闻，且在平时行走中由于脚后跟的抬起，脚掌处发生挤压会使得该区域材质产生褶皱和破损的问题。

[0005] 为了解决上述技术问题，本实用新型提供了如下的技术方案：

[0006] 一种透气排汗型皮鞋，包括鞋底，其上端连接有皮制外套；软橡胶皮套，其均设置于所述皮制外套的外侧；香包袋，其设置于所述皮制外套的内侧；连接点，其设置于所述皮制外套的下端外侧；鞋提，其设置于所述皮制外套的上端；鞋舌，其设置所述皮制外套的内侧。

[0007] 优选的，所述皮制外套还包括：鞋带孔，其呈排列分部设置于所述皮制外套的上端两侧。

[0008] 优选的，所述皮制外套还包括：透气孔，其设置于所述皮制外套的上端，且呈四行整列分布。

[0009] 优选的，所述透气孔还包括：鞋带，其贯穿安装于所述透气孔的内侧。

[0010] 优选的，所述鞋底还包括：海绵鞋垫，其安装于所述鞋底上端，且与鞋底大小相近。

[0011] 优选的，所述鞋底还包括：防滑槽，其设置于所述鞋底的下端，呈W型排列分布。

[0012] 本实用新型实施例提供了一种透气排汗型皮鞋，具备以下有益效果：通过设置香包袋，其设置于脚后跟的内侧，由于长时间行走皮鞋内因为透气性差会使脚掌出汗导致鞋内气味异常难闻，影响他人对自己的印象，可通过在香包袋中放置香包来达到缓解气味的效果，通过设置软橡胶皮套，通过在皮质外套的外侧脚掌处设置软橡胶皮套，由于皮鞋在日常穿着使用当中此位置时常会受到挤压，其软胶套为橡胶设材质，能有效的防止由于弯曲挤压造成的褶皱和损坏。

[0013] 1、通过设置香包袋，其设置于脚后跟的内侧，由于长时间行走皮鞋内因为透气性

差会使脚掌出汗导致鞋内气味异常难闻，可通过在香包袋中放置香包来达到缓解气味的效果。

[0014] 2、通过设置软橡胶皮套，通过在皮质外套的外侧脚掌处设置软橡胶皮套，由于皮鞋在日常穿着使用当中此位置时常会受到挤压，其软胶套为橡胶设材质，能有效的防止由于弯曲挤压造成的褶皱和损坏。

附图说明

[0015] 附图用来提供对本实用新型的进一步理解，并且构成说明书的一部分，与本实用新型的实施例一起用于解释本实用新型，并不构成对本实用新型的限制。在附图中：

[0016] 图1是本实用新型主体结构俯视图；

[0017] 图2是本实用新型整体结构示意图；

[0018] 图3是本实用新型海绵鞋垫结构示意图；

[0019] 图4是本实用新型防滑槽结构示意图。

[0020] 图中：1、鞋底；2、皮制外套；3、连接带；4、软橡胶皮套；5、鞋提；6、鞋舌；7、透气孔；8、鞋带；9、香包袋；10、鞋带孔；11、海绵鞋垫；12、防滑槽。

具体实施方式

[0021] 以下结合附图对本实用新型的优选实施例进行说明，应当理解，此处所描述的优选实施例仅用于说明和解释本实用新型，并不用于限定本实用新型。

[0022] 实施例：如图1所示，一种透气排汗型皮鞋，包括皮制外套2其上端设置有四排透气孔7，防止鞋内过闷导致的脚臭，其上端设有两排鞋带孔10，皮制外套2中端设置有鞋带8来将皮鞋进行固定，皮鞋内侧设置有香包袋可在其中放置香包。

[0023] 如图2所示，一种透气排汗型皮鞋，包括皮制外套2通过下端外侧设置的连接带3将其与鞋底1连接，软橡胶皮套4安装与皮制外套2的两侧，防止由于行走时弯曲挤压造成的褶皱和损坏。

[0024] 如图3所示，一种透气排汗型皮鞋，包括海绵鞋垫11设置与鞋底1的上端，通过海绵鞋垫11透气多孔的材料特性，可将部分脚出的汗液吸附于其中，行走时可以起到减震的作用，并且其可以单独取出，便于清洗。

[0025] 如图4所示，一种透气排汗型皮鞋，包括鞋底1，其下端设置有波浪型的防滑槽12，增加其与地面产生摩擦力，防止在行走时打滑造成的摔跤。

[0026] 工作原理：鞋底1，其下端设置有波浪型的防滑槽12，增加其与地面产生摩擦力，防止在行走时打滑造成的摔跤，海绵鞋垫11设置与鞋底1的上端，通过海绵鞋垫11透气多孔的材料特性，可将部分脚出的汗液吸附于其中，行走时可以起到减震的作用，并且其可以单独取出便于清洗，包括皮制外套2通过下端外侧设置的连接带3将其与鞋底1连接，软橡胶皮套4安装与皮制外套2的两侧，防止由于行走时弯曲挤压造成的褶皱和损坏，包括皮制外套2其上端设置有四排透气孔7，防止鞋内过闷导致的脚臭，其上端设有两排鞋带孔10，皮制外套2中端设置有鞋带8来将皮鞋进行固定，皮鞋内侧设置有香包袋可在其中放置香包。

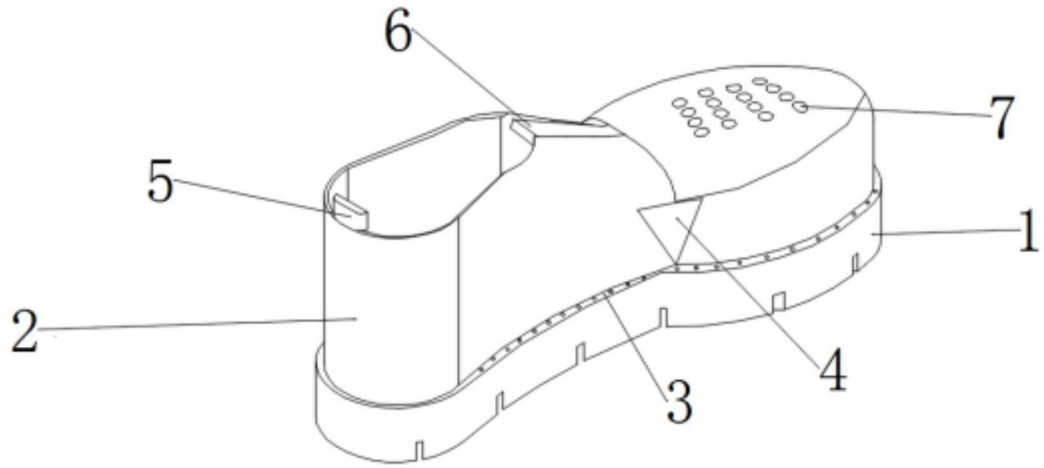

图1

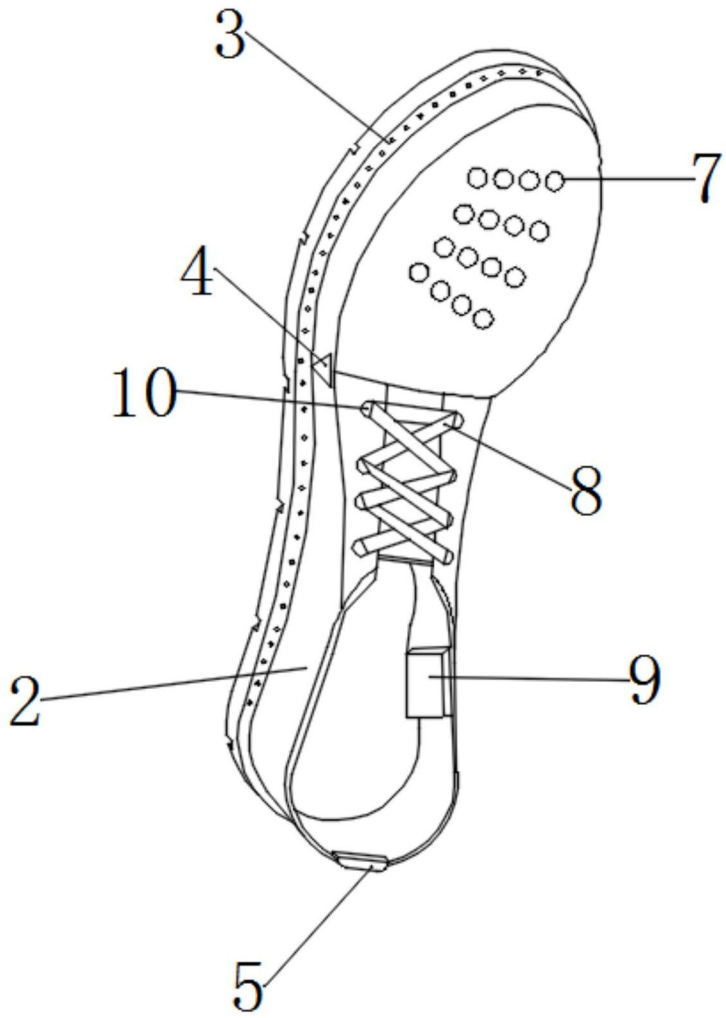

图2

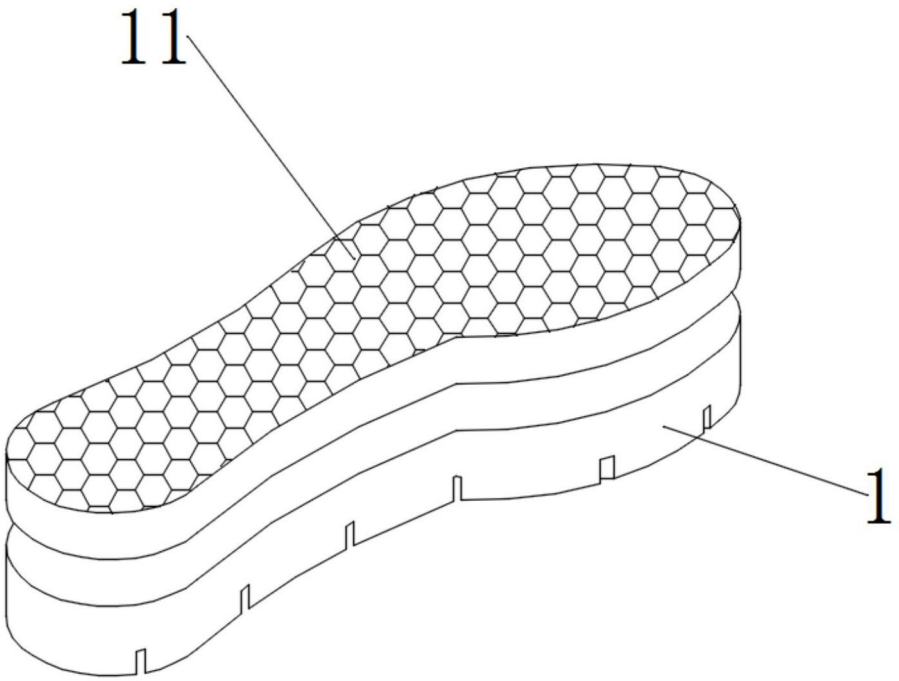

图3

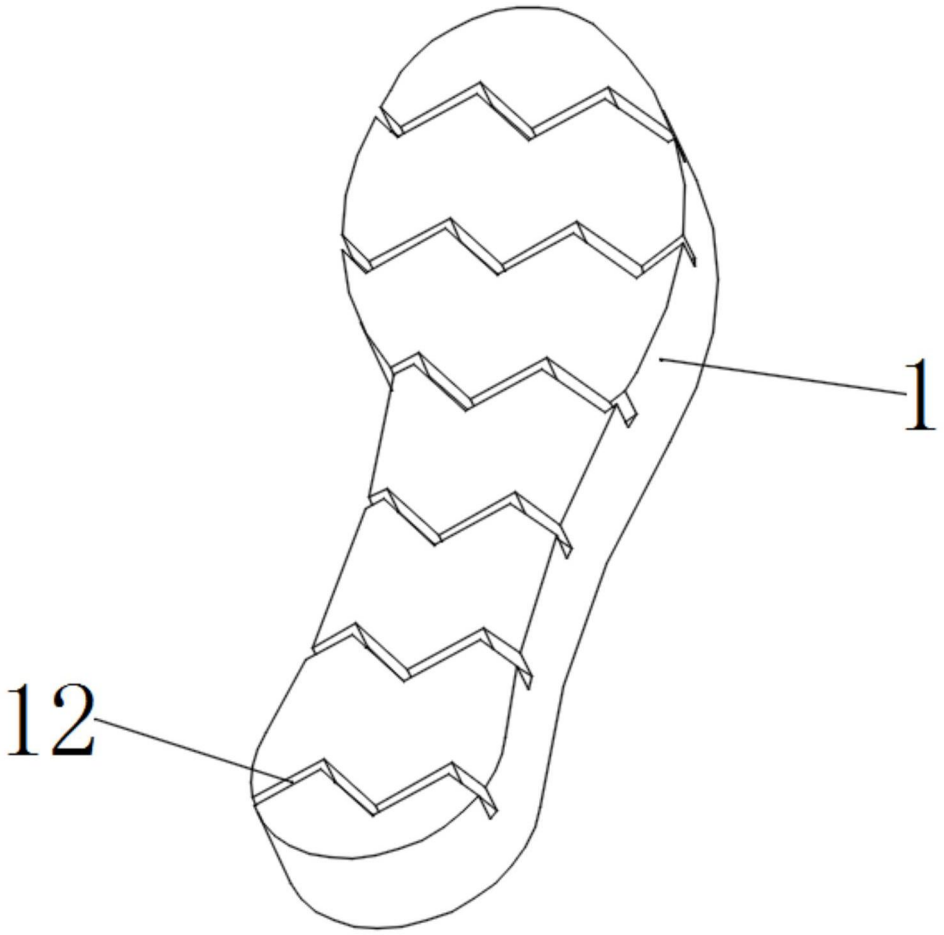

图4