(19)中华人民共和国国家知识产权局

(12)实用新型专利

(10)授权公告号 CN 213759248 U
(45)授权公告日 2021.07.23

(21)申请号 202021785085.6

(22)申请日 2020.08.25

(73)专利权人 张倩
地址 215000 江苏省苏州市工业园区星海街188号恒宇广场706室

(72)发明人 张倩

(74)专利代理机构 青岛博展利华知识产权代理事务所(普通合伙) 37287
代理人 李芬

(51)Int.Cl.
A61G 13/12(2006.01)
A61B 90/14(2016.01)

权利要求书1页 说明书3页 附图3页

(54)实用新型名称

一种甲状腺手术颈部调节固定装置

(57)摘要

本实用新型公开了一种甲状腺手术颈部调节固定装置，属于医疗设备领域。一种甲状腺手术颈部调节固定装置，包括床板，所述床板上对称安装有两个固定座，两个所述固定座的顶端分别铰接有弧形的第一抵板和第二抵板，所述第一抵板和第二抵板的顶端通过卡定组件连接，两个所述固定座上均水平插接有螺纹杆，且螺纹杆与固定座螺纹连接，所述螺纹杆的两端分别安装有肩部顶块和旋钮，且肩部顶块与螺纹杆转动连接。本实用新型通过可开合的第一抵板和第二抵板对病人的下巴进行阻挡，同时用两个肩部顶块对病人的肩膀进行顶压，使病人的头颈部被充分固定和限位，同时可灵活调节肩部顶胯的位置，操作简单，有助于提高手术效率。

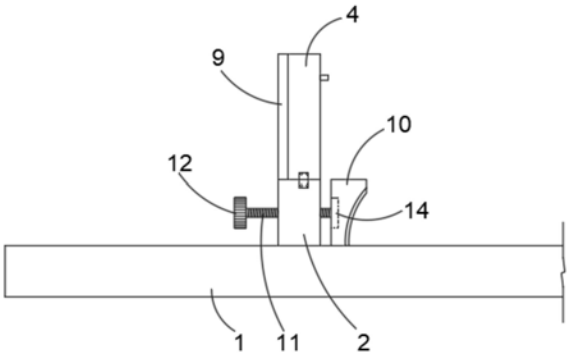

CN 213759248 U

1.一种甲状腺手术颈部调节固定装置,包括床板(1),其特征在于:所述床板(1)上对称安装有两个固定座(2),两个所述固定座(2)的顶端分别铰接有弧形的第一抵板(3)和第二抵板(4),所述第一抵板(3)和第二抵板(4)的顶端通过卡定组件连接,两个所述固定座(2)上均水平插接有螺纹杆(11),且螺纹杆(11)与固定座(2)螺纹连接,所述螺纹杆(11)的两端分别安装有肩部顶块(10)和旋钮(12),且肩部顶块(10)与螺纹杆(11)转动连接。

2.根据权利要求1所述的一种甲状腺手术颈部调节固定装置,其特征在于:所述卡定组件包括安装在第二抵板(4)端部的插板(5),所述第一抵板(3)的端部开设有与插板(5)适配的插槽,所述插槽的内壁上开设有安装口,所述安装口的内壁上安装有弹簧,所述弹簧的端部安装有延伸至插槽内的固定块(7),所述插板(5)上开设有与固定块(7)相互配合的卡口(6)。

3.根据权利要求2所述的一种甲状腺手术颈部调节固定装置,其特征在于:所述固定块(7)的前端开设有朝向插槽的开口处的斜坡,所述固定块(7)的尾部连接有延伸至第一抵板(3)外侧的拉杆(8)。

4.根据权利要求1所述的一种甲状腺手术颈部调节固定装置,其特征在于:两个所述固定座(2)和第一抵板(3)与第二抵板(4)之间均开设有朝向内侧的凹口(13)。

5.根据权利要求1所述的一种甲状腺手术颈部调节固定装置,其特征在于:所述螺纹杆(11)的端部安装有轴承(14),所述轴承(14)固定嵌设在肩部顶块(10)的外壁上。

6.根据权利要求1所述的一种甲状腺手术颈部调节固定装置,其特征在于:所述第一抵板(3)和第二抵板(4)的表面均贴设有与旋钮(12)位于同侧的橡胶垫(9)。

一种甲状腺手术颈部调节固定装置

技术领域

[0001] 本实用新型涉及医疗设备领域，更具体地说，涉及一种甲状腺手术颈部调节固定装置。

背景技术

[0002] 医疗设备是指单独或者组合使用于人体的仪器、设备、器具、材料或者其他物品，也包括所需要的软件。医疗设备是医疗、科研、教学、机构、临床学科工作最基本要素，即包括专业医疗设备，也包括家用医疗设备。医疗设备不断提高医学科学技术水平的基本条件，也是现代化程度的重要标志，医疗设备已成为现代医疗的一个重要领域。医疗的发展在很大程度上取决于仪器的发展，甚至在医疗行业发展中，其突破瓶颈也起到了决定性的作用。

[0003] 目前，在实施甲状腺手术时一般都是先给病人进行麻醉，然后让病人躺在手术台上进行手术，手术过程中由于无法将病人固定，特别是对头颈部的区域缺少限位的措施，导致在手术时需要反复调整头颈部的位置，影响了手术的正常进行，给手术医师带来不便。

[0004] 鉴于此，我们提出一种甲状腺手术颈部调节固定装置。

实用新型内容

[0005] 1.要解决的技术问题

[0006] 本实用新型的目的在于提供一种甲状腺手术颈部调节固定装置，以解决上述背景技术中提出的甲状腺手术时缺少对病人的头颈部进行固定的措施的问题。

[0007] 2.技术方案

[0008] 一种甲状腺手术颈部调节固定装置，包括床板，所述床板上对称安装有两个固定座，两个所述固定座的顶端分别铰接有弧形的第一抵板和第二抵板，所述第一抵板和第二抵板的顶端通过卡定组件连接，两个所述固定座上均水平插接有螺纹杆，且螺纹杆与固定座螺纹连接，所述螺纹杆的两端分别安装有肩部顶块和旋钮，且肩部顶块与螺纹杆转动连接。

[0009] 优选地，所述卡定组件包括安装在第二抵板端部的插板，所述第一抵板的端部开设有与插板适配的插槽，所述插槽的内壁上开设有安装口，所述安装口的内壁上安装有弹簧，所述弹簧的端部安装有延伸至插槽内的固定块，所述插板上开设有与固定块相互配合的卡口。

[0010] 优选地，所述固定块的前端开设有朝向插槽的开口处的斜坡，所述固定块的尾部连接有延伸至第一抵板外侧的拉杆。

[0011] 优选地，两个所述固定座和第一抵板与第二抵板之间均开设有朝向内侧的凹口。

[0012] 优选地，所述螺纹杆的端部安装有轴承，所述轴承固定嵌设在肩部顶块的外壁上。

[0013] 优选地，所述第一抵板和第二抵板的表面均贴设有与旋钮位于同侧的橡胶垫。

[0014] 3.有益效果

[0015] 相比于现有技术，本实用新型的优点在于：

[0016] 1、本实用新型通过可开合的第一抵板和第二抵板对病人的下巴进行阻挡，同时用两个肩部顶块对病人的肩膀进行顶压，使病人的头颈部被充分固定和限位，同时可灵活调节肩部顶胯的位置，操作简单，有助于提高手术效率；

[0017] 2、通过卡定组件对第一抵板和第二抵板进行连接，方便打开第一抵板和第二抵板使病人将头颈放置于两个固定块之间，使第一抵板和第二抵板稳定地限制病人下巴的位置，使用方便，灵活高效。

附图说明

[0018] 图1为本实用新型的正面结构示意图；

[0019] 图2为本实用新型的侧面结构示意图；

[0020] 图3为本实用新型的俯视图；

[0021] 图4为本实用新型的A处结构的放大图；

[0022] 图中标号说明：1、床板；2、固定座；3、第一抵板；4、第二抵板；5、插板；6、卡口；7、固定块；8、拉杆；9、橡胶垫；10、肩部顶块；11、螺纹杆；12、旋钮；13、凹口；14、轴承。

具体实施方式

[0023] 在本实用新型的描述中，需要理解的是，术语“中心”、“纵向”、“横向”、“长度”、“宽度”、“厚度”、“上”、“下”、“前”、“后”、“左”、“右”、“竖直”、“水平”、“顶”、“底”、“内”、“外”、“顺时针”、“逆时针”等指示的方位或位置关系为基于附图所示的方位或位置关系，仅是为了便于描述本实用新型和简化描述，而不是指示或暗示所指的设备或元件必须具有特定的方位、以特定的方位构造和操作，因此不能理解为对本实用新型的限制。

[0024] 在本实用新型的描述中，需要说明的是，除非另有明确的规定和限定，术语“安装”、“设置有”、“套设/接”、“连接”等，应做广义理解，例如“连接”，可以是固定连接，也可以是可拆卸连接，或一体地连接；可以是机械连接，也可以是电连接；可以是直接相连，也可以通过中间媒介间接相连，可以是两个元件内部的连通。对于本领域的普通技术人员而言，可以具体情况理解上述术语在本实用新型中的具体含义。

[0025] 请参阅图1-4，本实用新型提供一种技术方案：

[0026] 一种甲状腺手术颈部调节固定装置，包括床板1，床板1上对称安装有两个固定座2，两个固定座2的顶端分别铰接有弧形的第一抵板3和第二抵板4，合理设计第一抵板3和第二抵板4的尺寸即可使其卡在病人的颈部对病人的下巴进行阻挡，两个固定座2和第一抵板3与第二抵板4之间均开设有朝向内侧的凹口13，凹口13的设置可避免第一抵板3和第二抵板4在闭合时，第一抵板3和第二抵板4与固定座2的缝隙夹到病人，使用更安全，第一抵板3和第二抵板4的顶端通过卡定组件连接，卡定组件包括安装在第二抵板4端部的插板5，第一抵板3的端部开设有与插板5适配的插槽，当第一抵板3和第二抵板4闭合时，插板5插入到插槽内，插槽的内壁上开设有安装口，安装口的内壁上安装有弹簧，弹簧的端部安装有延伸至插槽内的固定块7，插板5上开设有与固定块7相互配合的卡口6，固定块7的前端开设有朝向插槽的开口处的斜坡，固定块7的尾部连接有延伸至第一抵板3外侧的拉杆8。

[0027] 在连接第一抵板3和第二抵板4时，插板5插入到插槽内，该过程中，由于弹性安装的固定块7端部开设有斜坡，因此插板5会逐渐将固定块7挤下顺利到达插槽内，当插板5上

的卡口6的位置与固定块7重合时，固定块7弹入卡口6内，使插板5无法退出插槽，完成对第一抵板3和第二抵板4的连接，当需要打开第一抵板3和第二抵板4时，拉动拉杆8使固定块7退出卡口6，即可拔出插板5分开第一抵板3和第二抵板4。

[0028] 两个固定座2上均水平插接有螺纹杆11，且螺纹杆11与固定座2螺纹连接，螺纹杆11的两端分别安装有肩部顶块10和旋钮12，且肩部顶块10与螺纹杆11转动连接，螺纹杆11的端部安装有轴承14，轴承14固定嵌设在肩部顶块10的外壁上，螺纹杆11转动时不会带动肩部顶块10旋转。旋转旋钮12可带动螺纹杆11旋转，螺纹杆11旋转即会使其端部活动，带动肩部顶块10前移或者后移，实现对肩部顶块10位置的调节。

[0029] 第一抵板3和第二抵板4的表面均贴设有与旋钮12位于同侧的橡胶垫9。橡胶垫9不仅可以给病人的下巴提供缓冲，还能增加摩擦力，进一步提高对病人下巴的固定效果，使病人的头部不会向两边滑倒。

[0030] 工作原理：在给病人进行甲状腺手术时，让病人躺在床板1上，打开第一抵板3和第二抵板4将病人的头部放置在两个固定座2之间，并使病人的下巴位于第一抵板3和第二抵板4的前方，然后关闭上第一抵板3和第二抵板4，病人的下巴被第一抵板3和第二抵板4阻挡，此时可给病人注射麻醉药物，当需要手术时，旋转两个旋钮12调节肩部顶块10的位置，使两个肩部顶块10顶住病人的肩膀，配合第一抵板3和第二抵板4即可使病人的整个头颈部被有效固定，方便手术医师进行手术。

[0031] 以上显示和描述了本实用新型的基本原理、主要特征和本实用新型的优点。本行业的技术人员应该了解，本实用新型不受上述实施例的限制，上述实施例和说明书中描述的仅为本实用新型的优选例，并不用来限制本实用新型，在不脱离本实用新型精神和范围的前提下，本实用新型还会有各种变化和改进，这些变化和改进都落入要求保护的本实用新型范围内。本实用新型要求保护范围由所附的权利要求书及其等效物界定。

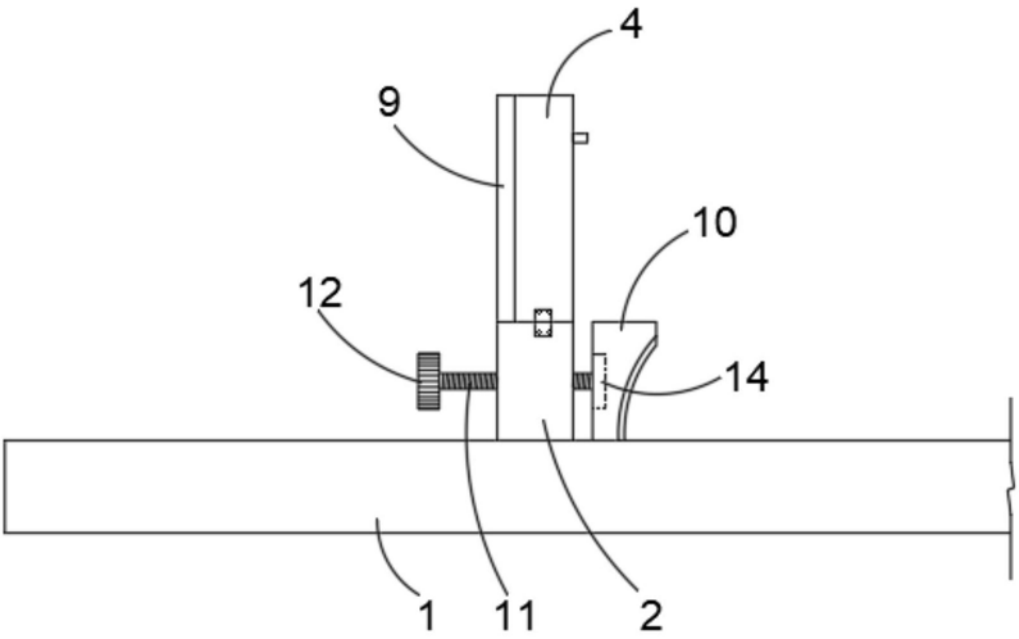

图1

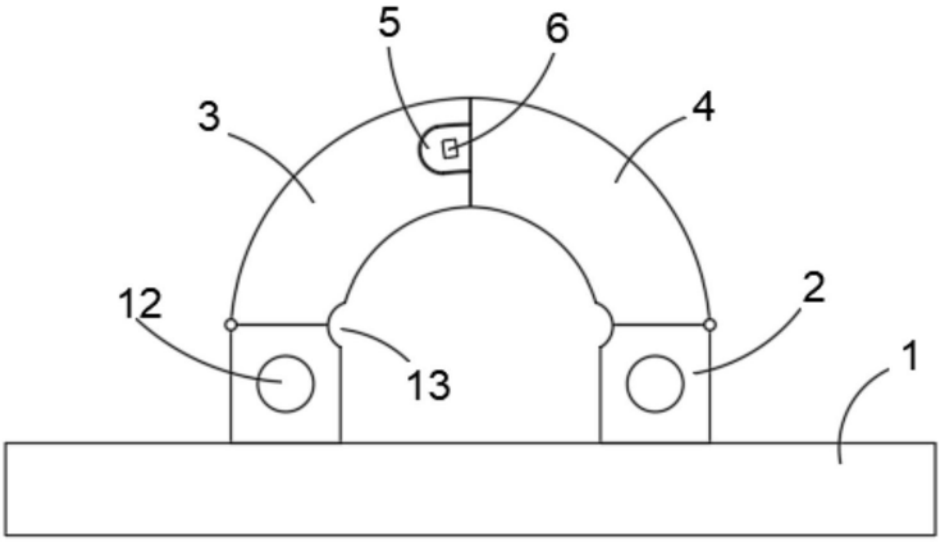

图2

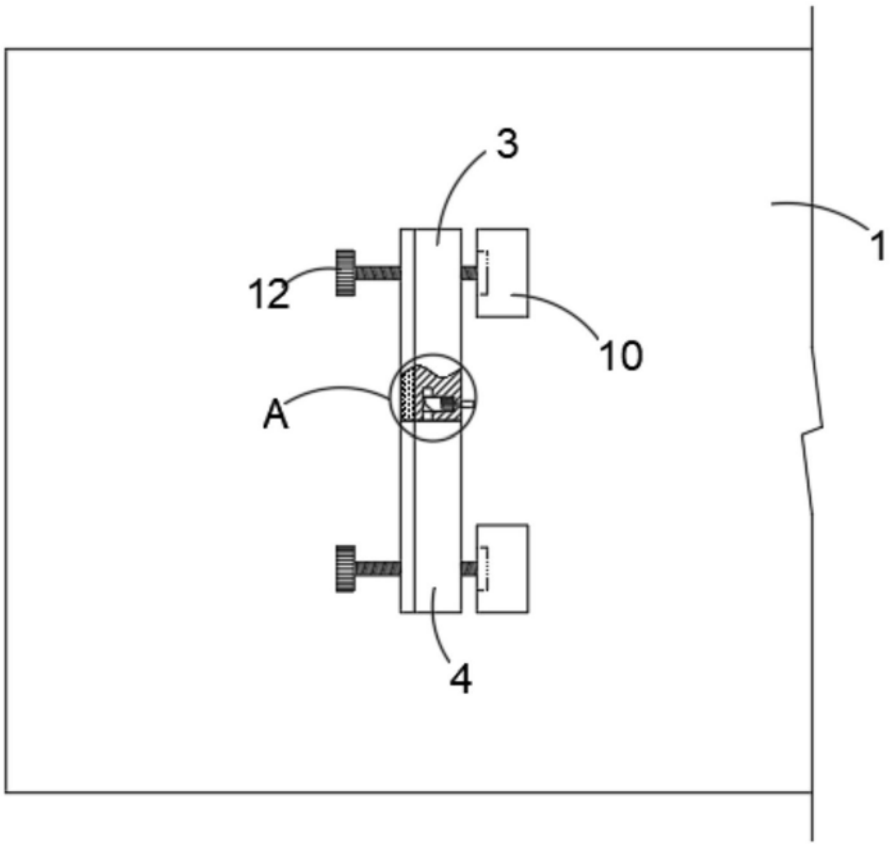

图3

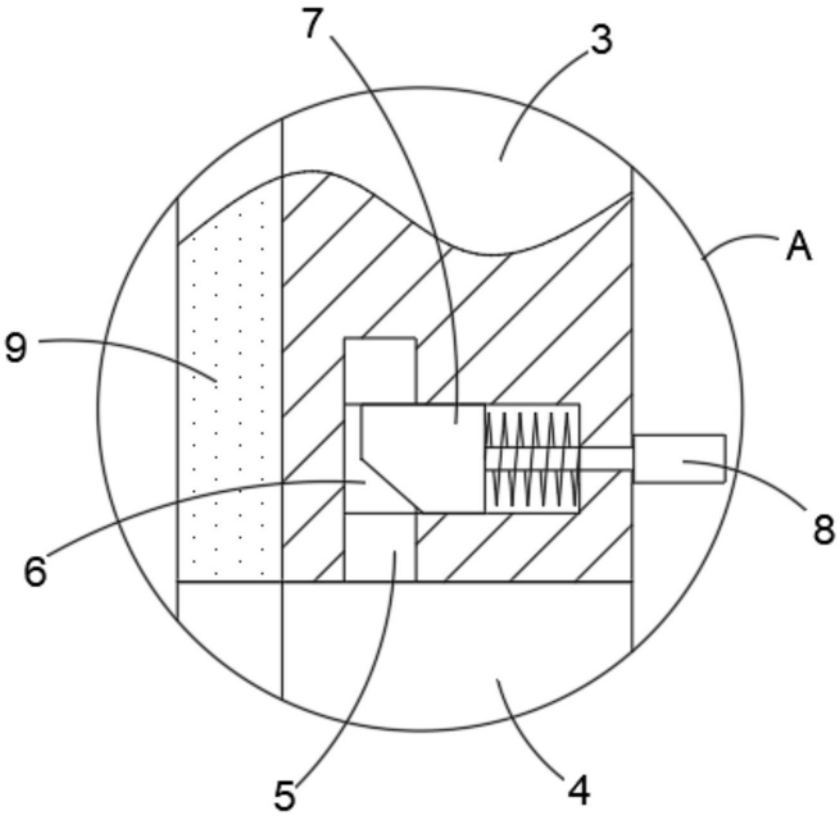

图4