(19)中华人民共和国国家知识产权局

(12)发明专利申请

(10)申请公布号 CN 105401844 A
(43)申请公布日 2016.03.16

(21)申请号 201510919299.5

(22)申请日 2015.12.10

(71)申请人 伍志勇
地址 528300 广东省佛山市顺德区勒流镇东风合安工业区一路1号

(72)发明人 伍志勇

(74)专利代理机构 佛山市粤顺知识产权代理事务所 44264
代理人 唐强熙

(51)Int.Cl.
E06B 3/46(2006.01)
E05D 13/00(2006.01)
E05D 15/06(2006.01)
E05F 5/08(2006.01)

权利要求书2页 说明书5页 附图12页

(54)发明名称

家具侧滑门的阻尼限位调节机构

(57)摘要

一种家具侧滑门的阻尼限位调节机构，包括阻尼装置和固定架，阻尼装置和固定架之间设置有弹性件，阻尼装置通过弹性件弹性滑动在固定架上；所述的阻尼装置或固定架上设置有限位调节装置，该限位调节装置至少包括调节元件，通过工具或手动作用调节元件的作用部，使阻尼装置与固定架之间的相对位置产生变化，以限位调节阻尼装置和固定架之间的弹性滑动行程。本发明通过上述结构的改良，具有结构简单合理，性能可靠，调节快捷，操作方便，定位准确，承载力强，开闭过程平稳、顺畅且用力小等特点，实用性强。

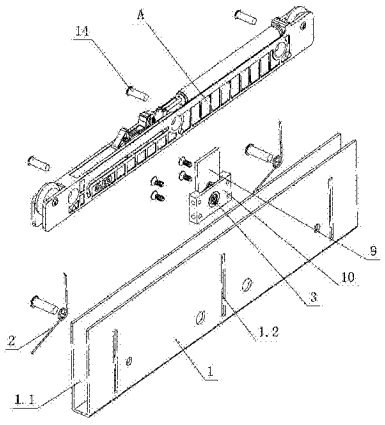

CN 105401844 A

1.一种家具侧滑门的阻尼限位调节机构，包括阻尼装置 (A) 和固定架 (1)，其特征在于：阻尼装置 (A) 和固定架 (1) 之间设置有弹性件 (2)，阻尼装置 (A) 通过弹性件 (2) 弹性滑动在固定架 (1) 上；所述的阻尼装置 (A) 或固定架 (1) 上设置有限位调节装置，该限位调节装置至少包括调节元件，通过工具或手动作用调节元件的作用部 (3)，使阻尼装置 (A) 与固定架 (1) 之间的相对位置产生变化，以限位调节阻尼装置 (A) 和固定架 (1) 之间的弹性滑动行程。

2.根据权利要求 1 所述家具侧滑门的阻尼限位调节机构，其特征在于：所述阻尼装置 (A) 设置在固定架 (1) 上，并包括阻尼器 (4)、定位元件 (5)、推移元件 (6)、弹簧 (7) 和滚动元件 (8)，其中阻尼器 (4) 设置在定位元件 (5) 上，推移元件 (6) 滑动设置在定位元件 (5) 上，弹簧 (7) 一端作用在推移元件 (6) 上，另一端作用在定位元件 (5) 上，滚动元件 (8) 定位转动在定位元件 (5) 上；所述的弹性件 (2) 一端作用在定位元件 (5) 上，另一端作用在固定架 (1) 上，定位元件 (5) 通过弹性件 (2) 弹性滑动在固定架 (1) 上。

3.根据权利要求 2 所述家具侧滑门的阻尼限位调节机构，其特征在于：所述定位元件 (5) 与固定架 (1) 之间设置有滑动配合部，定位元件 (5) 通过滑动配合部和弹性件 (2) 的配合限位弹性滑动在固定架 (1) 上；定位元件 (5) 或固定架 (1) 上设置有限位调节装置，该限位调节装置至少包括调节元件，通过工具或手动作用调节元件的作用部 (3)，使定位元件 (5) 与固定架 (1) 之间的相对位置产生变化，以限位调节定位元件 (5) 和固定架 (1) 之间的弹性滑动行程。

4.根据权利要求 3 所述家具侧滑门的阻尼限位调节机构，其特征在于：所述弹性件 (2) 为压簧或扭簧、且一端作用在定位元件 (5) 上，另一端作用在固定架 (1) 上，定位元件 (5) 设置在固定架 (1) 上、且通过滑动配合部和压簧或扭簧的配合朝固定架 (1) 的相反方向限位弹性滑动。

5.根据权利要求 4 所述家具侧滑门的阻尼限位调节机构，其特征在于：所述限位调节装置至少包括调节元件和致动元件 (9)，调节元件设置有作用部 (3)、且一端作用在致动元件 (9) 上，另一端作用在定位元件 (5) 或固定架 (1) 上，致动元件 (9) 滑动设置在定位元件 (5) 或固定架 (1) 上；通过工具或手动作用调节元件的作用部 (3)，调节元件定位转动、且驱动致动元件 (9) 滑动作用在定位元件 (5) 或固定架 (1) 上，使定位元件 (5) 与固定架 (1) 之间的相对位置产生变化，以限位调节定位元件 (5) 和固定架 (1) 之间的弹性滑动行程。

6.根据权利要求 5 所述家具侧滑门的阻尼限位调节机构，其特征在于：所述定位元件 (5) 与固定架 (1) 之间设置有滑动配合部，定位元件 (5) 通过滑动配合部和弹性件 (2) 的配合竖向限位弹性滑动在固定架 (1) 上；限位调节装置设置在定位元件 (5) 或固定架 (1) 上、且至少包括调节元件和致动元件 (9)，其中调节元件为横向或纵向设置、且朝定位元件 (5) 或固定架 (1) 的正面或侧面设置有作用部 (3)，调节元件一端作用在致动元件 (9) 上，另一端作用在定位元件 (5) 或固定架 (1) 上，致动元件 (9) 滑动设置在定位元件 (5) 或固定架 (1) 上；通过工具或手动朝定位元件 (5) 或固定架 (1) 的正面或侧面作用调节元件的作用部 (3)，调节元件定位转动、且驱动致动元件 (9) 滑动作用在定位元件 (5) 或固定架 (1) 上，使定位元件 (5) 与固定架 (1) 之间的相对位置产生变化，以限位调节定位元件 (5) 和固定架 (1) 之间的弹性滑动行程。

7.根据权利要求 6 所述家具侧滑门的阻尼限位调节机构，其特征在于：所述限位调节

装置设置在固定架 (1) 上，并包括调节元件、致动元件 (9) 和装配元件 (10)，其中装配元件 (10) 设置在固定架 (1) 上，调节元件为横向或纵向设置的调节偏心盘 (11)、且其一端朝固定架 (1) 的正面或侧面设置有作用部 (3)，中部设置有偏心转动部 (11.1)，另一端设置有螺旋部 (11.2)，致动元件 (9) 线性滑动在装配元件 (10) 上、且对应螺旋部 (11.2) 设置有栅格部 (9.1)，调节偏心盘 (11) 通过偏心转动部 (11.1) 定位转动在装配元件 (10) 上、且通过螺旋部 (11.2) 与致动元件 (9) 的栅格部 (9.1) 相互驱动连接；通过工具或手动朝固定架 (1) 的正面或侧面作用调节偏心盘 (11) 的作用部 (3)，调节偏心盘 (11) 定位转动、且驱动致动元件 (9) 在装配元件 (10) 上作竖向线性滑动，致动元件 (9) 在滑动过程中作用在定位元件 (5) 上，使定位元件 (5) 与固定架 (1) 之间的相对位置产生变化，以限位调节定位元件 (5) 和固定架 (1) 之间的弹性滑动行程。

8. 根据权利要求 6 所述家具侧滑门的阻尼限位调节机构，其特征在于：所述限位调节装置设置在固定架 (1) 上，并包括调节元件、致动元件 (9)、装配元件 (10) 和传动齿 (12)，其中装配元件 (10) 设置在固定架 (1) 上，调节元件为横向或纵向设置的调节螺杆 (13)、且其一端朝固定架 (1) 的正面或侧面设置有作用部 (3)，中部设置有螺杆部 (13.1)，另一端设置有螺杆转动部 (13.2)，传动齿 (12) 定位转动在装配元件 (10) 上、且与调节螺杆 (13) 的螺杆部 (13.1) 相互啮合，致动元件 (9) 线性滑动在装配元件 (10) 上、且对应传动齿 (12) 设置有齿条部 (9.2)，调节螺杆 (13) 通过螺杆转动部 (13.2) 定位转动在装配元件 (10) 上，并通过螺杆部 (13.1) 与传动齿 (12)、致动元件 (9) 的齿条部 (9.2) 相互驱动连接；通过工具或手动朝固定架 (1) 的正面或侧面作用调节螺杆 (13) 的作用部 (3)，调节螺杆 (13) 定位转动、且驱动致动元件 (9) 在装配元件 (10) 上作竖向线性滑动，致动元件 (9) 在滑动过程中作用在定位元件 (5) 上，使定位元件 (5) 与固定架 (1) 之间的相对位置产生变化，以限位调节定位元件 (5) 和固定架 (1) 之间的弹性滑动行程。

9. 根据权利要求 1-8 任一项所述家具侧滑门的阻尼限位调节机构，其特征在于：该机构还包括相互滑动配合的家具侧滑门 (B) 和家具柜体，阻尼装置 (A) 和固定架 (1) 设置在家具侧滑门 (B) 的上部和 / 或下部，家具柜体上设置有滑动槽 (C)，滑动槽 (C) 上设置有拨动件 (D)，家具侧滑门 (B) 至少在滑动关闭时通过阻尼装置 (A) 与拨动件 (D) 相互作用缓冲关闭在家具柜体上。

10. 根据权利要求 9 所述家具侧滑门的阻尼限位调节机构，其特征在于：所述阻尼装置 (A) 包括阻尼器 (4)、定位元件 (5)、推移元件 (6)、弹簧 (7) 和滚动元件 (8)，阻尼器 (4) 设置在定位元件 (5) 上、且与推移元件 (6) 至少在家具侧滑门 (B) 关闭时相互作用，推移元件 (6) 上设置有缺口 (6.1)、且滑动设置在定位元件 (5) 上，弹簧 (7) 一端作用在推移元件 (6) 上，另一端作用在定位元件 (5) 上，滚动元件 (8) 定位转动在定位元件 (5) 上；家具滑动门 (X) 至少在滑动关闭时通过拨动件 (D) 碰撞扣接缺口 (6.1)、且驱动推移元件 (6) 作用在阻尼器 (4) 上，阻尼器 (4) 压缩并产生缓冲作用，以实现家具侧滑门 (B) 的缓冲关闭；所述的滚动元件 (8) 在家具侧滑门 (B) 滑动开闭时滚动作用在家具柜体的滑动槽 (C) 上。

家具侧滑门的阻尼限位调节机构

技术领域

[0001] 本发明涉及一种家具侧滑门，具体是一种家具侧滑门的阻尼限位调节机构。

背景技术

[0002] 中国专利文献号为CN204238725U于2015年4月1日公开一种一种推拉门导轮装置，它包括底板、支撑板、弹簧、螺栓、第一导轮、第二导轮、限位销，第一导轮、第二导轮并排设于支撑板上；支撑板上设有通孔，底板上设有螺纹孔，弹簧外圈的一端固定在底板的右端；螺栓的螺帽端与支撑板固接，其螺纹端依次穿过所述通孔和弹簧的内圈与所述螺纹孔螺纹连接，且弹簧内圈的一端位于螺栓与底板的右端之间，并与螺栓接触，限位销位于底板的左端，用于防止支撑板复位时超出底板的边缘。据称，该结构能实现自动调节双导轮与导轨之间紧密配合的状态；但是，不能调节门体与导轮之间的上下位置，不利于门体的装配，无法满足用户的使用需求。因此，有必要进一步改进。

发明内容

[0003] 本发明的目的旨在提供一种结构简单合理，性能可靠，调节快捷，操作方便，定位准确，承载力强，开闭过程平稳、顺畅且用力小的家具侧滑门的阻尼限位调节机构，以克服现有技术中的不足之处。

[0004] 按此目的设计的一种家具侧滑门的阻尼限位调节机构，包括阻尼装置和固定架，其特征在于：阻尼装置和固定架之间设置有弹性件，阻尼装置通过弹性件弹性滑动在固定架上；所述的阻尼装置或固定架上设置有限位调节装置，该限位调节装置至少包括调节元件，通过工具或手动作用调节元件的作用部，使阻尼装置与固定架之间的相对位置产生变化，以限位调节阻尼装置和固定架之间的弹性滑动行程。

[0005] 所述阻尼装置设置在固定架上，并包括阻尼器、定位元件、推移元件、弹簧和滚动元件，其中阻尼器设置在定位元件上，推移元件滑动设置在定位元件上，弹簧一端作用在推移元件上，另一端作用在定位元件上，滚动元件定位转动在定位元件上；所述的弹性件一端作用在定位元件上，另一端作用在固定架上，定位元件通过弹性件弹性滑动在固定架上。

[0006] 所述定位元件与固定架之间设置有滑动配合部，定位元件通过滑动配合部和弹性件的配合限位弹性滑动在固定架上；定位元件或固定架上设置有限位调节装置，该限位调节装置至少包括调节元件，通过工具或手动作用调节元件的作用部，使定位元件与固定架之间的相对位置产生变化，以限位调节定位元件和固定架之间的弹性滑动行程。

[0007] 所述弹性件为压簧或扭簧、且一端作用在定位元件上，另一端作用在固定架上，定位元件设置在固定架上、且通过滑动配合部和压簧或扭簧的配合朝固定架的相反方向限位弹性滑动。

[0008] 所述限位调节装置至少包括调节元件和致动元件，调节元件设置有作用部、且一端作用在致动元件上，另一端作用在定位元件或固定架上，致动元件滑动设置在定位元件或固定架上；通过工具或手动作用调节元件的作用部，调节元件定位转动、且驱动致动元件

滑动作用在定位元件或固定架上，使定位元件与固定架之间的相对位置产生变化，以限位调节定位元件和固定架之间的弹性滑动行程。

[0009] 所述定位元件与固定架之间设置有滑动配合部，定位元件通过滑动配合部和弹性件的配合竖向限位弹性滑动在固定架上；限位调节装置设置在定位元件或固定架上、且至少包括调节元件和致动元件，其中调节元件为横向或纵向设置、且朝定位元件或固定架的正面或侧面设置有作用部，调节元件一端作用在致动元件上，另一端作用在定位元件或固定架上，致动元件滑动设置在定位元件或固定架上；通过工具或手动朝定位元件或固定架的正面或侧面作用调节元件的作用部，调节元件定位转动、且驱动致动元件滑动作用在定位元件或固定架上，使定位元件与固定架之间的相对位置产生变化，以限位调节定位元件和固定架之间的弹性滑动行程。

[0010] 所述限位调节装置设置在固定架上，并包括调节元件、致动元件和装配元件，其中装配元件设置在固定架上，调节元件为横向或纵向设置的调节偏心盘、且其一端朝固定架的正面或侧面设置有作用部，中部设置有偏心转动部，另一端设置有螺旋部，致动元件线性滑动在装配元件上、且对应螺旋部设置有栅格部，调节偏心盘通过偏心转动部定位转动在装配元件上、且通过螺旋部与致动元件的栅格部相互驱动连接；通过工具或手动朝固定架的正面或侧面作用调节偏心盘的作用部，调节偏心盘定位转动、且驱动致动元件在装配元件上作竖向线性滑动，致动元件在滑动过程中作用在定位元件上，使定位元件与固定架之间的相对位置产生变化，以限位调节定位元件和固定架之间的弹性滑动行程。

[0011] 所述限位调节装置设置在固定架上，并包括调节元件、致动元件、装配元件和传动齿，其中装配元件设置在固定架上，调节元件为横向或纵向设置的调节螺杆、且其一端朝固定架的正面或侧面设置有作用部，中部设置有螺杆部，另一端设置有螺杆转动部，传动齿定位转动在装配元件上、且与调节螺杆的螺杆部相互啮合，致动元件线性滑动在装配元件上、且对应传动齿设置有齿条部，调节螺杆通过螺杆转动部定位转动在装配元件上，并通过螺杆部与传动齿、致动元件的齿条部相互驱动连接；通过工具或手动朝固定架的正面或侧面作用调节螺杆的作用部，调节螺杆定位转动、且驱动致动元件在装配元件上作竖向线性滑动，致动元件在滑动过程中作用在定位元件上，使定位元件与固定架之间的相对位置产生变化，以限位调节定位元件和固定架之间的弹性滑动行程。

[0012] 该机构还包括相互滑动配合的家具侧滑门和家具柜体，阻尼装置和固定架设置在家具侧滑门的上部和／或下部，家具柜体上设置有滑动槽，滑动槽上设置有拨动件，家具侧滑门至少在滑动关闭时通过阻尼装置与拨动件相互作用缓冲关闭在家具柜体上。

[0013] 所述阻尼装置包括阻尼器、定位元件、推移元件、弹簧和滚动元件，阻尼器设置在定位元件上、且与推移元件至少在家具侧滑门关闭时相互作用，推移元件上设置有缺口、且滑动设置在定位元件上，弹簧一端作用在推移元件上，另一端作用在定位元件上，滚动元件定位转动在定位元件上；家具滑动门至少在滑动关闭时通过拨动件碰撞扣接缺口、且驱动推移元件作用在阻尼器上，阻尼器压缩并产生缓冲作用，以实现家具侧滑门的缓冲关闭；所述的滚动元件在家具侧滑门滑动开闭时滚动作用在家具柜体的滑动槽上。

[0014] 本发明通过上述结构的改良，在家具侧滑门的上部和／或下部设置阻尼装置和固定架，同时在阻尼装置和固定架之间设置有弹性件，有效地提高家具侧滑门整体承载力的同时，阻尼装置通过弹性件弹性滑动在固定架上，然后在固定架上设置有限位调节装置，通

过工具或手动作用限位调节装置的调节元件的作用部，可同时或同步改变阻尼装置的阻尼器、定位元件、推移元件、弹簧和滚动元件与固定架之间的相对位置，以限位调节阻尼装置和固定架之间的弹性滑动行程，最终消除各构件间因制作规格不符导致安装困难、以及在安装过程中出现错位导致家具侧滑门滑动开闭时上下跳动、左右摆动等一系列问题，更进一步地方便了拨动件与阻尼装置之间的相互作用，从而杜绝二者因制作或装配误差导致家具侧滑门缓冲关闭失效的问题，使家具侧滑门真正实现缓冲关闭的同时，使其滑动开闭过程更加顺畅、柔和、晃动小；并且调节后的家具侧滑门又会因为限位调节装置的各构件间相互作用不会出现调节失效的现象，使家具侧滑门的调节更加方便，定位更加准确；家具侧滑门滑动开闭时可通过滚动元件作用在家具柜体的滑动槽上，方便了用户的日常使用，还简化了家具侧滑门和家具柜体的装配步骤。其具有结构简单合理，性能可靠，调节快捷，操作方便，定位准确，承载力强，开闭过程平稳、顺畅且用力小等特点，实用性强。

附图说明

[0015] 图 1 为本发明第一实施例的分解结构示意图。

[0016] 图 2 为本发明第一实施例的侧视结构示意图。

[0017] 图 3 为本发明第一实施例的阻尼装置和固定架装配结构示意图。

[0018] 图 4 为本发明第一实施例的阻尼装置和固定架装配结构示意图（半剖）。

[0019] 图 5 为本发明第一实施例的阻尼装置和固定架分解结构示意图。

[0020] 图 6 为本发明第一实施例的阻尼装置分解结构示意图。

[0021] 图 7、图 8 为本发明第一实施例的限位调节装置分解结构示意图。

[0022] 图 9 为本发明第一实施例的阻尼装置和固定架另一应用例装配结构示意图。

[0023] 图 10 为本发明第一实施例的阻尼装置和固定架另一应用例装配结构示意图（半剖）。

[0024] 图 11 为本发明第二实施例的阻尼装置和固定架装配结构示意图。

[0025] 图 12 为本发明第二实施例的阻尼装置和固定架装配结构示意图（半剖）。

[0026] 图 13、图 14 为本发明第二实施例的限位调节装置分解结构示意图。

[0027] 图 15 为本发明第二实施例的阻尼装置和固定架另一应用例装配结构示意图。

[0028] 图 16 为本发明第二实施例的阻尼装置和固定架另一应用例装配结构示意图（半剖）。

具体实施方式

[0029] 下面结合附图及实施例对本发明作进一步描述。

[0030] 第一实施例

[0031] 参见图 1- 图 10，本家具侧滑门的阻尼限位调节机构，包括阻尼装置 A 和固定架 1，阻尼装置 A 和固定架 1 之间设置有弹性件 2，阻尼装置 A 通过弹性件 2 弹性滑动在固定架 1 上；所述的阻尼装置 A 或固定架 1 上设置有限位调节装置，该限位调节装置至少包括调节元件，通过工具或手动作用调节元件的作用部 3，使阻尼装置 A 与固定架 1 之间的相对位置产生变化，以限位调节阻尼装置 A 和固定架 1 之间的弹性滑动行程。

[0032] 进一步地讲，阻尼装置 A 设置在固定架 1 上，并包括阻尼器 4、定位元件 5、推移元

件 6、弹簧 7 和滚动元件 8，其中阻尼器 4 设置在定位元件 5 上，推移元件 6 滑动设置在定位元件 5 上，弹簧 7 一端作用在推移元件 6 上，另一端作用在定位元件 5 上，滚动元件 8 定位转动在定位元件 5 上；所述的弹性件 2 一端作用在定位元件 5 上，另一端作用在固定架 1 上，定位元件 5 通过弹性件 2 弹性滑动在固定架 1 上。

[0033] 进一步地讲，定位元件 5 与固定架 1 之间设置有滑动配合部，定位元件 5 通过滑动配合部和弹性件 2 的配合限位弹性滑动在固定架 1 上；定位元件 5 或固定架 1 上设置有限位调节装置，该限位调节装置至少包括调节元件，通过工具或手动作用调节元件的作用部 3，使定位元件 5 与固定架 1 之间的相对位置产生变化，以限位调节定位元件 5 和固定架 1 之间的弹性滑动行程。

[0034] 进一步地讲，弹性件 2 为压簧或扭簧、且一端作用在定位元件 5 上，另一端作用在固定架 1 上，定位元件 5 设置在固定架 1 上、且通过滑动配合部和压簧或扭簧的配合朝固定架 1 的相反方向限位弹性滑动。

[0035] 进一步地讲，限位调节装置至少包括调节元件和致动元件 9，调节元件设置有作用部 3、且一端作用在致动元件 9 上，另一端作用在定位元件 5 或固定架 1 上，致动元件 9 滑动设置在定位元件 5 或固定架 1 上；通过工具或手动作用调节元件的作用部 3，调节元件定位转动、且驱动致动元件 9 滑动作用在定位元件 5 或固定架 1 上，使定位元件 5 与固定架 1 之间的相对位置产生变化，以限位调节定位元件 5 和固定架 1 之间的弹性滑动行程。

[0036] 进一步地讲，定位元件 5 与固定架 1 之间设置有滑动配合部，定位元件 5 通过滑动配合部和弹性件 2 的配合竖向限位弹性滑动在固定架 1 上；限位调节装置设置在定位元件 5 或固定架 1 上、且至少包括调节元件和致动元件 9，其中调节元件为横向或纵向设置、且朝定位元件 5 或固定架 1 的正面或侧面设置有作用部 3，调节元件一端作用在致动元件 9 上，另一端作用在定位元件 5 或固定架 1 上，致动元件 9 滑动设置在定位元件 5 或固定架 1 上；通过工具或手动朝定位元件 5 或固定架 1 的正面或侧面作用调节元件的作用部 3，调节元件定位转动、且驱动致动元件 9 滑动作用在定位元件 5 或固定架 1 上，使定位元件 5 与固定架 1 之间的相对位置产生变化，以限位调节定位元件 5 和固定架 1 之间的弹性滑动行程。

[0037] 进一步地讲，限位调节装置设置在固定架 1 上，并包括调节元件、致动元件 9 和装配元件 10，其中装配元件 10 设置在固定架 1 上，调节元件为横向或纵向设置的调节偏心盘 11、且其一端朝固定架 1 的正面或侧面设置有作用部 3，中部设置有偏心转动部 11.1，另一端设置有螺旋部 11.2，致动元件 9 线性滑动在装配元件 10 上、且对应螺旋部 11.2 设置有栅格部 9.1，调节偏心盘 11 通过偏心转动部 11.1 定位转动在装配元件 10 上、且通过螺旋部 11.2 与致动元件 9 的栅格部 9.1 相互驱动连接；通过工具或手动朝固定架 1 的正面或侧面作用调节偏心盘 11 的作用部 3，调节偏心盘 11 定位转动、且驱动致动元件 9 在装配元件 10 上作竖向线性滑动，致动元件 9 在滑动过程中作用在定位元件 5 上，使定位元件 5 与固定架 1 之间的相对位置产生变化，以限位调节定位元件 5 和固定架 1 之间的弹性滑动行程。

[0038] 进一步地讲，固定架 1 上设置有左右侧壁、且通过左右侧壁形成限位槽 1.1，定位元件 5 左右限位在固定架 1 的限位槽 1.1 上；滑动配合部为设置在固定架 1 左右侧壁上的导向槽 1.2，定位元件 5 通过导向部 14 和弹性件 2 的配合竖向限位弹性滑动在固定架 1 的导向槽 1.2 上。

[0039] 其中，调节偏心盘 11 的作用部 3 设置方向与限位槽 1.1 设置方向相同。即图 3、图

4 所示，用户可在固定架 1 的正面作用偏心盘 11 的作用部 3。

[0040] 或者，调节偏心盘 11 的作用部 3 设置方向与导向槽 1.2 设置方向相同。即图 9、图 10 所示，用户可在固定架 1 的侧面作用偏心盘 11 的作用部 3

[0041] 上述机构还包括相互滑动配合的家具侧滑门 B 和家具柜体，阻尼装置 A 和固定架 1 设置在家具侧滑门 B 的上部和 / 或下部，家具柜体上设置有滑动槽 C，滑动槽 C 上设置有拨动件 D，家具侧滑门 B 至少在滑动关闭时通过阻尼装置 A 与拨动件 D 相互作用缓冲关闭在家具柜体上。

[0042] 进一步地讲，阻尼装置 A 包括阻尼器 4、定位元件 5、推移元件 6、弹簧 7 和滚动元件 8，阻尼器 4 设置在定位元件 5 上、且与推移元件 6 至少在家具侧滑门 B 关闭时相互作用，推移元件 6 上设置有缺口 6.1、且滑动设置在定位元件 5 上，弹簧 7 一端作用在推移元件 6 上，另一端作用在定位元件 5 上，滚动元件 8 定位转动在定位元件 5 上；家具滑动门 X 至少在滑动关闭时通过拨动件 D 碰撞扣接缺口 6.1、且驱动推移元件 6 作用在阻尼器 4 上，阻尼器 4 压缩并产生缓冲作用，以实现家具侧滑门 B 的缓冲关闭；所述的滚动元件 8 在家具侧滑门 B 滑动开闭时滚动作用在家具柜体的滑动槽 C 上。

[0043] 第二实施例

[0044] 参见图 11- 图 16，本家具侧滑门的阻尼限位调节机构，其不同于第一实施例之处在于：限位调节装置设置在固定架 1 上，并包括调节元件、致动元件 9、装配元件 10 和传动齿 12，其中装配元件 10 设置在固定架 1 上，调节元件为横向或纵向设置的调节螺杆 13、且其一端朝固定架 1 的正面或侧面设置有作用部 3，中部设置有螺杆部 13.1，另一端设置有螺杆转动部 13.2，传动齿 12 定位转动在装配元件 10 上、且与调节螺杆 13 的螺杆部 13.1 相互啮合，致动元件 9 线性滑动在装配元件 10 上、且对应传动齿 12 设置有齿条部 9.2，调节螺杆 13 通过螺杆转动部 13.2 定位转动在装配元件 10 上，并通过螺杆部 13.1 与传动齿 12、致动元件 9 的齿条部 9.2 相互驱动连接；通过工具或手动朝固定架 1 的正面或侧面作用调节螺杆 13 的作用部 3，调节螺杆 13 定位转动、且驱动致动元件 9 在装配元件 10 上作竖向线性滑动，致动元件 9 在滑动过程中作用在定位元件 5 上，使定位元件 5 与固定架 1 之间的相对位置产生变化，以限位调节定位元件 5 和固定架 1 之间的弹性滑动行程。

[0045] 其中，调节螺杆 13 的作用部 3 设置方向与限位槽 1.1 设置方向相同。即图 11、图 12 所示，用户可在固定架 1 的正面作用调节螺杆 13 的作用部 3。

[0046] 或者，调节螺杆 13 的作用部 3 设置方向与导向槽 1.2 设置方向相同。即图 15、图 16 所示，用户可在固定架 1 的侧面作用调节螺杆 13 的作用部 3。

[0047] 其它未述部分同第一实施例。

[0048] 以上显示和描述了本发明的基本原理、主要特征和本发明的优点。本领域的技术人员应该了解本发明不受上述实施例的限制，上述实施例和说明书中描述的只是说明本发明的原理，在不脱离本发明精神和范围的前提下本发明还会有各种变化和改进，这些变化和改进都落入要求保护的本发明范围内。本发明要求保护范围由所附的权利要求书及其等同物界定。

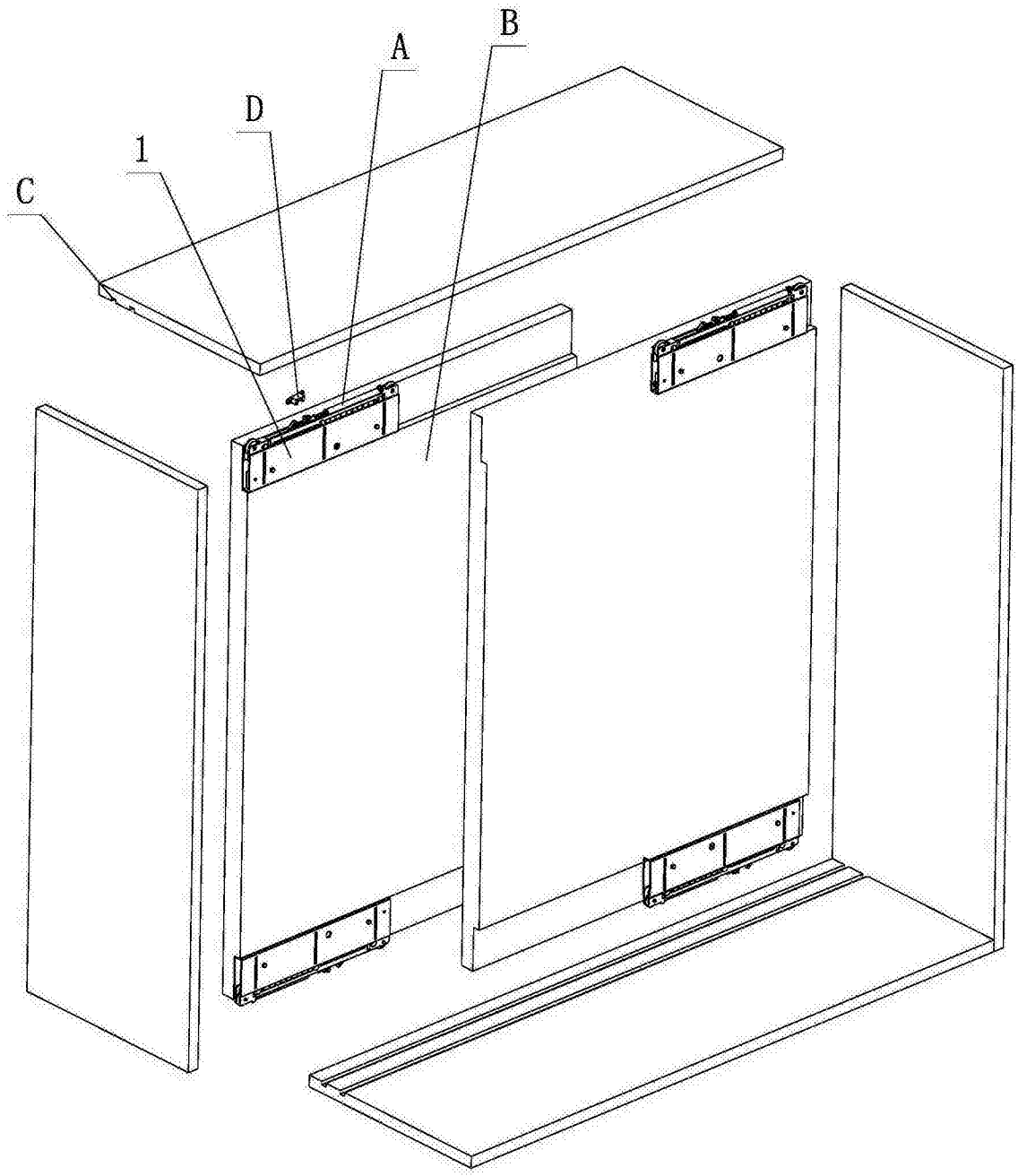

图 1

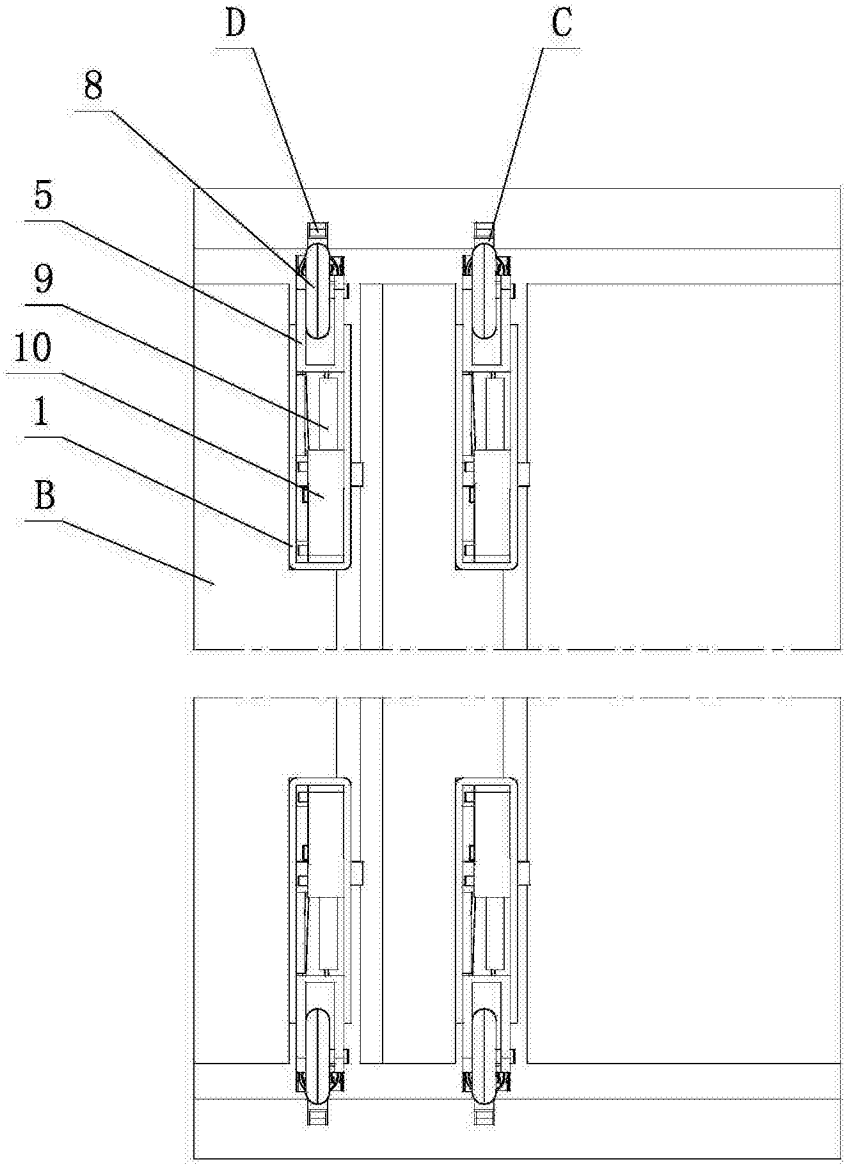

图 2

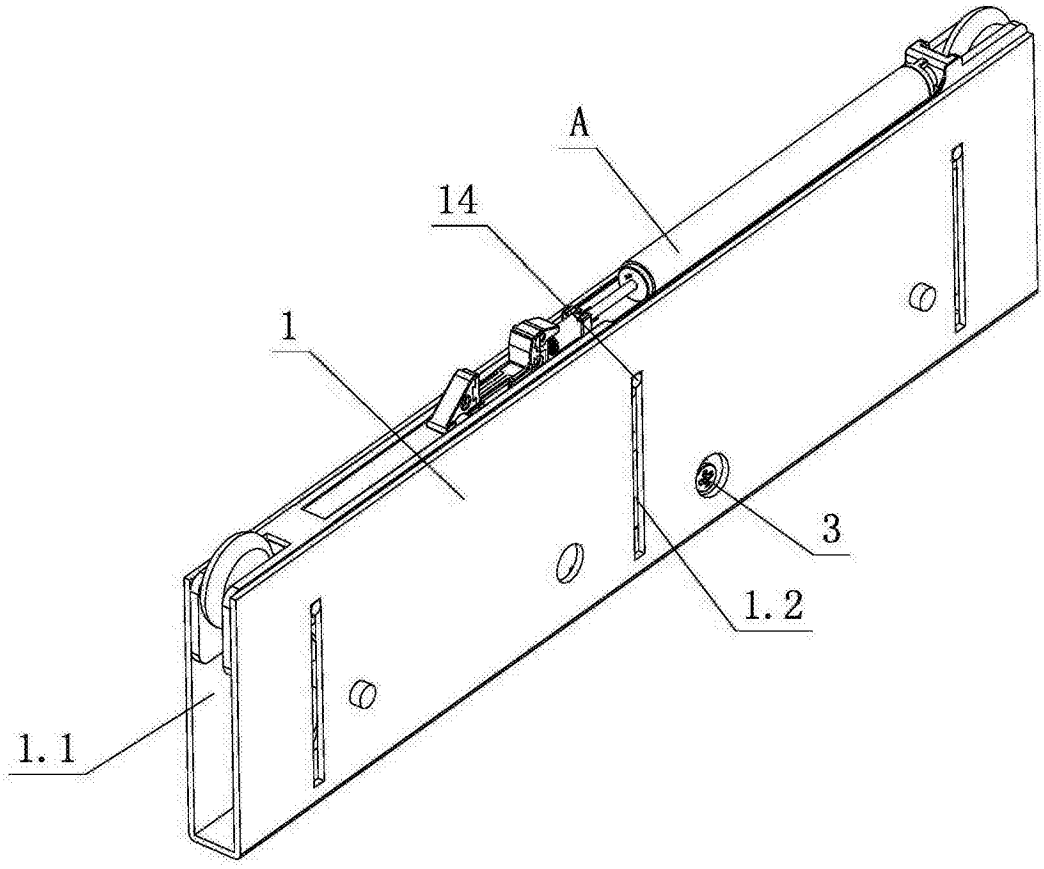

图 3

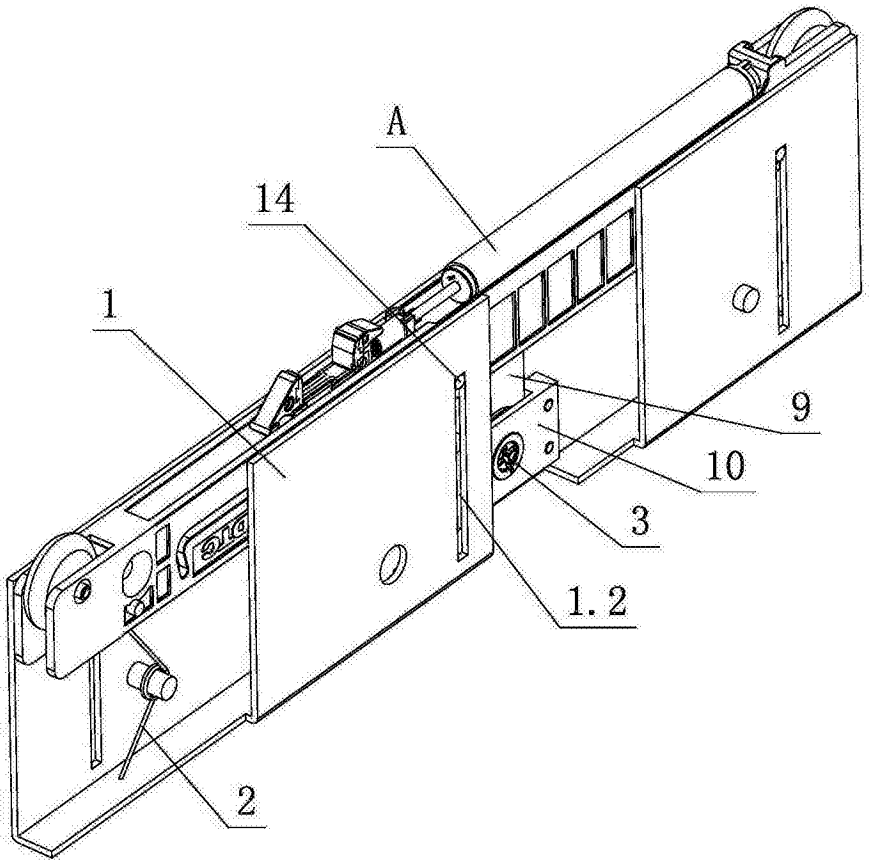

图 4

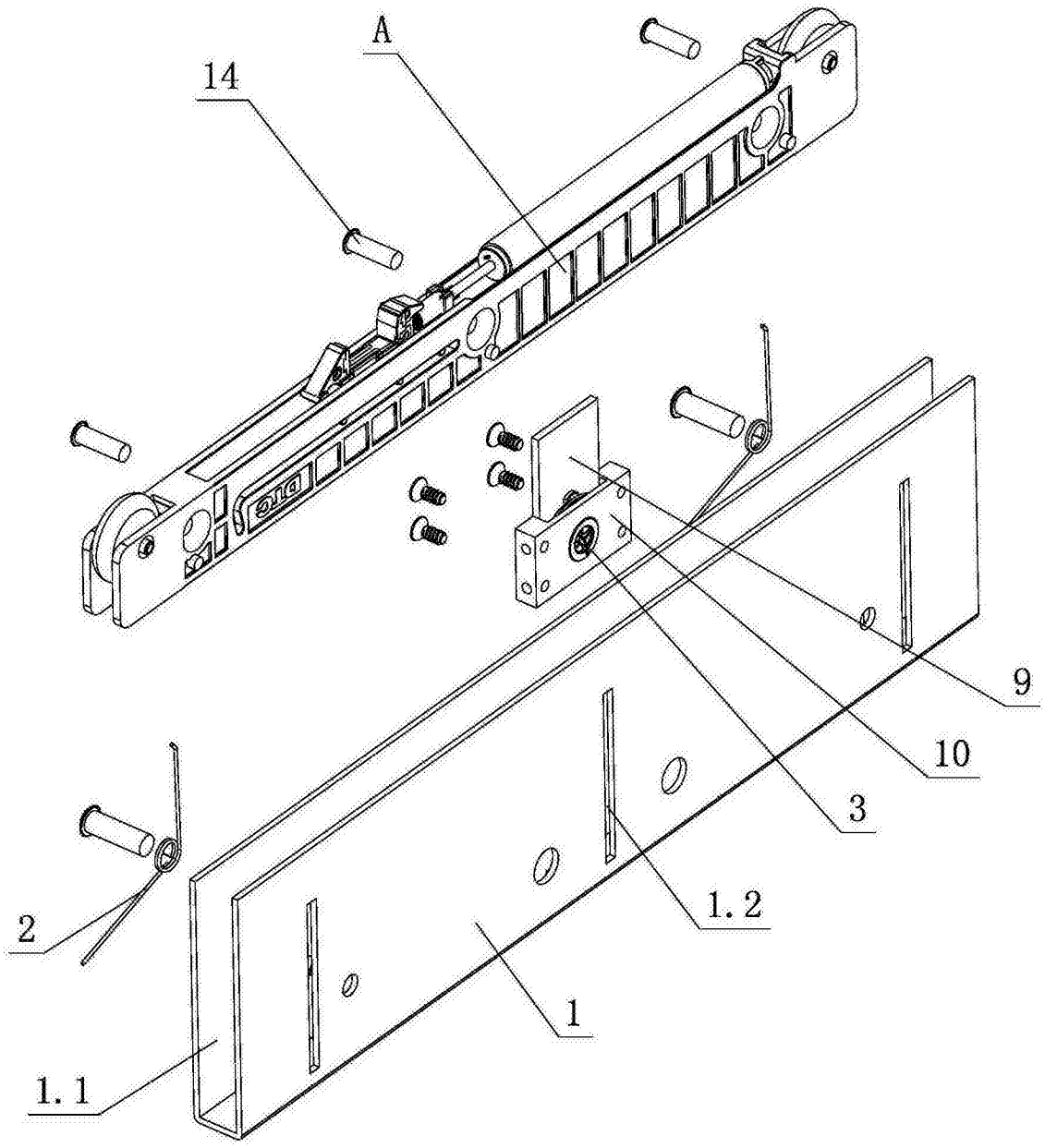

图 5

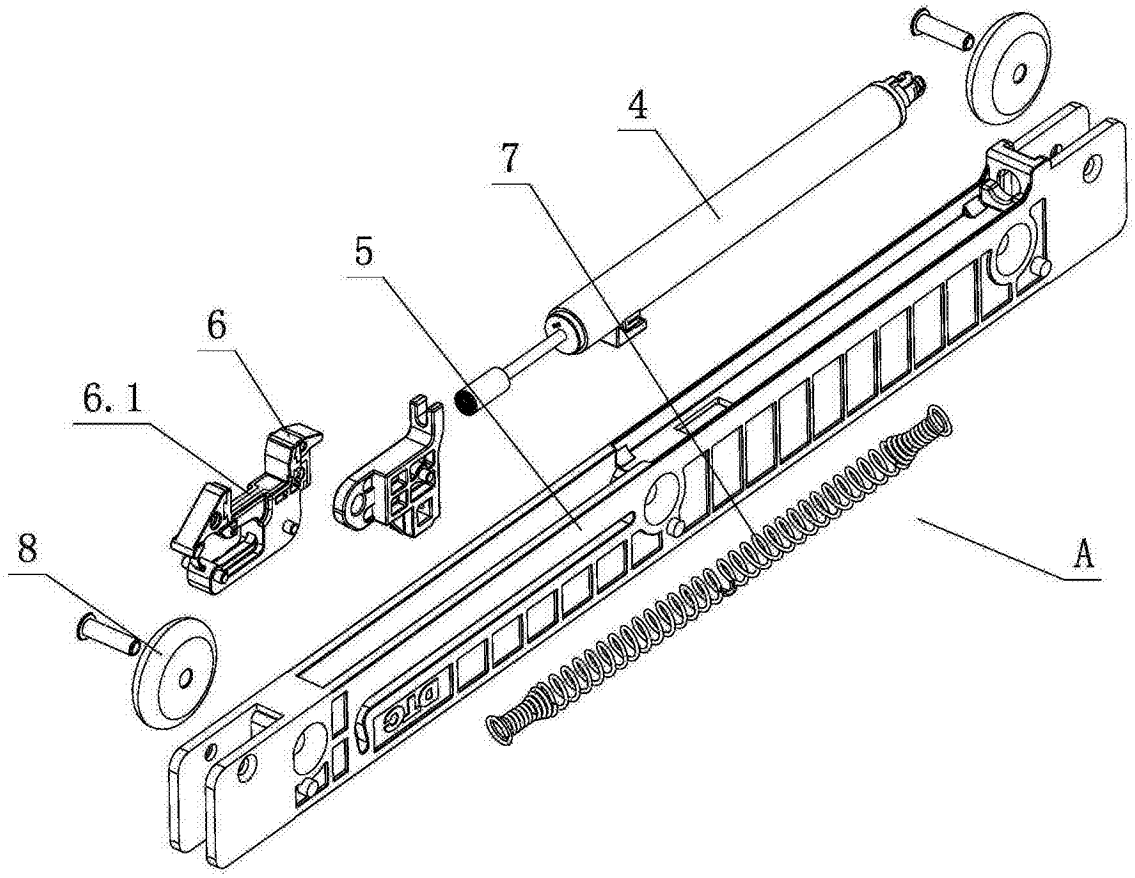

图 6

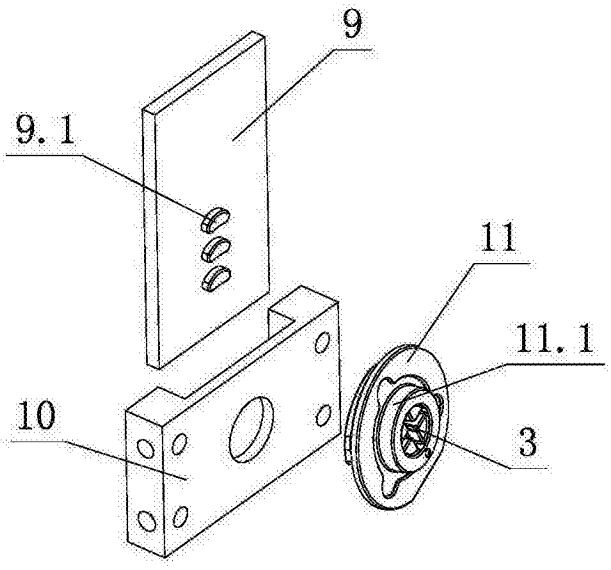

图 7

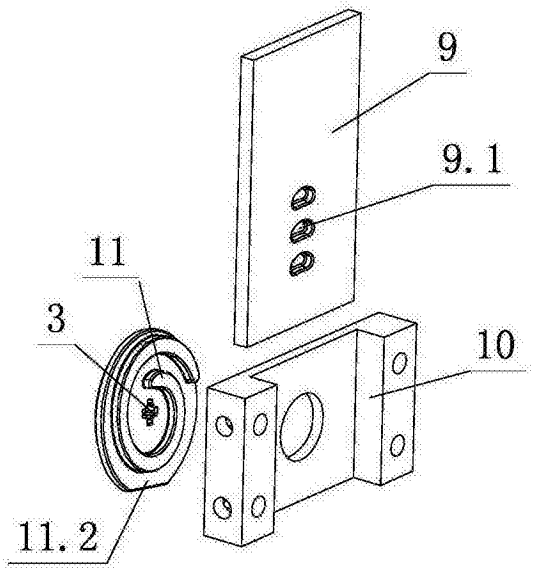

图 8

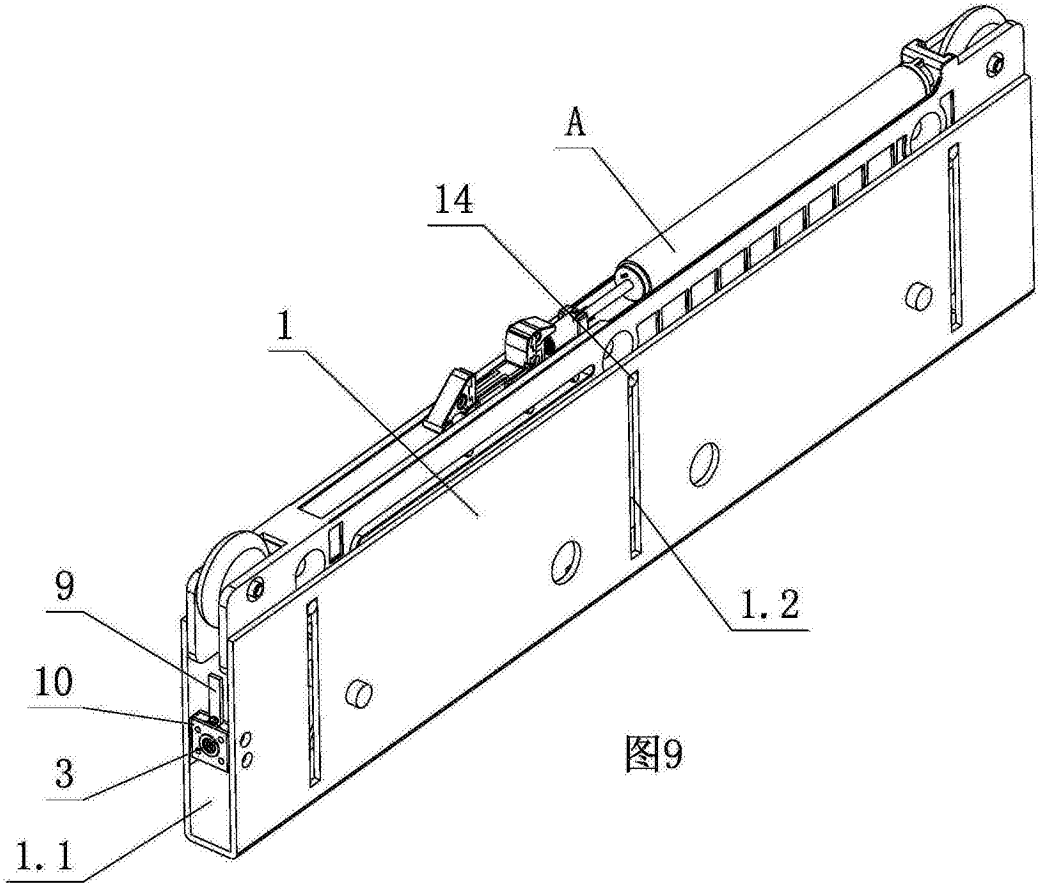

图9

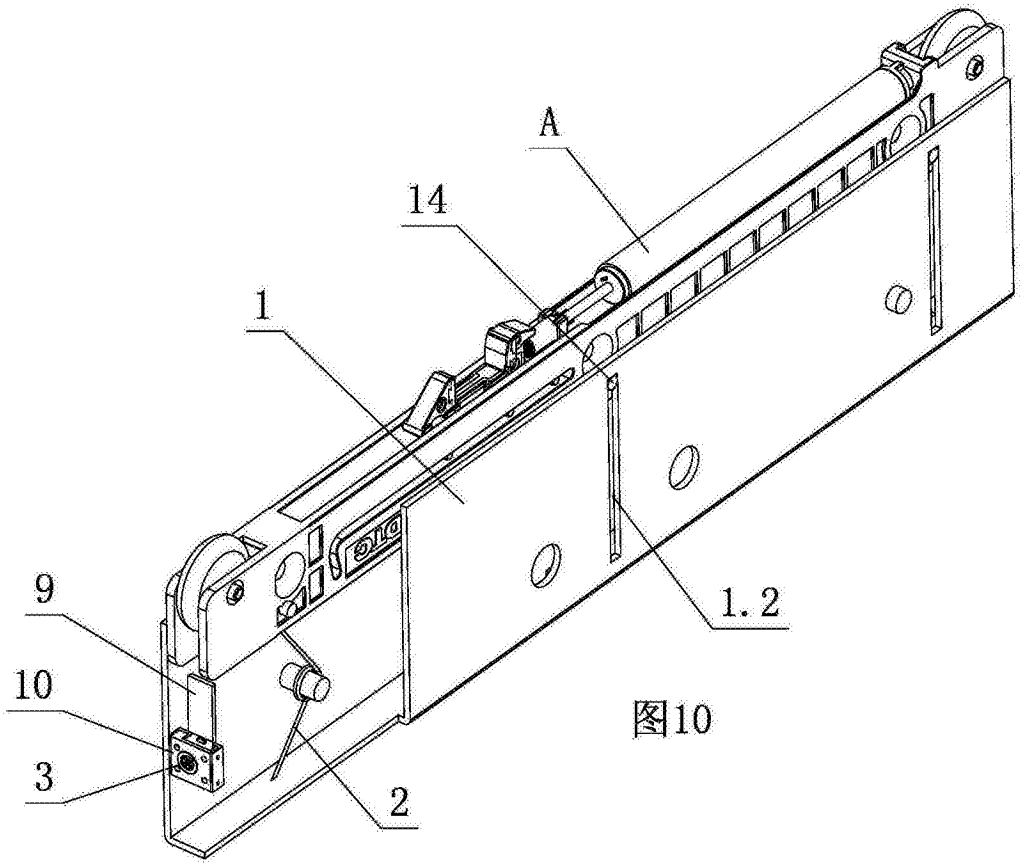

图10

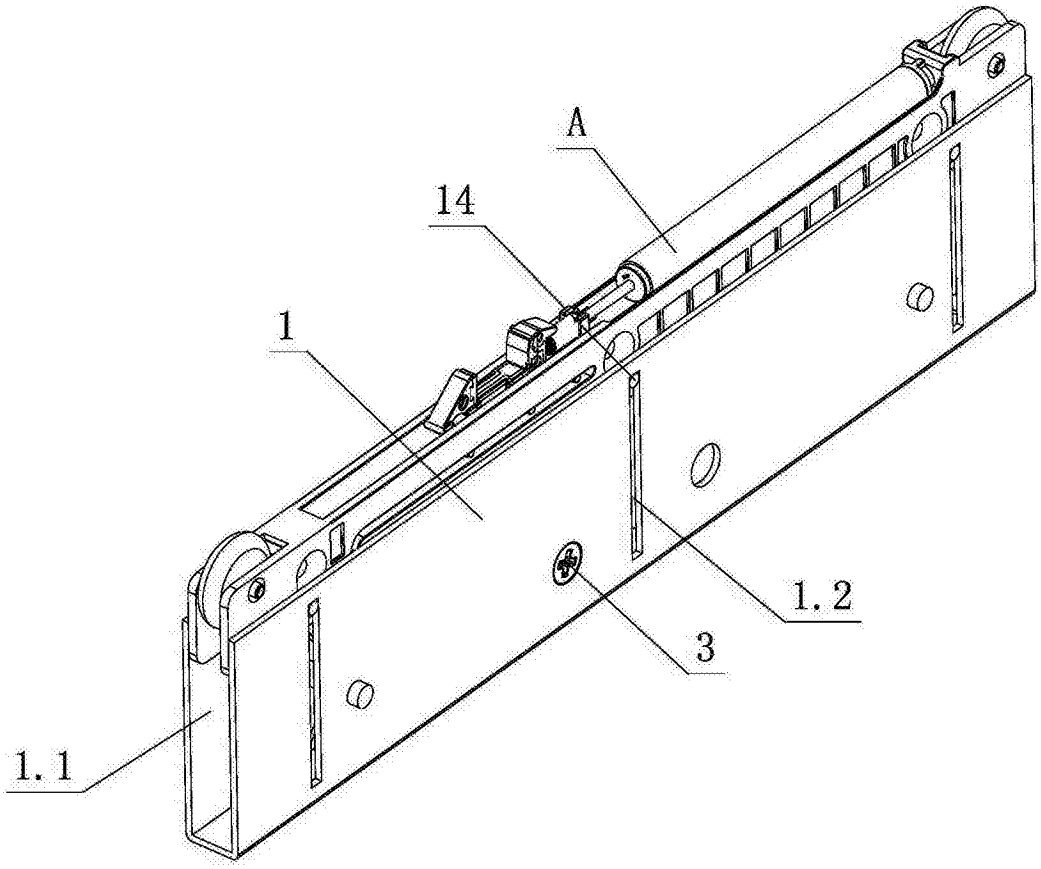

图 11

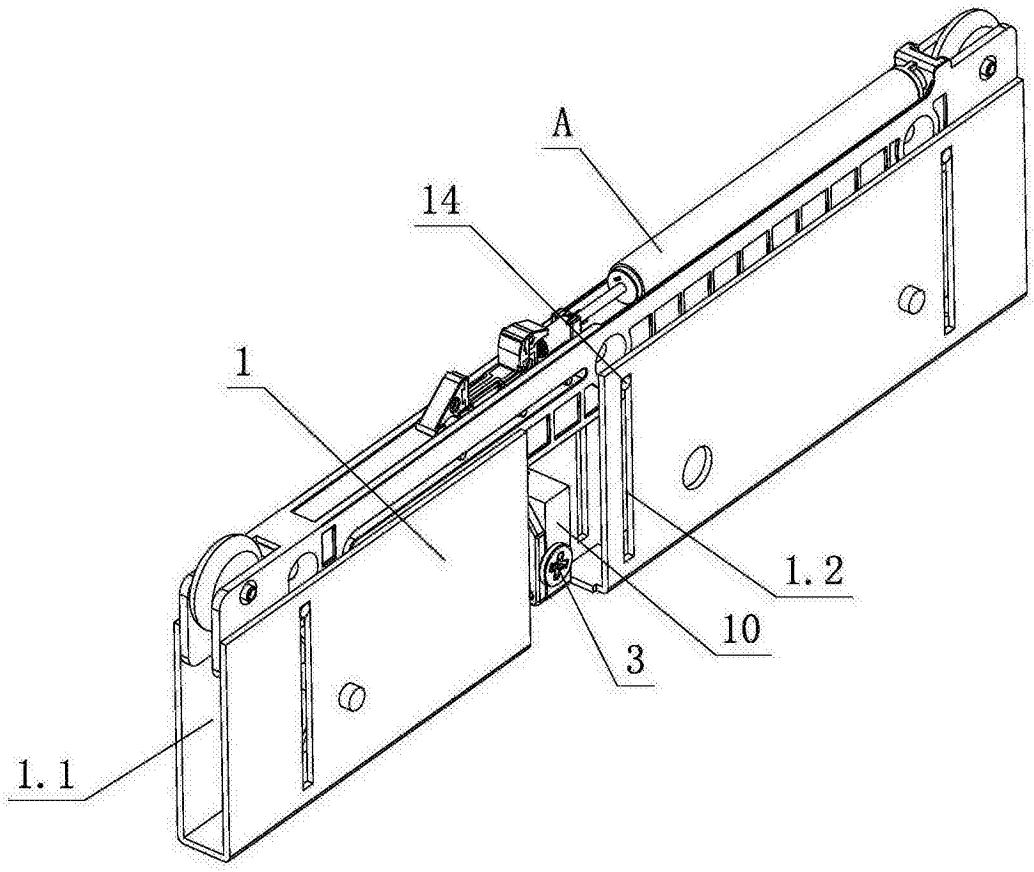

图 12

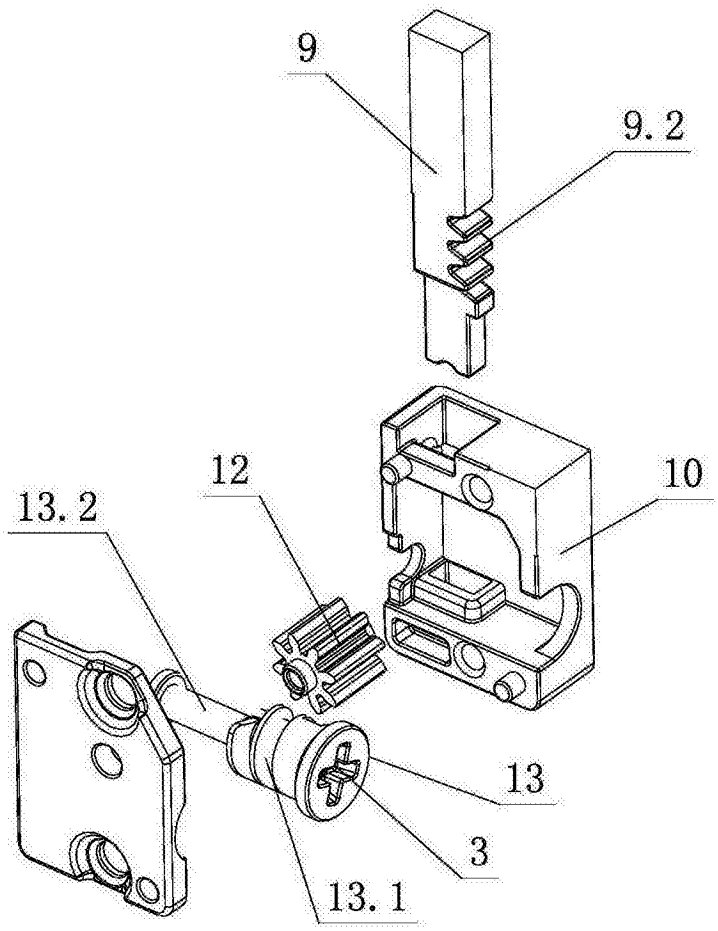

图 13

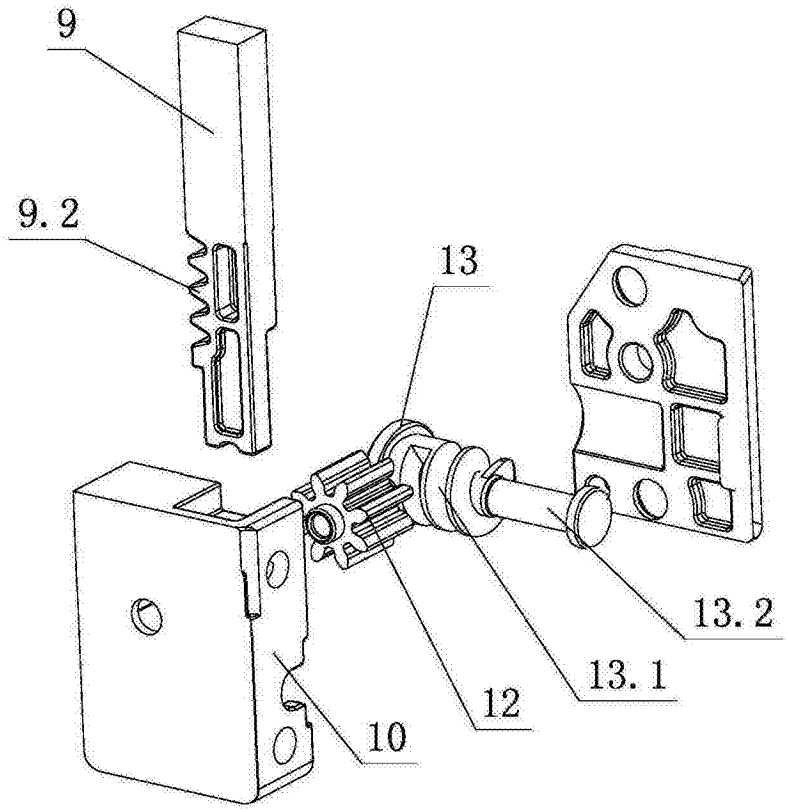

图 14

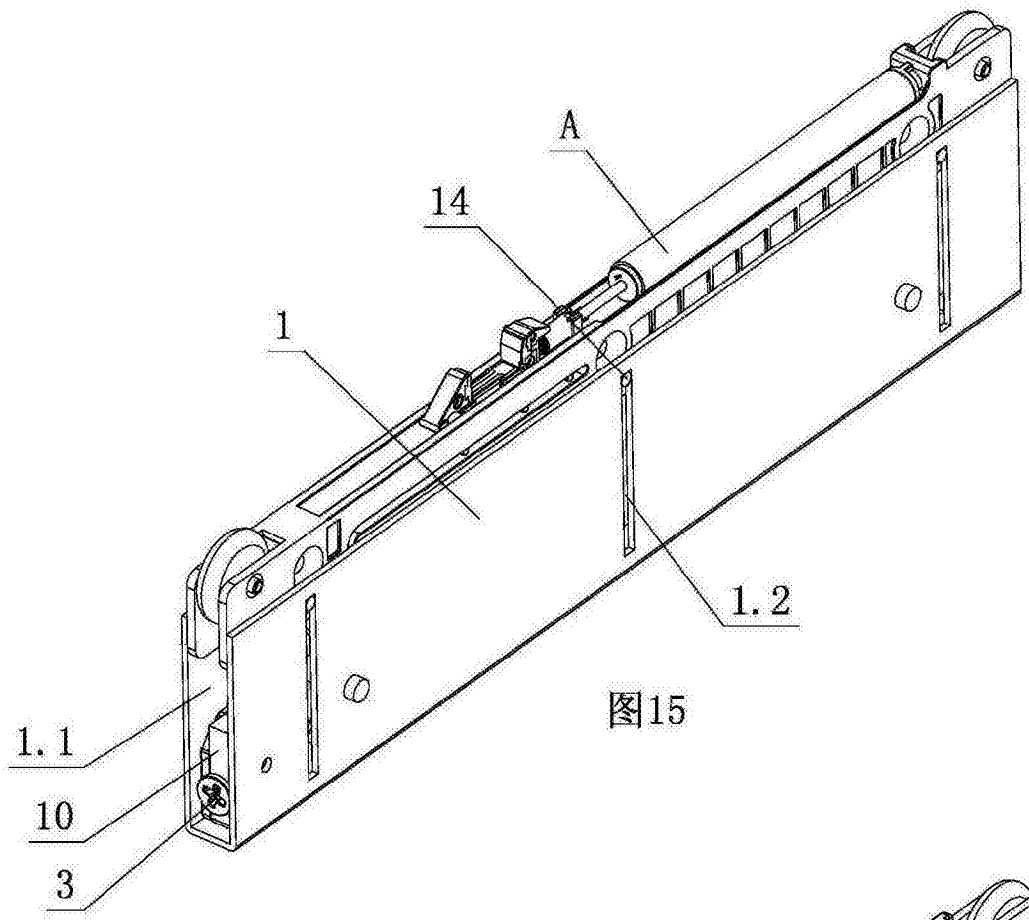

图15

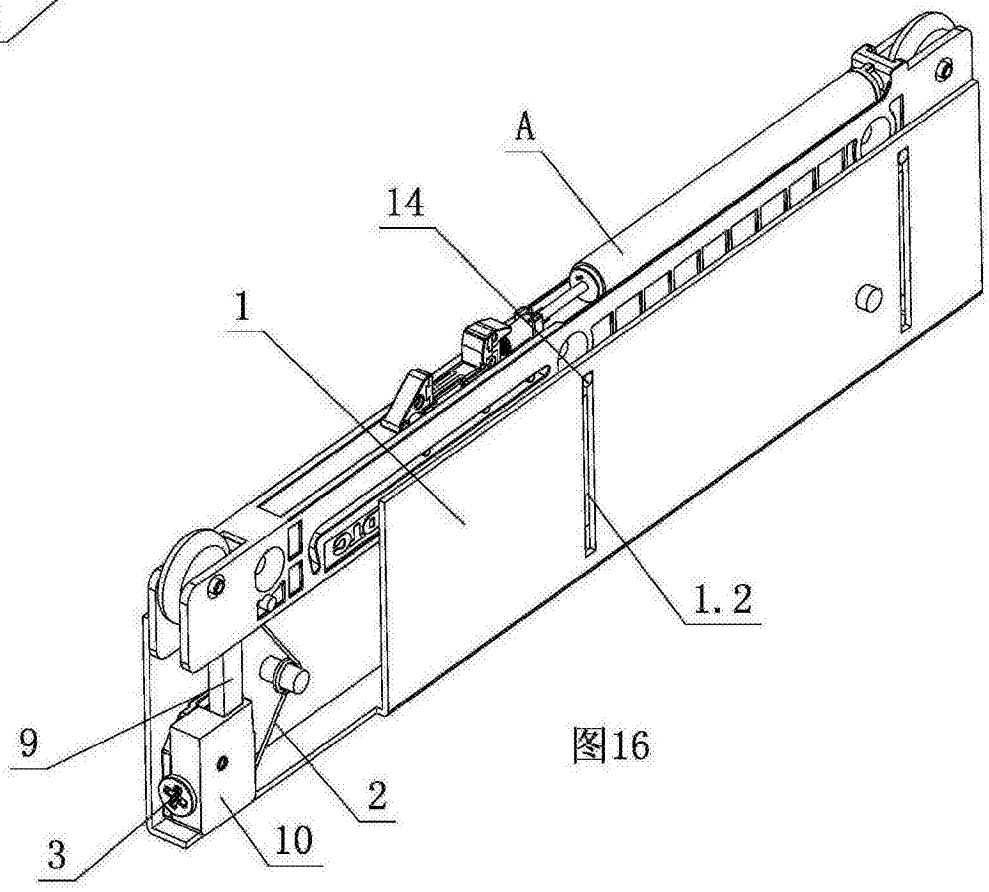

图16