(19)中华人民共和国国家知识产权局

(12)实用新型专利

(10)授权公告号 CN 203741617 U
(45)授权公告日 2014.07.30

(21)申请号 201420042657.X

(22)申请日 2014.01.23

(73)专利权人 浙江贝特日用品有限公司
地址 313200 浙江省湖州市德清县武康镇光明街 378 号

(72)发明人 毛春根

(74)专利代理机构 杭州丰禾专利事务所有限公司 33214
代理人 王鹏举

(51)Int.Cl.
*D06F 53/04*(2006.01)

(ESM)同样的发明创造已同日申请发明专利

权利要求书1页 说明书2页 附图1页

(54)实用新型名称

一种晾衣架的旋钮机构

(57)摘要

本实用新型属于晾衣架用具技术领域，尤其涉及一种晾衣架的旋钮机构。本实用新型公开了一种晾衣架的旋钮机构，晾衣架的旋钮机构包括中心杆，中心杆的上端通过铆钉连有螺纹杆套，螺纹杆套螺纹连有旋钮，旋钮上连有上连体，上连体上设有若干凸起，若干凸起处开设有脚管槽，上连体上位于相邻凸起之间处设有第一卡槽，中心杆的下端连有下连体，下连体上开设有若干臂管槽，臂管槽位于第一卡槽的正下方处。本实用新型使得整个晾衣架能够打开和闭合，从而节省包装空间，同时节省运输成本。

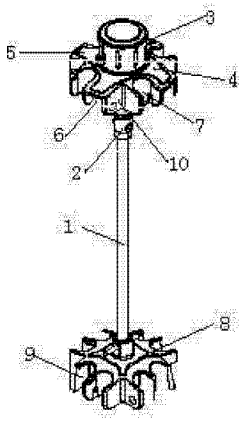


CN 203741617 U

1. 一种晾衣架的旋钮机构，其特征在于，所述的晾衣架的旋钮机构包括中心杆，所述的中心杆的上端通过铆钉连有螺纹杆套，所述的螺纹杆套螺纹连有旋钮，所述的旋钮上连有上连体，所述的上连体上设有若干凸起，所述的若干凸起处开设有脚管槽，所述的上连体上位于相邻凸起之间处设有第一卡槽，所述的中心杆的下端连有下连体，所述的下连体上开设有若干臂管槽，所述的臂管槽位于第一卡槽的正下方处。

2. 如权利要求 1 所述的晾衣架的旋钮机构，其特征在于，所述的上连体上位于凸起之间设有第二卡槽，所述的第二卡槽与第一卡槽相邻。

# 一种晾衣架的旋钮机构

## 技术领域

[0001] 本实用新型属于晾衣架用具技术领域，尤其涉及一种晾衣架的旋钮机构。

## 背景技术

[0002] 随着社会的发展，生活水平的提高，休闲生活也是得到越来越多人的喜爱。而在休闲生活中，晾衣架一般都是必须品，不管是家庭用或是外出旅行时都是需要的。而目前的晾衣架一般都是晾挂式或吸附式的。此类的晾衣架具有以下缺陷：一是，此类的晾衣架不能收拢或收拢的时候占据的空间较大，不方便运输的同时占据较多的家居生活空间，不方便放置；即使有的晾衣架能够收拢，但是收拢后的晾衣架由于没有固定，很容易会自行展开，所以一般还需要收拢后进行捆绑，比较麻烦；二是，晾衣架上的晾衣绳一般都是具有一定的弹性，所以使用一段时间后，会出现晾衣绳下垂，从而不利于晾晒衣服。

## 发明内容

[0003] 本实用新型的目的在于解决以上所述的技术问题，提供一种晾衣架的旋钮机构，其技术方案如下：

[0004] 一种晾衣架的旋钮机构，其特征在于，所述的晾衣架的旋钮机构包括中心杆，所述的中心杆的上端通过铆钉连有螺纹杆套，所述的螺纹杆套螺纹连有旋钮，所述的旋钮上连有上连体，所述的上连体上设有若干凸起，所述的若干凸起处开设有脚管槽，所述的上连体上位于相邻凸起之间处设有第一卡槽，所述的中心杆的下端连有下连体，所述的下连体上开设有若干臂管槽，所述的臂管槽位于第一卡槽的正下方处。

[0005] 优选方式为，所述的上连体上位于凸起之间设有第二卡槽，所述的第二卡槽与第一卡槽相邻。

[0006] 本实用新型提供的晾衣架的旋钮机构，其优选方式为：

[0007] 本实用新型的中心杆主要是起到连接上连体和下连体的作用，使得整个晾衣架的收拢和打开具有一个支撑的作用。旋钮的作用是使得上连体能够在中心杆的上端进行上下活动，从而起到打开和闭合晾衣架的目的。而且，更进一步的，在晾衣绳变松下垂的时候，可以旋动旋钮，使得上连体在中心杆上向下运动，从而使得整个晾衣架更大角度的打开，再一次使得晾衣绳绷紧。上连体的凸起上设有脚管槽，是用于铰接脚管的，脚管是放置于地面上，起到支撑作用。而臂管槽位于第一卡槽的正下方处，使得第一卡槽与臂管槽一一对应。而臂管槽中铰接有臂管，从而在臂管收拢的时候能够卡设在第一卡槽中，起到固定臂管的作用。使得臂管不会自行张开，不在需要对晾衣架进行捆绑固定。

[0008] 本实用新型更进一步的上连体上位于凸起之间设有第二卡槽。由于整个晾衣架在收拢后，在长度上较长，所以不便于运输。从而把脚管分为可拆卸的上脚管和下脚管，在包装运输的时候把下脚管取下后可卡设在第二卡槽中，从而使得包装节省空间，节约运输成本。

[0009] 本实用新型使得整个晾衣架能够打开和闭合，从而节省包装空间，同时节省运输

成本，更能够对使用一段时间后的晾衣架进行调节，使其更有利于晾晒衣物。

## 附图说明

[0010] 图 1 为本实用新型的示意图。

## 具体实施方式

[0011] 下面结合图 1 具体说明实施例：

[0012] 一种晾衣架的旋钮机构，所述的晾衣架的旋钮机构包括中心杆 1，所述的中心杆 1 的上端通过铆钉连有螺纹杆套 2，所述的螺纹杆套 2 螺纹连有旋钮 3，所述的旋钮 3 上连有上连体 4，所述的上连体 4 上设有若干凸起 5，所述的若干凸起 5 处开设有脚管槽 6，所述的上连体 4 上位于相邻凸起 5 之间处设有第一卡槽 7，所述的中心杆 1 的下端连有下连体 8，所述的下连体 8 上开设有若干臂管槽 9，所述的臂管槽 9 位于第一卡槽 7 的正下方处。所述的上连体 4 上位于凸起 5 之间设有第二卡槽 10，所述的第二卡槽 10 与第一卡槽 7 相邻。

[0013] 本实用新型的中心杆的上端可以开设有螺纹，也可以在中心杆的上端通过抽芯铆钉连有带螺纹的杆套。中心杆的上端通过螺纹连有旋钮。上连体的中心开设有连接孔，旋钮穿套在连接孔与上连体相固定。上连体以连接孔为中心向外延伸均匀分布有 4 个凸起，每个凸起上开设有脚管槽，脚管槽通过销子铰接连有脚管。在上连体上设有第一卡槽，第一卡槽位于相邻凸起之间。中心杆的下端直接固定连有下连体。下连体上以中心杆为中心开设有 4 个臂管槽，每个臂管槽通过销子铰接连有一根臂管。臂管槽位于第一卡槽的正下方处并于第一卡槽一一对应。而臂管在晾衣架收拢的时候能够卡设在第一卡槽中。

[0014] 通过在凸起之间设置一分隔板，形成了第二卡槽，第一卡槽和第二卡槽相邻。在晾衣架收拢的时候，由于把脚管分成了可分离的上脚管和下脚管，所以把下脚管拆卸后，卡在第二卡槽中，从而节省包装空间，且能够更好的固定包装下脚管。

[0015] 在需要张开的时候，旋转旋钮，使得旋钮由中心杆的上端向下活动，从而使得上连体向下运动，从而使得臂管张开。继续旋动旋钮，直到臂管张开到晾衣绳绷紧为止。在使用一段时间后，晾衣绳由于经常挂衣物的原因会松弛而下垂。此时，可以再一次的向下旋转旋钮，使得臂管进一步的张开，直到晾衣绳再次达到绷紧为止。从而起到了使用一段时间后能够继续调节的作用。

[0016] 在需要收拢的时候，反向旋转旋钮，使得上连体沿着中心杆向上运动，从而使得臂管收拢。臂管收拢后卡设在第一卡槽中。此时的脚管已经收拢。然后取下下脚管，把下脚管卡设于第二卡槽中，进行包装运输。

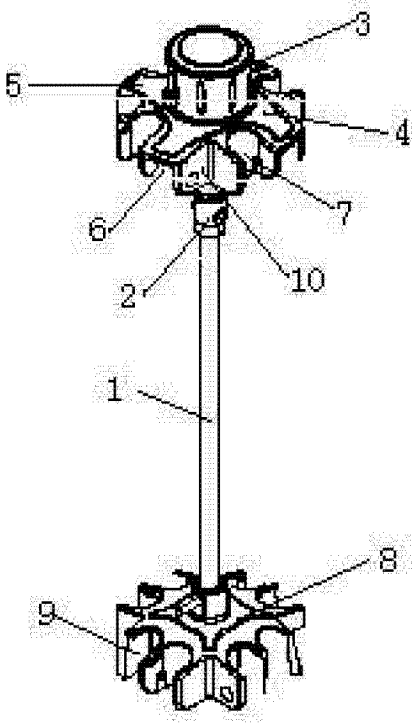


图 1