(19)中华人民共和国国家知识产权局

(12)实用新型专利

(10)授权公告号 CN 207959548 U
(45)授权公告日 2018.10.12

(21)申请号 201820225364.3

(22)申请日 2018.02.08

(73)专利权人 建泰建设有限公司
地址 519000 广东省珠海市横琴新区宝华路6号105室-48415(集中办公区)

(72)发明人 朱翠蓉

(51)Int.Cl.
E04B 1/61(2006.01)
E04G 3/18(2006.01)

权利要求书1页 说明书3页 附图1页

(54)实用新型名称

一种建筑支撑板用的连接装置

(57)摘要

本实用新型涉及连接装置技术领域，尤其是一种建筑支撑板用的连接装置，第一连接板一侧固定有凸块，第二连接板与第一连接板相对应一侧开设有凹槽，且凸块卡接在凹槽内，凸块与凹槽相匹配，第一连接板上下侧一端均开设有多个T形滑轨，多个T形滑轨内均滑动设置有T形滑块，且T形滑轨与T形滑块相匹配，多个T形滑轨内均还设置有弹簧，且弹簧两侧分别固定在T形滑块和第一连接板上，多个T形滑块上端均通过铰接件固定有限位板，多个限位板一侧均开设有L形卡槽，第二连接板上下侧一端均固定有多个T形限位块，且多个T形限位块分别卡设在多个L形卡槽上，本实用新型操作简单，能够对建筑支撑板进行连接，易拆除，易安装。

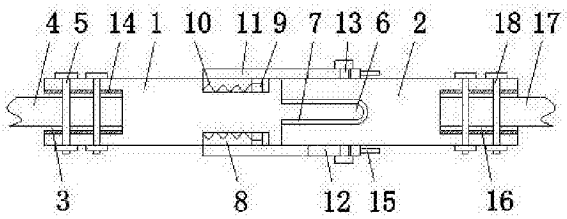

CN 207959548 U

1.一种建筑支撑板用的连接装置，包括第一连接板(1)和第二连接板(2)，其特征在于，所述第一连接板(1)一侧固定有凸块(6)，所述第二连接板(2)与第一连接板(1)相对应一侧开设有凹槽(7)，且凸块(6)卡接在凹槽(7)内，凸块(6)与凹槽(7)相匹配，所述第一连接板(1)上下侧一端均开设有多个T形滑轨(8)，多个所述T形滑轨(8)内均滑动设置有T形滑块(9)，且T形滑轨(8)与T形滑块(9)相匹配，多个所述T形滑轨(8)内均还设置有弹簧(10)，且弹簧两侧分别固定在T形滑块(9)和第一连接板(1)上，多个所述T形滑块(9)上端均通过铰接件固定有限位板(11)，多个所述限位板(11)一侧均开设有L形卡槽(12)，所述第二连接板(2)上下侧一端均固定有多个T形限位块(13)，且多个T形限位块(13)分别卡设在多个L形卡槽(12)上，所述第一连接板(1)与第二连接板(2)相互远离的一侧设置有第一固定机构，所述第二连接板(2)与第一连接板(1)相互远离的一侧设置有第二固定机构。

2.根据权利要求1所述的一种建筑支撑板用的连接装置，其特征在于，所述第一固定机构包括第一连接板(1)一侧开设的第一支撑板槽(3)，所述第一支撑板槽(3)内卡接有第一支撑板(4)，所述第一连接板(1)上侧设置有多个第一螺钉(5)，且第一螺钉(5)贯穿第一连接板(1)与第一支撑板(4)延伸至第一连接板(1)下侧，并通过螺母紧固，所述第二固定机构包括第二连接板(2)一侧开设的第二支撑板槽(16)，所述第二支撑板槽(16)内卡接有第二支撑板(17)，所述第二连接板(2)上侧设置有多个第二螺钉(18)，且第二螺钉(18)贯穿第二连接板(2)与第二支撑板(17)延伸至第二连接板(2)下侧，并通过螺母紧固。

3.根据权利要求2所述的一种建筑支撑板用的连接装置，其特征在于，所述第一支撑板槽(3)与第二支撑板槽(16)的内壁上设置有防滑垫(14)。

4.根据权利要求1所述的一种建筑支撑板用的连接装置，其特征在于，多个所述限位板(11)一侧均固定有把手(15)。

一种建筑支撑板用的连接装置

技术领域

[0001] 本实用新型涉及连接装置技术领域，尤其涉及一种建筑支撑板用的连接装置。

背景技术

[0002] 近年来，国内的建筑行业得到了快速发展。每年都要修建大量的高层建筑，如大坝、桥梁、高楼等，工程建筑中经常需要用到支撑板结构来辅助施工，尤其在修建向外突出的观测台或者其他向四周突出的建筑物时。施工时，操作人员需要站立在支撑板上进行施工，目前的支撑板使用的连接件通常用螺钉连接两个片状体，这种连接方式虽然结构简单，但是使用时需要反复拆装，效率低下，而且反复拆装也会造成连接件的结构强度下降，从而降低安全性，为此我们提出一种建筑支撑板用的连接装置。

实用新型内容

[0003] 本实用新型的目的是为了解决现有技术中存在的缺点，而提出的一种建筑支撑板用的连接装置。

[0004] 为了实现上述目的，本实用新型采用了如下技术方案：

[0005] 设计一种建筑支撑板用的连接装置，包括第一连接板和第二连接板，所述第一连接板一侧固定有凸块，所述第二连接板与第一连接板相对应一侧开设有凹槽，且凸块卡接在凹槽内，凸块与凹槽相匹配，所述第一连接板上下侧一端均开设有多个T形滑轨，多个所述T形滑轨内均滑动设置有T形滑块，且T形滑轨与T形滑块相匹配，多个所述T形滑轨内均还设置有弹簧，且弹簧两侧分别固定在T形滑块和第一连接板上，多个所述T形滑块上端均通过铰接件固定有限位板，多个所述限位板一侧均开设有L形卡槽，所述第二连接板上下侧一端均固定有多个T形限位块，且多个T形限位块分别卡设在多个L形卡槽上，所述第一连接板与第二连接板相互远离的一侧设置有第一固定机构，所述第二连接板与第一连接板相互远离的一侧设置有第二固定机构。

[0006] 优选的，所述第一固定机构包括第一连接板一侧开设的第一支撑板槽，所述第一支撑板槽内卡接有第一支撑板，所述第一连接板上侧设置有多个第一螺钉，且第一螺钉贯穿第一连接板与第一支撑板延伸至第一连接板下侧，并通过螺母紧固，所述第二固定机构包括第二连接板一侧开设的第二支撑板槽，所述第二支撑板槽内卡接有第二支撑板，所述第二连接板上侧设置有多个第二螺钉，且第二螺钉贯穿第二连接板与第二支撑板延伸至第二连接板下侧，并通过螺母紧固。

[0007] 优选的，所述第一支撑板槽与第二支撑板槽的内壁上设置有防滑垫。

[0008] 优选的，多个所述限位板一侧均固定有把手。

[0009] 本实用新型提出的一种建筑支撑板用的连接装置，有益效果在于：该建筑支撑板用的连接装置通过第一固定机构与第二固定机构将支撑板分别固定在第一连接板和第二连接板，第一连接板上的限位板与第二连接板上的T形限位块相配合，能够将第一连接板与第二连接板之间相互限位，且操作方便，易拆卸。

附图说明

[0010] 图1为本实用新型提出的一种建筑支撑板用的连接装置的结构示意图。

[0011] 图2为本实用新型提出的一种建筑支撑板用的连接装置的俯视结构示意图。

[0012] 图中：第一连接板1、第二连接板2、第一支撑板槽3、第一支撑板4、第一螺钉5、凸块6、凹槽7、T形滑轨8、T形滑块9、弹簧10、限位板11、L形卡槽12、T形限位块13、防滑垫14、把手15、第二支撑板槽16、第二支撑板17、第二螺钉18。

具体实施方式

[0013] 下面将结合本实用新型实施例中的附图，对本实用新型实施例中的技术方案进行清楚、完整地描述，显然，所描述的实施例仅仅是本实用新型一部分实施例，而不是全部的实施例。

[0014] 参照图1-2，一种建筑支撑板用的连接装置，包括第一连接板1和第二连接板2，第一连接板1一侧固定有凸块6，第二连接板2与第一连接板1相对应一侧开设有凹槽7，且凸块6卡接在凹槽7内，凸块6与凹槽7相匹配，第一连接板1与第二连接板2通过凸块6与凹槽7相匹配，能够将第一连接板1与第二连接板2连接在一起。

[0015] 第一连接板1上下侧一端均开设有多个T形滑轨8，多个T形滑轨8内均滑动设置有T形滑块9，且T形滑轨8与T形滑块9相匹配，多个T形滑轨8内均还设置有弹簧10，且弹簧两侧分别固定在T形滑块9和第一连接板1上，多个T形滑块9上端均通过铰接件固定有限位板11，T形滑轨8与T形滑块9相配合，能够使T形滑块9在T形滑轨8内滑动，在通过T形滑块9上端的铰接件，能够使限位板11旋转并且移动，弹簧10具有弹力，能够对限位板11进行拉扯限位。

[0016] 多个限位板11一侧均固定有把手15，多个限位板11一侧均开设有L形卡槽12，第二连接板2上下侧一端均固定有多个T形限位块13，且多个T形限位块13分别卡设在多个L形卡槽12上，拉动把手15，限位板11旋转移动，使L形卡槽12卡在T形限位块13上，松开把手15，弹簧10受力，使限位板11完全限位在T形限位块13上，使第一连接板1与第二连接板2完全连接起来，操作简单，易拆卸。

[0017] 第一连接板1与第二连接板2相互远离的一侧设置有第一固定机构，第二连接板2与第一连接板1相互远离的一侧设置有第二固定机构，第一固定机构包括第一连接板1一侧开设的第一支撑板槽3，第一支撑板槽3内卡接有第一支撑板4，第一连接板1上侧设置有多个第一螺钉5，且第一螺钉5贯穿第一连接板1与第一支撑板4延伸至第一连接板1下侧，并通过螺母紧固，第二固定机构包括第二连接板2一侧开设的第二支撑板槽16，第一支撑板槽3与第二支撑板槽16的内壁上设置有防滑垫14，第二支撑板槽16内卡接有第二支撑板17，第二连接板2上侧设置有多个第二螺钉18，且第二螺钉18贯穿第二连接板2与第二支撑板17延伸至第二连接板2下侧，并通过螺母紧固，第一固定机构与第二固定机构同等设置，能够对支撑板进行限位，防滑垫14能够保证支撑板完全限位在第一连接板1与第二连接板2的内，并通过螺钉对其进一步固定。

[0018] 以上所述，仅为本实用新型较佳的具体实施方式，但本实用新型的保护范围并不局限于此，任何熟悉本技术领域的技术人员在本实用新型揭露的技术范围内，根据本实用新型的技术方案及其实用新型构思加以等同替换或改变，都应涵盖在本实用新型的保护范

围之内。

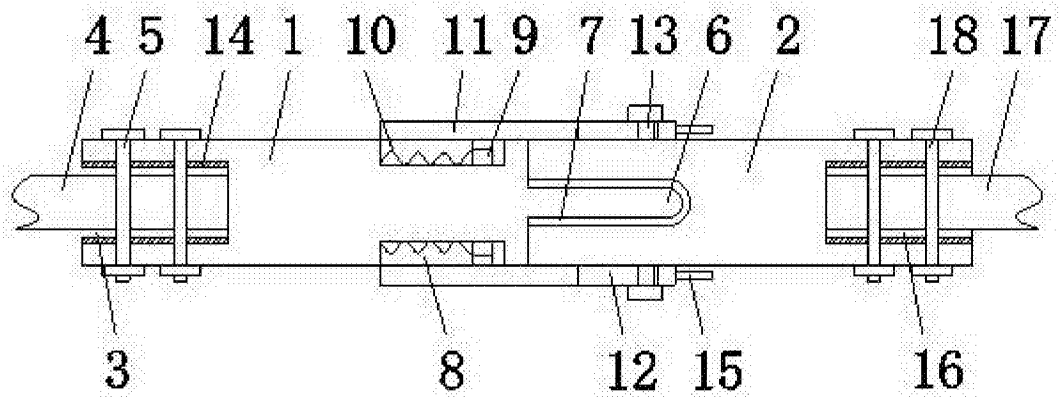

图1

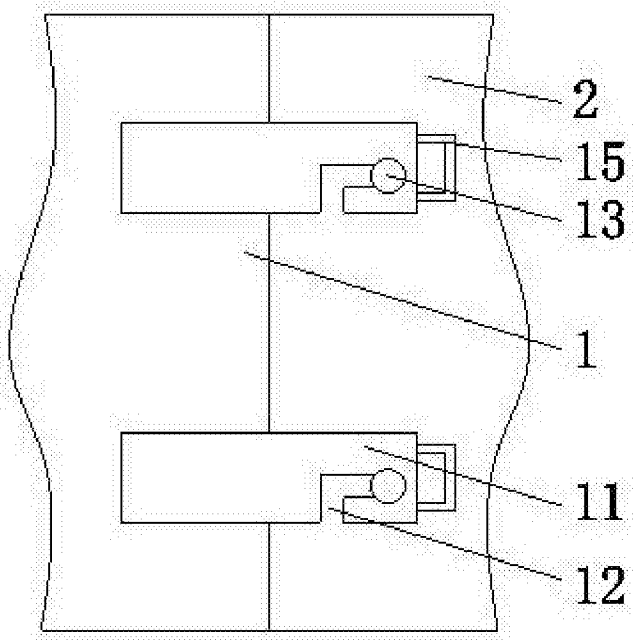

图2