[19]中华人民共和国国家知识产权局

[51]Int.Cl[6]
B65D 85/72

[12]实用新型专利说明书

[21] ZL 专利号 97219969.1

[45]授权公告日 1999 年 3 月 17 日

[11]授权公告号 CN 2310751Y

[22]申请日 97.7.30 [24]颁证日 99.2.13

[73]专利权人 余传海
地址 336000 江西省宜春苎麻纺织印染有限公司
[72]设计人 余传海

[21]申请号 97219969.1
[74]专利代理机构 江西省宜春地区专利事务所
代理人 冷小平

权利要求书 1 页 说明书 1 页 附图页数 1 页

[54]实用新型名称 带吸管饮料瓶

[57]摘要

本实用新型带吸管的饮料瓶，由瓶盖、瓶体、吸管等组成，其主要技术特征就 是在瓶体的一侧设置有可向上挠弯曲的吸管和通气管，使用时通过开口拉条把 吸管口、通气管口撕开，同时使吸管，通气管向上挠即可饮用；本实用新型使 用方便，安全卫生，结构简单是一种理想的饮料瓶。

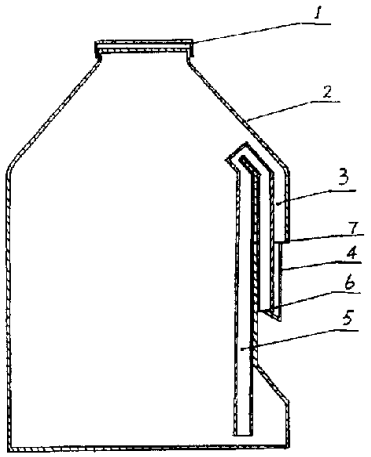

权 利 要 求 书

1、一种带吸管的饮料瓶，由瓶盖(1)、瓶体(2)、吸管(5)等组成，其特征是在瓶体(2)的一侧设置有可向上挠弯曲的吸管(5)及通气管(3)。

2、根据权利要求 1 所述的带吸管的饮料瓶，其特征是通气管(3)位于瓶体(2)内侧壁及吸管(5)之间，吸管口(6)及通气管口(7)，通过开口拉条(4)撕开。

说　明　书

带吸管饮料瓶

本实用新型涉及一种饮料瓶；特别是涉及一种带吸管装置的饮料瓶。

目前市场上使用的饮料瓶，绝大部分均是吸管和饮料瓶分开使用，这样饮料易污染而不卫生，中国专利公开的专利号为 ZL95203081.0 的《自带吸管饮料瓶》较好地解决了饮料易受外界污染的问题，其主要结构是由瓶体和置于瓶体内并与瓶体内壁固接的吸管构成，瓶体的一内侧壁购成了吸管的一侧，吸管口经过瓶体口，通过吸管口吸饮料不方便。只有一个吸管口，瓶体内的饮料也不易吸出。

本实用新型的目的是提供一种通过吸管饮用方便，结构简单的卫生、安全的带吸管的饮料瓶。

本实用新型带吸管的饮料瓶是由瓶盖瓶体、吸管等组成，在瓶体的一侧设置有可向上挠弯曲的吸管及通气管。

通气管位于瓶体内侧壁及吸管之间，吸管口及通气管口通过开口拉条撕开。

本实用新型带吸管饮料瓶，吸管及通气管均设于瓶体的一侧，并可向上挠弯曲，通过吸管饮用方便、卫生，防止了饮料的污染，结构简单，造价低是一种理想的饮料瓶。

下面结合附图对本实用新型作进一步详细说明。

图 1 为本实用新型的纵向剖视图。

如图 1 所示的带吸管的饮料瓶，由瓶盖 1、瓶体 2、吸管 5、通气管 3 等组成；瓶体 2 的一侧设置有吸管 5 和通气管 3，通气管 3 和吸管 5 可向上弯曲，以方便吸饮料，吸管口 6，通气管口 7，用开口拉条 4 撕开。

使用时，用手握住瓶体 2，另一只手把开口拉条 4 向外拉把吸管口 6 和通气管口 7 撕开，然后把吸管 5 和通气管 3 向上挠使其弯曲至方便吸饮位置即可饮用。

说 明 书 附 图

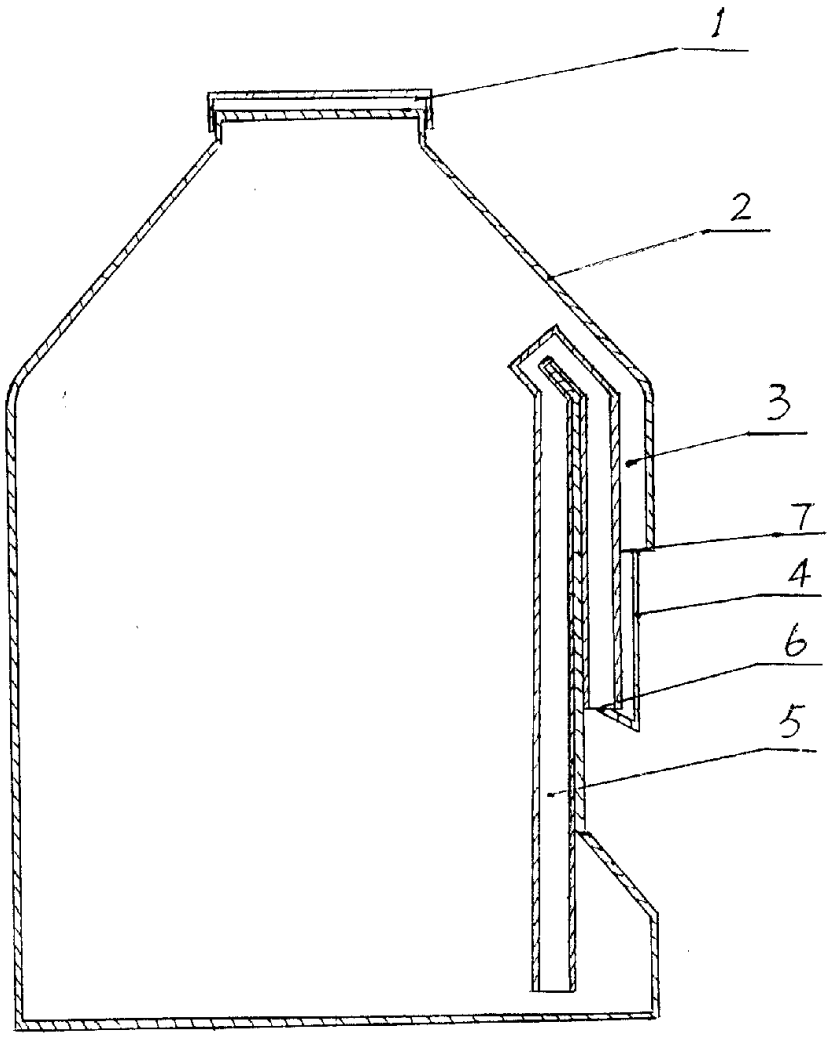

图 1