(19)国家知识产权局

(12)实用新型专利

(10)授权公告号 CN 218447071 U
(45)授权公告日 2023.02.03

(21)申请号 202222021276.0

(22)申请日 2022.08.02

(73)专利权人 华能澜沧江水电股份有限公司
地址 650214 云南省昆明市官渡区世纪城中路1号

(72)发明人 郑庆荣 张利雄 杨杰 陈昊 徐智 刘承富

(74)专利代理机构 昆明正原专利商标代理有限公司 53100
专利代理师 徐玲菊 蒋文睿

(51)Int.Cl.
G09F 7/08(2006.01)
G09F 7/04(2006.01)

权利要求书1页 说明书3页 附图2页

(54)实用新型名称

一种重复使用的标识牌

(57)摘要

本实用新型提供一种重复使用的标识牌，包括对称且间隔设置的其上带竖直卡槽的左、右封边，其特征在于左、右封边竖直卡槽中顺序插有多块其两端带卡件的卡板，每块卡板的正面设有凹槽，凹槽内嵌入对应的活动标贴。通过带竖直卡槽的左、右封边，使多块卡板插接于左、右封边之间形成整体标识牌，再根据应用场景将对应的活动标贴灵活嵌入卡板正面的凹槽内，既便于适时更替并发布不同的信息内容，又避免不必要的浪费及成本投入，且结构简单、固定可靠，更替方便、快捷。

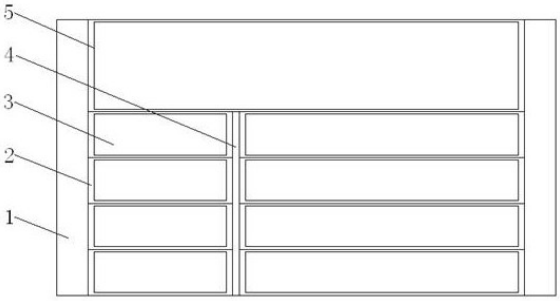

CN 218447071 U

1.一种重复使用的标识牌,包括对称且间隔设置的其上带竖直卡槽的左、右封边,其特征在于左、右封边竖直卡槽中顺序插有多块其两端带卡件的卡板,每块卡板的正面设有凹槽,凹槽内嵌入对应的活动标贴。

2.根据权利要求1所述的重复使用的标识牌,其特征在于所述封边包括正面的弧形凸板,设于该弧形凸板内侧的阶梯形板,连接在阶梯形板后端的其两侧带滑槽的平板,所述滑槽内活动设有基板,基板上间隔固定有宽度小于基板的多个卡榫,使每一个或每二个卡榫与靠近阶梯形板侧的滑槽之间形成竖直卡槽,每个卡榫上设有磁块。

3.根据权利要求1所述的重复使用的标识牌,其特征在于所述卡板设为长条形金属板,其上的凹槽设置在卡板正面,在每块卡板的背面两侧分别设有与卡榫上的磁块相配接的凹槽。

4.根据权利要求1所述的重复使用的标识牌,其特征在于所述左、右封边之间设有连接件,该连接件包括其两端分别设有外端滑槽的平板,设于平板中心并与之垂直的竖直板,竖直板两侧分别设有与外端滑槽相向的内端滑槽,使平板上形成左、右两个滑槽,每个滑槽内均活动设有基板,基板上间隔固定有宽度小于基板的多个卡榫,使每一个或每二个卡榫与靠近竖直板侧的内端滑槽之间形成竖直卡槽,每个卡榫上设有磁块。

5.根据权利要求1所述的重复使用的标识牌,其特征在于所述卡板根据需要设为不同宽度、不同长度的多块,并且根据需要进行长、短卡板的组合设置,两两卡板之间通过连接件构成一块卡板后,再连接到左、右封边之间。

6.根据权利要求1所述的重复使用的标识牌,其特征在于所述活动标贴通过磁片或者魔术贴置于卡板正面的凹槽中。

一种重复使用的标识牌

技术领域

[0001] 本实用新型涉及一种标识牌，特别是一种重复使用的标识牌，属于标识标志设计制造技术领域。

背景技术

[0002] 标识牌是常用的标识标志之一，通过其上记录的信息可以显示当前环境下的人员、物资、事项等情况。现有标识牌大多采用色彩笔作为书写记录用具，当信息需要更新或修改时，只能将现有标识牌废弃，然后使用新的标识牌进行书写和记录。这样造成资源的大量浪费，并且增加不必要的成本投入。另外，现有标识牌采用绳子进行固定，安装过程不仅费时费力，而且会影响美观度。因此有必要对现有技术加以改进。

发明内容

[0003] 为解决现有标识牌采用色彩笔进行书写和记录，导致标识牌无法重复利用，从而造成资源浪费的问题，本实用新型提供一种重复使用的标识牌。

[0004] 本实用新型通过下列技术方案完成：一种重复使用的标识牌，包括对称且间隔设置的其上带竖直卡槽的左、右封边，其特征在于左、右封边竖直卡槽中顺序插有多块其两端带卡件的卡板，每块卡板的正面设有凹槽，凹槽内嵌入对应的活动标贴，以便通过带竖直卡槽的左、右封边，使多块卡板插接于左、右封边之间形成整体标识牌，再根据应用场景将对应的活动标贴灵活嵌入卡板正面的凹槽内，便于不同信息的适时更替，避免不必要的浪费及成本投入。

[0005] 所述封边包括正面的弧形凸板，设于该弧形凸板内侧的阶梯形板，连接在阶梯形板后端的其两侧带滑槽的平板，所述滑槽内活动设有基板，基板上间隔固定有宽度小于基板的多个卡榫，使每一个或每二个卡榫与靠近阶梯形板侧的滑槽之间形成竖直卡槽，每个卡榫上设有磁块，以便通过竖直卡槽、卡榫及其上的磁块连接对应的一块卡板于左、右封边之间，再通过弧形凸板确保标识牌的美观。

[0006] 所述卡板设为长条形金属板，其上的凹槽设置在卡板正面，在每块卡板的背面两侧分别设有与卡榫上的磁块相配接的凹槽，以便通过卡板两端的卡件使卡板插入封边上的竖直卡槽中，再通过封边卡榫上的磁块磁性连接卡板，有效防止卡板脱落。

[0007] 所述左、右封边之间设有连接件，该连接件包括其两端分别设有外端滑槽的平板，设于平板中心并与之垂直的竖直板，竖直板两侧分别设有与外端滑槽相向的内端滑槽，使平板上形成左、右两个滑槽，每个滑槽内均活动设有基板，基板上间隔固定有宽度小于基板的多个卡榫，使每一个或每二个卡榫与靠近竖直板侧的内端滑槽之间形成竖直卡槽，每个卡榫上设有磁块，以便通过连接件在左、右封边之间连接对应的二块卡板，显示不同的信息内容。

[0008] 所述卡板根据需要设为不同宽度、不同长度的多块，并且根据需要进行长、短卡板的组合设置，两两卡板之间通过连接件构成一块卡板后，再连接到左、右封边之间，以便发

布不同的信息内容。

[0009] 所述活动标贴通过磁片或者魔术贴置于卡板正面的凹槽中，以方便活动标贴的固定、更换。

[0010] 本实用新型具有下列优点及效果：采用上述方案，可方便地通过带竖直卡槽的左、右封边，使多块卡板插接于左、右封边之间形成整体标识牌，再根据应用场景将对应的活动标贴灵活嵌入卡板正面的凹槽内，既便于适时更替并发布不同的信息内容，又避免不必要的浪费及成本投入，且结构简单、固定可靠，更替方便、快捷，实为一理想的标识牌。

附图说明

[0011] 图1为本实用新型之主视图；

[0012] 图2为本实用新型之仰视图；

[0013] 图3为本实用新型之封边结构图；

[0014] 图4为本实用新型之连接件结构图。

具体实施方式

[0015] 下面结合附图对本实用新型作进一步描述

[0016] 本实用新型提供的重复使用的标识牌包括：对称且间隔设置的其上带竖直卡槽8的左、右封边1，通过其两端的卡件14顺序插于左、右封边1竖直卡槽8中的多块卡板2，每块卡板2的正面设有凹槽5，凹槽5内嵌入对应的活动标贴3，以便通过带竖直卡槽8的左、右封边1，使多块卡板2插接于左、右封边1之间形成整体标识牌，再根据应用场景将对应的活动标贴3灵活嵌入卡板2正面的凹槽5内，便于不同信息的适时更替，避免不必要的浪费及成本投入；

[0017] 封边1包括正面的弧形凸板6，设于该弧形凸板6内侧的阶梯形板7，连接在阶梯形板7后端的其两侧带滑槽15的平板13，所述滑槽15内活动设有基板10，基板10上间隔固定有宽度小于基板10的多个卡榫9，使每一个或每二个卡榫9与靠近阶梯形板7侧的滑槽15之间形成竖直卡槽8，每个卡榫9上设有磁块，以便通过竖直卡槽8、卡榫9及其上的磁块连接对应的一块卡板2于左、右封边1之间，再通过弧形凸板6确保标识牌的美观；

[0018] 卡板2设为长条形金属板，其上的凹槽5设置在卡板2正面，在每块卡板2的背面两侧分别设有与卡榫9上的磁块相配接的凹槽，以便通过卡板2两端的卡件14使卡板2插入封边1上的竖直卡槽8中，再通过封边1卡榫9上的磁块磁性连接卡板2，有效防止卡板2脱落；

[0019] 所述左、右封边1之间设有连接件4，该连接件4包括其两端分别设有外端滑槽15的平板13，设于平板13中心并与之垂直的竖直板11，竖直板11两侧分别设有与外端滑槽15相向的内端滑槽151，使平板13上形成左、右两个滑槽15，每个滑槽15内均活动设有基板10，基板10上间隔固定有宽度小于基板10的多个卡榫9，使每一个或每二个卡榫9与靠近竖直板11侧的内端滑槽151之间形成竖直卡槽，每个卡榫9上设有磁块，以便通过连接件4在左、右封边1之间连接对应的二块卡板2，显示不同的信息内容；

[0020] 卡板2根据需要设为不同宽度、不同长度的多块，并且根据需要进行长、短卡板2的组合设置，两两卡板2之间通过连接件4构成一块卡板2后，再连接到左、右封边1之间，以便发布不同的信息内容；

[0021] 活动标贴3通过磁片或者魔术贴置于卡板2正面的凹槽5中，以方便活动标贴3的固定、更换。

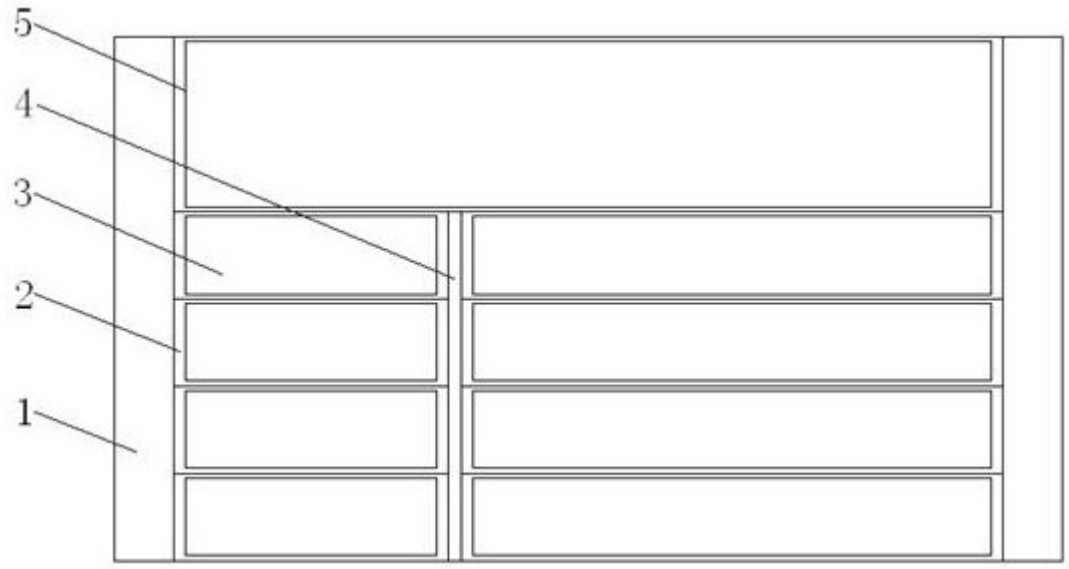

图1

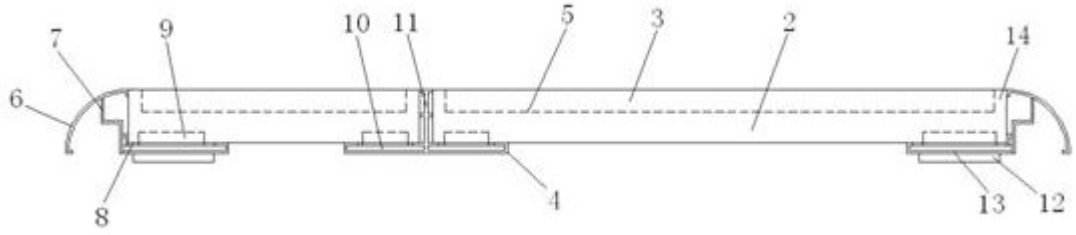

图2

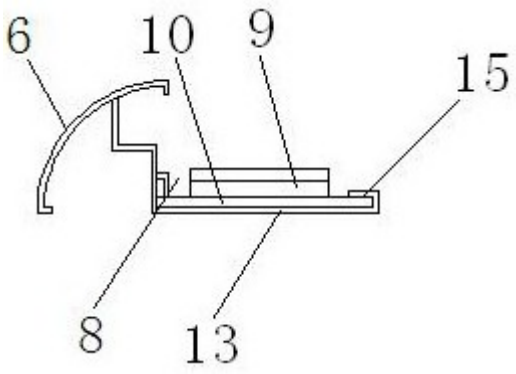

图3

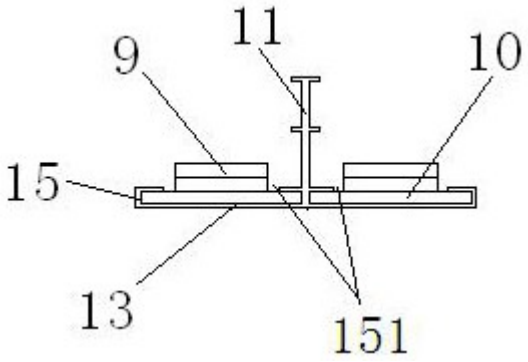

图4