(19)中华人民共和国国家知识产权局

(12)实用新型专利

(10)授权公告号 CN 215804206 U
(45)授权公告日 2022.02.11

(21)申请号 202121669581.X

(22)申请日 2021.07.21

(73)专利权人 浙江益盟安防科技有限公司
地址 321200 浙江省金华市武义县桐琴镇桐琴工业园区纬一东路3号(浙江万事成工贸有限公司内)

(72)发明人 成卫明

(74)专利代理机构 苏州国卓知识产权代理有限公司 32331
代理人 章珍霞

(51)Int.Cl.
E06B 5/16(2006.01)
E06B 3/70(2006.01)
E06B 3/96(2006.01)

权利要求书1页 说明书4页 附图4页

(54)实用新型名称

一种连接方便的防腐蚀防火门

(57)摘要

本实用新型公开了一种连接方便的防腐蚀防火门,该防火门旨在解决现有技术的防火门难以与门框快速组装连接使用,当防火门发生故障难以开启或关闭时难以将防火门进行快速拆装的技术问题。该防火门包括第一防火板;所述第一防火板左端固定安装有防腐蚀板,所述防腐蚀板左端固定安装有隔热板,所述隔热板左端固定安装有第二防火板,所述第一防火板右端固定安装有对称的第一固定块,所述第一固定块内壁活动设置有活动板,所述活动板外壁固定安装有把手。该防火门只需将该装置放置在门框内,将两个活动板分别向第一防火板的前后方推出,再将活动块穿过两个第二固定块并利用螺栓将两个活动板均固定在活动块上,即可实现防火门的快速安装。

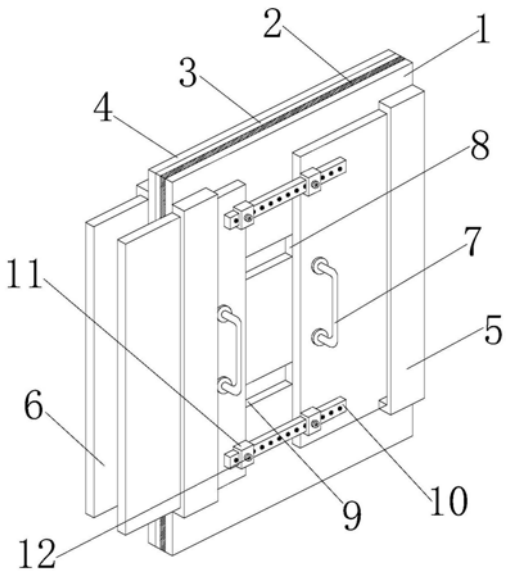

CN 215804206 U

1.一种连接方便的防腐蚀防火门,该防火门包括防火门包括第一防火板;其特征在于,所述第一防火板左端固定安装有防腐蚀板,所述防腐蚀板左端固定安装有隔热板,所述隔热板左端固定安装有第二防火板,所述第一防火板右端固定安装有对称的第一固定块,所述第一固定块内壁活动设置有活动板,所述活动板外壁固定安装有把手,所述活动板右端固定安装有第二固定块,所述第二固定块内壁活动设置有活动块。

2.根据权利要求1所述的一种连接方便的防腐蚀防火门,其特征在于,所述活动板左端固定安装有限位块,所述第一防火板右端固定开设有限位槽,所述限位块和限位槽相适配。

3.根据权利要求1所述的一种连接方便的防腐蚀防火门,其特征在于,所述第一固定块还固定安装于第二防火板的左端,所述活动板还活动设置于第二防火板的左端,所述第二防火板和第一防火板的规格相同。

4.根据权利要求1所述的一种连接方便的防腐蚀防火门,其特征在于,所述第一固定块左右两端贯穿开设有第一螺槽,所述第一螺槽内壁螺纹连接有螺栓。

5.根据权利要求4所述的一种连接方便的防腐蚀防火门,其特征在于,所述活动块左右两端贯穿开设有均匀分布的第二螺槽,所述第二螺槽和第一螺槽所成结构与螺栓相适配。

6.根据权利要求1所述的一种连接方便的防腐蚀防火门,其特征在于,所述活动板内部固定开设有第一槽体,所述第一槽体内壁固定安装有岩棉板,所述岩棉板内壁固定安装有防火网。

7.根据权利要求2所述的一种连接方便的防腐蚀防火门,其特征在于,所述限位块内部固定开设有第二槽体,所述第二槽体内壁固定安装有磁石块。

一种连接方便的防腐蚀防火门

技术领域

[0001] 本实用新型属于防火门领域，具体涉及一种连接方便的防腐蚀防火门。

背景技术

[0002] 门是指建筑物的出入口或安装在出入口处能够开关的装置，防火门是指在一定时间内能满足耐火稳定性、完整性和隔热性要求的门，目前的防火门通常采用加厚门体，或者在门体内添加耐火和防腐蚀材料实现防火门的防火和耐腐蚀性能；但目前的防火门难以与门框快速组装连接使用，当防火门发生故障难以开启或关闭时难以将防火门进行快速拆装，使用不便。

[0003] 目前，专利号为CN208330123U的实用新型专利公开了一种防腐蚀防火门，包括基层，所述基层的两侧均固定连接有固定板，两个固定板的内侧且位于基层的顶部固定连接有氧化铜层，所述氧化铜层远离基层的一侧固定连接有聚四氟乙烯层，该防火门通过耐高温改性PP层的设置能够使露天进户门具有优越的耐化性、耐热性和耐冲击等性能，聚氯乙烯层的设置能够有效提高露天进户门的耐热性和抗老化性，苯烯腈-苯乙腈-苯乙烯共聚物层的设置能够使露天进户门具有优良的阻燃性和耐磨性，氧化铜层、镍基合金层和聚四氟乙烯层的设置能够有效提高露天进户门的耐腐蚀性，但这种防火门难以与门框快速组装连接使用，当防火门发生故障难以开启或关闭时难以将防火门进行快速拆装。

[0004] 因此，针对上述的目前的防火门难以与门框快速组装连接使用，当防火门发生故障难以开启或关闭时难以将防火门进行快速拆装的问题，亟需得到解决，以实现防火门在实际使用过程中便于组装的能力。

实用新型内容

[0005] (1)要解决的技术问题

[0006] 针对现有技术的不足，本实用新型的目的在于提供一种连接方便的防腐蚀防火门，该防火门旨在解决现有的技术问题。

[0007] (2)技术方案

[0008] 为了解决上述技术问题，本实用新型提供了这样一种连接方便的防腐蚀防火门，该防火门包括第一防火板；所述第一防火板左端固定安装有防腐蚀板，所述防腐蚀板左端固定安装有隔热板，所述隔热板左端固定安装有第二防火板，所述第一防火板右端固定安装有对称的第一固定块，所述第一固定块内壁活动设置有活动板，所述活动板外壁固定安装有把手，所述活动板右端固定安装有第二固定块，所述第二固定块内壁活动设置有活动块。

[0009] 使用本技术方案的防火门时，将活动板沿第一固定块向外推出，利用位于第一防火板右端的活动板，以及位于第二防火板左端的活动板形成的空隙将门框夹住，进而实现防火门稳定的放置在门框中，实现该防火门无需铰接件即可固定在门框内，便于该防护门的快速拆装。

[0010] 优选地，所述活动板左端固定安装有限位块，所述第一防火板右端固定开设有限位槽，所述限位块和限位槽相适配。在对活动板进行移动时，限位块沿限位槽运动，从而实现了活动板的稳定运动。

[0011] 优选地，所述第一固定块还固定安装于第二防火板的左端，所述活动板还活动设置于第二防火板的左端，所述第二防火板和第一防火板的规格相同。利用第一防火板右端的活动板和第二防火板左端的活动板形成的空隙将门框夹住，即可实现该装置的快速固定，拆装方便。

[0012] 优选地，所述第一固定块左右两端贯穿开设有第一螺槽，所述第一螺槽内壁螺纹连接有螺栓。实现了将同一侧的两个活动板与活动板相连接的效果，便于活动板的稳定放置。

[0013] 优选地，所述活动块左右两端贯穿开设有均匀分布的第二螺槽，所述第二螺槽和第一螺槽所成结构与螺栓相适配。利用螺栓穿过第一螺槽和第二螺槽，即可将活动块固定在活动板上，组装方便，使活动板在移动至合适的位置后可快速固定。

[0014] 优选地，所述活动板内部固定开设有第一槽体，所述第一槽体内壁固定安装有岩棉板，所述岩棉板内壁固定安装有防火网。在活动板的内部设置岩棉层和防火网增加了该装置对火焰的抵抗能力，提高了防火效果。

[0015] 优选地，所述限位块内部固定开设有第二槽体，所述第二槽体内壁固定安装有磁石块。磁石块的设置可通过磁性作用吸附在第一防火板上，进而提高了活动板的稳定性。

[0016] (3)有益效果

[0017] 与现有技术相比，本实用新型的有益效果在于：本实用新型的防火门在需要安装时，只需将该装置放置在门框内，将两个活动板分别向第一防火板的前后方推出，再将活动块穿过两个第二固定块并利用螺栓穿过第一螺槽和第二螺槽，将两个活动板均固定在活动块上，再到另一侧采用上述同样的方法将另一侧的活动板和活动块进行固定，即可将该装置快速固定在门框内，实现该装置的快速组装。

附图说明

[0018] 为了更清楚的说明本实用新型具体实施方式或现有技术中的技术方案，下面将对具体实施方式或现有技术中描述所需要使用的附图作简单地介绍，显而易见地，下面描述中的附图仅仅是本实用新型的一种实施方式，对于本领域普通技术人员来说，在不付出创造性劳动的前提下，还可以根据这些附图获得其他的附图。

[0019] 图1为本实用新型防火门一种具体实施方式的立体结构示意图；

[0020] 图2为本实用新型防火门一种具体实施方式的第一防火板立体结构示意图；

[0021] 图3为本实用新型防火门一种具体实施方式活动块和第二固定块的拆分结构示意图；

[0022] 图4为本实用新型防火门一种具体实施方式活动板内部剖面结构示意图。

[0023] 附图中的标记为：1、第一防火板；2、防腐蚀板；3、隔热板；4、第二防火板；5、第一固定块；6、活动板；7、把手；8、限位块；9、限位槽；10、活动块；11、第二固定块；12、螺栓；13、第一螺槽；14、第二螺槽；15、第一槽体；16、岩棉板；17、防火网；18、第二槽体；19、磁石块。

具体实施方式

[0024] 为使本实用新型实现的技术手段、创作特征、达成目的与功效易于明白了解，下面对本实用新型具体实施方式中的技术方案进行清楚、完整的描述，以进一步阐述本实用新型，显然，所描述的具体实施方式仅仅是本实用新型的一部分实施方式，而不是全部的样式。

[0025] 实施例1

[0026] 本具体实施方式是一种连接方便的防腐蚀防火门，其立体结构示意图如图1所示，其第一防火板1立体结构如图2所示，该防火门包括第一防火板1；其特征在于，第一防火板1左端固定安装有防腐蚀板2，防腐蚀板2左端固定安装有隔热板3，隔热板3左端固定安装有第二防火板4，第一防火板1右端固定安装有对称的第一固定块5，第一固定块5内壁活动设置有活动板6，活动板6外壁固定安装有把手7，活动板6右端固定安装有第二固定块11，第二固定块11内壁活动设置有活动块10。

[0027] 针对本具体实施方式，第一防火板1采用铁镍合金制作，磁石块19可吸附于第一防火板1上，加强活动板6安装的稳定性。

[0028] 其中，活动板6左端固定安装有限位块8，第一防火板1右端固定开设有限位槽9，限位块8和限位槽9相适配。同时，第一固定块5还固定安装于第二防火板4的左端，活动板6还活动设置于第二防火板4的左端，第二防火板4和第一防火板1的规格相同。

[0029] 另外，第一固定块5左右两端贯穿开设有第一螺槽13，第一螺槽13内壁螺纹连接有螺栓12。此外，活动块10左右两端贯穿开设有均匀分布的第二螺槽14，第二螺槽14和第一螺槽13所成结构与螺栓12相适配。在组装时，将螺栓12穿过第一螺槽13和第二螺槽14即可将活动块10固定在活动板6上，便于活动板6与活动块10的快速组装。

[0030] 此外，活动板6内部固定开设有第一槽体15，第一槽体15内壁固定安装有岩棉板16，岩棉板16内壁固定安装有防火网17。岩棉板16和防火网17的设置可加强该装置的抗火和防腐蚀的能力，提高该装置的防火效果。此外，限位块8内部固定开设有第二槽体18，第二槽体18内壁固定安装有磁石块19。

[0031] 该实用新型防火门一种具体实施方式活动块10和第二固定块11的拆分结构示意图所示，该实用新型防火门一种具体实施方式活动板6内部剖面结构示意图如图4所示。

[0032] 使用本技术方案的防火门时，将该装置移动至门框处，将位于第一固定块5内壁的两个活动板6分别向前后两个方向推出，利用四个活动板6形成的间隙夹持住门框，即可实现该装置的快速组装，在活动板6移动至合适的位置时，取出活动块10，将活动块10穿过两个第二固定块11，并利用螺栓12穿过第一螺槽13和第二螺槽14将活动块10固定在活动板6上，即可完成对活动板6的固定，完成防火门的安装。

[0033] 以上描述了本实用新型的主要技术特征和基本原理及相关优点，对于本领域技术人员而言，显然本实用新型不限于上述示范性具体实施方式的细节，而且在不背离本实用新型的构思或基本特征的情况下，能够以其他的具体形式实现本实用新型。因此，无论从哪一点来看，均应将上述具体实施方式看作是示范性的，而且是非限制性的，本实用新型的范围由所附权利要求而不是上述说明限定，因此旨在将落在权利要求的等同要件的含义和范围内的所有变化囊括在本实用新型内。

[0034] 此外，应当理解，虽然本说明书按照各实施方式加以描述，但并非每个实施方式仅

包含一个独立的技术方案，说明书的这种叙述方式仅仅是为清楚起见，本领域技术人员应当将说明书作为一个整体，各实施方式中的技术方案也可以经适当组合，形成本领域技术人员可以理解的其他实施方式。

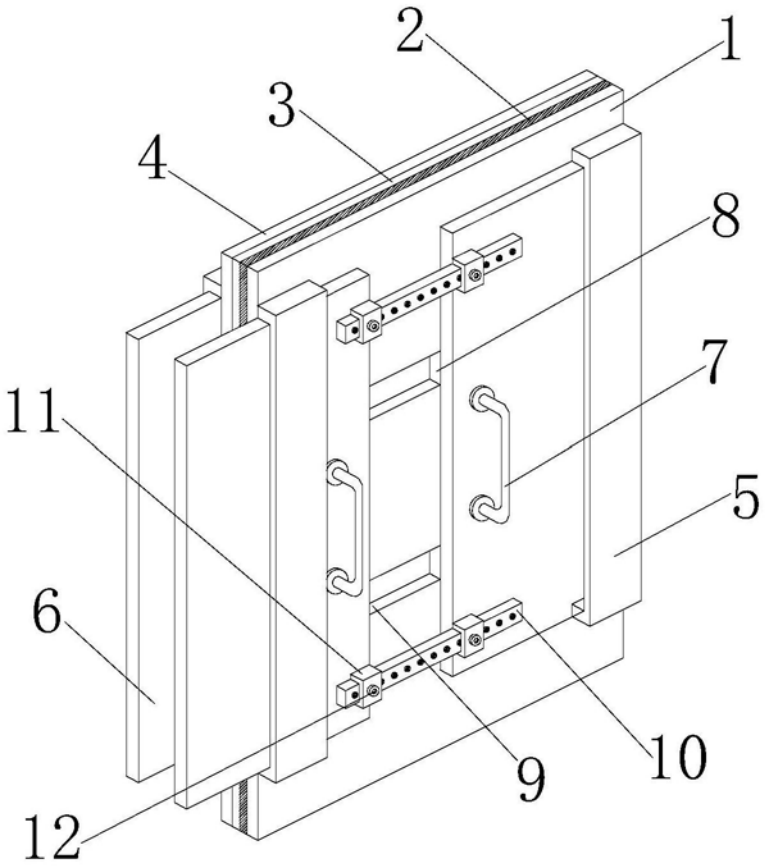

图1

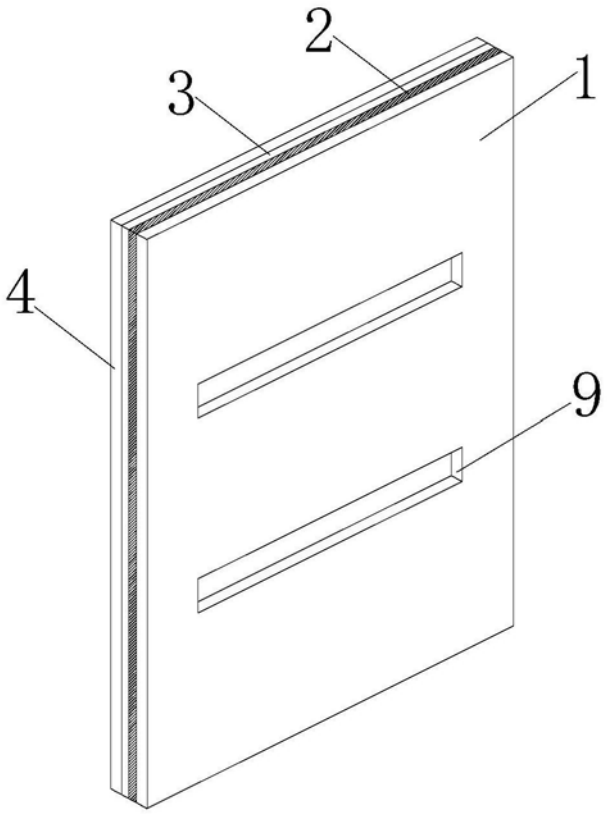

图2

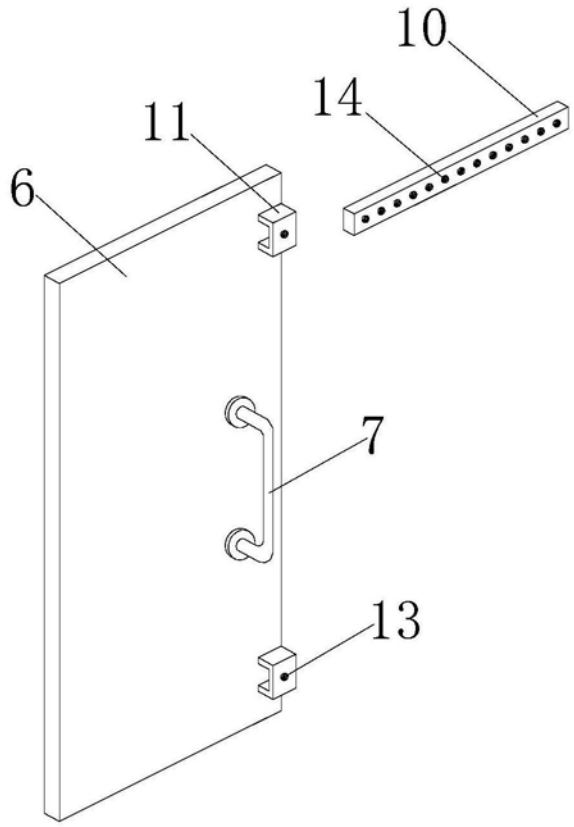

图3

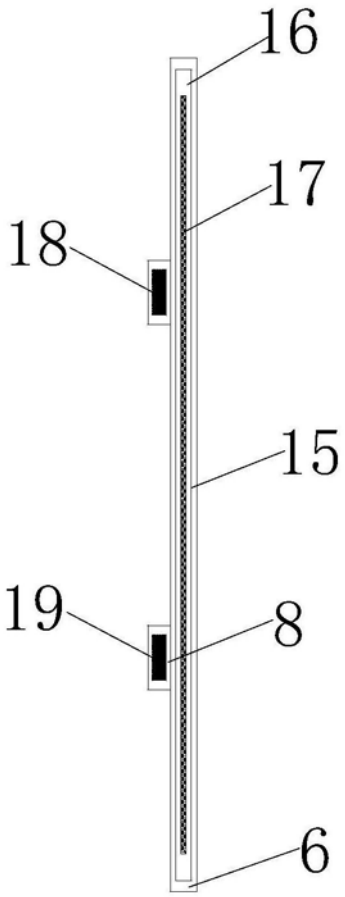

图4