(19)国家知识产权局

(12)实用新型专利

(10)授权公告号 CN 216944670 U
(45)授权公告日 2022.07.12

(21)申请号 202220273200.4

(22)申请日 2022.02.10

(73)专利权人 济南建华仓储设备有限公司
地址 250109 山东省济南市自由贸易试验区济南片区唐冶西路868号山东设计创意产业园项目南区22号楼1单元2304室

(72)发明人 杨成智 温光营

(74)专利代理机构 宁波海曙甬睿专利代理事务所(普通合伙) 33330
专利代理师 宫恋

(51)Int.Cl.
B65G 1/04(2006.01)
A47F 5/00(2006.01)

权利要求书1页 说明书3页 附图2页

(54)实用新型名称

一种新型阁楼式结构货架

(57)摘要

本实用新型提供一种新型阁楼式结构货架，涉及货架技术领域，解决了现在阁楼货架的空间比较固定，不便于存放过多的货物的问题，包括第一货架板，第一货架板的顶部一侧安装有第二货架板，第一货架板的底部一侧竖直安装有若干第一支柱，第一货架板在远离第一支柱的一侧安装有第二支柱，且第二支柱的一端与第二货架板的底部一侧相互连接，第一货架板和第二货架板之间等距离安装有若干第三支柱，第一货架板的一侧设有凹槽，且凹槽内设有提升机，且提升机的一端延伸至第一货架板的顶部，提升机的一侧设有开口。本装置能有效对增加物品放置的空间，增加产品的空间利用率，具有较高的实用价值。

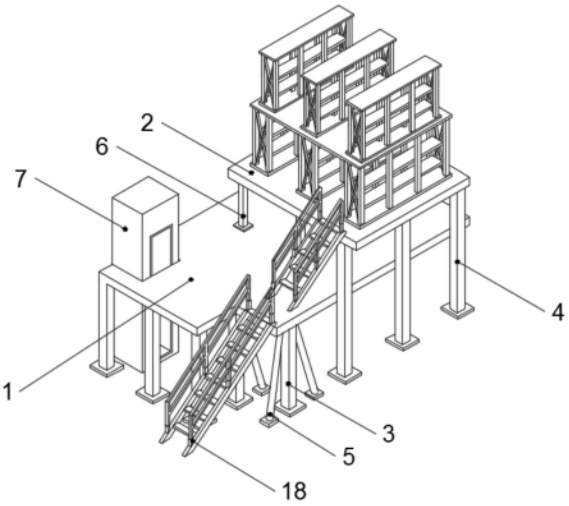

CN 216944670 U

1.一种新型阁楼式结构货架,包括第一货架板(1),其特征在于:所述第一货架板(1)的顶部一侧安装有第二货架板(2),所述第一货架板(1)的底部一侧竖直安装有若干第一支柱(3),所述第一货架板(1)在远离第一支柱(3)的一侧安装有第二支柱(4),且所述第二支柱(4)的一端与第二货架板(2)的底部一侧相互连接,所述第一货架板(1)和第二货架板(2)之间等距离安装有若干第三支柱(6),所述第一货架板(1)的一侧设有凹槽,且所述凹槽内设有提升机(7),且所述提升机(7)的一端延伸至第一货架板(1)的顶部,所述提升机(7)的一侧设有开口。

2.如权利要求1所述新型阁楼式结构货架,其特征在于:所述第二货架板(2)的顶部等距离安装有若干第一安装板(8),且所述第一安装板(8)的顶部四周均竖直安装有第一连接杆(9)。

3.如权利要求2所述新型阁楼式结构货架,其特征在于:若干所述第一连接杆(9)之间等距离连接有若干第一放置板(10),所述第一安装板(8)的两侧均交叉安装有第一加强杆(11),且所述第一加强杆(11)的两端均与第一连接杆(9)相互连接。

4.如权利要求3所述新型阁楼式结构货架,其特征在于:若干所述第一连接杆(9)的顶部安装有第三货架板(12),且所述第三货架板(12)的顶部等距离安装有第二安装板(13),所述第二安装板(13)的顶部四周均竖直安装有第二连接杆(14)。

5.如权利要求4所述新型阁楼式结构货架,其特征在于:若干所述第二连接杆(14)之间等距离连接有若干第二放置板(15),所述第二安装板(13)的两侧均交叉安装有第二加强杆(17),且所述第二加强杆(17)的两端均与第二连接杆(14)相互连接,若干所述第二连接杆(14)的顶部安装有第三安装板(16)。

6.如权利要求1所述新型阁楼式结构货架,其特征在于:所述第一货架板(1)和第二货架板(2)的一侧均连接有扶梯(18),且所述第一货架板(1)在靠近扶梯(18)的两侧均安装有一对支撑柱(5)。

一种新型阁楼式结构货架

技术领域

[0001] 本实用新型属于货架技术领域，更具体地说，特别涉及一种新型阁楼式结构货架。

背景技术

[0002] 阁楼货架是一种充分利用仓库上层空间的简易货架。在已有的货架或工作场地上建造一个中间阁楼以增加储存的面积。阁楼楼板上一般可放轻泡及中小件货物或储存期长的货物。

[0003] 基于上述，本发明人发现存在以下问题：现在的阁楼货架普遍需要存放许多的物品，但是大部分阁楼货架的空间比较固定，不便于存放过多的货物。

[0004] 于是，有鉴于此，针对现有的结构及缺失予以研究改良，提供一种新型阁楼式结构货架，以期达到更具有更加实用价值性的目的。

实用新型内容

[0005] 为了解决上述技术问题，本实用新型提供一种新型阁楼式结构货架，以解决现在的阁楼货架的空间比较固定，不便于存放过多的货物的问题。

[0006] 本实用新型新型阁楼式结构货架的目的与功效，由以下具体技术手段所达成：

[0007] 一种新型阁楼式结构货架，包括第一货架板，所述第一货架板的顶部一侧安装有第二货架板，所述第一货架板的底部一侧竖直安装有若干第一支柱，所述第一货架板在远离第一支柱的一侧安装有第二支柱，且所述第二支柱的一端与第二货架板的底部一侧相互连接，所述第一货架板和第二货架板之间等距离安装有若干第三支柱，所述第一货架板的一侧设有凹槽，且所述凹槽内设有提升机，且所述提升机的一端延伸至第一货架板的顶部，所述提升机的一侧设有开口。

[0008] 进一步的，所述第二货架板的顶部等距离安装有若干第一安装板，且所述第一安装板的顶部四周均竖直安装有第一连接杆。

[0009] 进一步的，若干所述第一连接杆之间等距离连接有若干第一放置板，所述第一安装板的两侧均交叉安装有第一加强杆，且所述第一加强杆的两端均与第一连接杆相互连接。

[0010] 进一步的，若干所述第一连接杆的顶部安装有第三货架板，且所述第三货架板的顶部等距离安装有第二安装板，所述第二安装板的顶部四周均竖直安装有第二连接杆。

[0011] 进一步的，若干所述第二连接杆之间等距离连接有若干第二放置板，所述第二安装板的两侧均交叉安装有第二加强杆，且所述第二加强杆的两端均与第二连接杆相互连接，若干所述第二连接杆的顶部安装有第三安装板。

[0012] 与现有技术相比，本实用新型具有如下有益效果：

[0013] 该种新型阁楼式结构货架，通过安装有第一安装板、第二安装板、第一连接杆、第二连接杆、第一放置板和第二放置板的配合使用，可以在第一放置板放满物品后，放置到第二放置板上，便于对放置的空间进行增加，能够放置更多的物品，提高空间利用率；本实用

新型，结构简单合理，设计新颖，操作简单便捷，能有效对增加物品放置的空间，增加产品的空间利用率，具有较高的实用价值。

附图说明

[0014] 图1是本实用新型的立体示意图。

[0015] 图2是本实用新型的局部结构立体示意图。

[0016] 图中，部件名称与附图编号的对应关系为：

[0017] 1、第一货架板；2、第二货架板；3、第一支柱；4、第二支柱；5、支撑柱；6、第三支柱；7、提升机；8、第一安装板；9、第一连接杆；10、第一放置板；11、第一加强杆；12、第三货架板；13、第二安装板；14、第二连接杆；15、第二放置板；16、第三安装板；17、第二加强杆；18、扶梯。

具体实施方式

[0018] 下面结合附图和实施例对本实用新型的实施方式作进一步详细描述。以下实施例用于说明本实用新型，但不能用来限制本实用新型的范围。

[0019] 在本实用新型的描述中，除非另有说明，“多个”的含义是两个或两个以上；术语“上”、“下”、“左”、“右”、“内”、“外”、“前端”、“后端”、“头部”、“尾部”等指示的方位或位置关系为基于附图所示的方位或位置关系，仅是为了便于描述本实用新型和简化描述，而不是指示或暗示所指的装置或元件必须具有特定的方位、以特定的方位构造和操作，因此不能理解为对本实用新型的限制。此外，术语“第一”、“第二”、“第三”等仅用于描述目的，而不能理解为指示或暗示相对重要性。

[0020] 在本实用新型的描述中，需要说明的是，除非另有明确的规定和限定，术语“相连”、“连接”应做广义理解，例如，可以是固定连接，也可以是可拆卸连接，或一体地连接；可以是机械连接，也可以是电连接；可以是直接相连，也可以通过中间媒介间接相连。对于本领域的普通技术人员而言，可以具体情况理解上述术语在本实用新型中的具体含义。

[0021] 实施例：

[0022] 如附图1至附图2所示：

[0023] 本实用新型提供一种新型阁楼式结构货架，包括第一货架板1，所述第一货架板1的顶部一侧安装有第二货架板2，所述第一货架板1的底部一侧竖直安装有若干第一支柱3，所述第一货架板1在远离第一支柱3的一侧安装有第二支柱4，且所述第二支柱4的一端与第二货架板2的底部一侧相互连接，所述第一货架板1和第二货架板2之间等距离安装有若干第三支柱6，所述第一货架板1的一侧设有凹槽，且所述凹槽内设有提升机7，且所述提升机7的一端延伸至第一货架板1的顶部，所述提升机7的一侧设有开口。

[0024] 其中，第二货架板2的顶部等距离安装有若干第一安装板8，且所述第一安装板8的顶部四周均竖直安装有第一连接杆9。

[0025] 其中，若干第一连接杆9之间等距离连接有若干第一放置板10，所述第一安装板8的两侧均交叉安装有第一加强杆11，且所述第一加强杆11的两端均与第一连接杆9相互连接，通过设有第一放置板10，可以对物品进行放置和归纳。

[0026] 其中，若干第一连接杆9的顶部安装有第三货架板12，且所述第三货架板12的顶部

等距离安装有第二安装板13，所述第二安装板13的顶部四周均竖直安装有第二连接杆14。

[0027] 其中，若干第二连接杆14之间等距离连接有若干第二放置板15，所述第二安装板13的两侧均交叉安装有第二加强杆17，且所述第二加强杆17的两端均与第二连接杆14相互连接，若干所述第二连接杆14的顶部安装有第三安装板16，通过设有第二放置板15，可以对货架的空间进行增加，便于存放更多的物品。

[0028] 其中，第一货架板1和第二货架板2的一侧均连接有扶梯18，且所述第一货架板1在靠近扶梯18的两侧均安装有一对支撑柱5，通过设有扶梯18，便于工作人员进行上下货架，搬运物品。

[0029] 本实施例的具体使用方式与作用：

[0030] 在使用该种产品时，首先，检测该产品的连接处是否紧固，通过提升机7把货物输送至第一货架板1的顶部，工作人员通过扶梯18上升到第一货架板1的顶部，然后通过工作人员通过第二个扶梯18把货物搬运至第二货架板2上，再放置在若干第一放置板10上进行归纳整理，当货物过多，第一放置板10放满后，通过安装有第二放置板15，可以存放更多的货物，提高了货架的空间使用率，通过安装有若干第一支柱3和第二支柱4，可以对第一货架板1和第二货架板2进行支撑，便于存放物品，通过第一加强杆11和第二加强杆17，能够对第一连接杆9和第二连接杆14进行支撑。

[0031] 本实用新型的实施例是为了示例和描述起见而给出的，而并不是无遗漏的或者将本实用新型限于所公开的形式。很多修改和变化对于本领域的普通技术人员而言是显而易见的。选择和描述实施例是为了更好说明本实用新型的原理和实际应用，并且使本领域的普通技术人员能够理解本实用新型从而设计适于特定用途的带有各种修改的各种实施例。

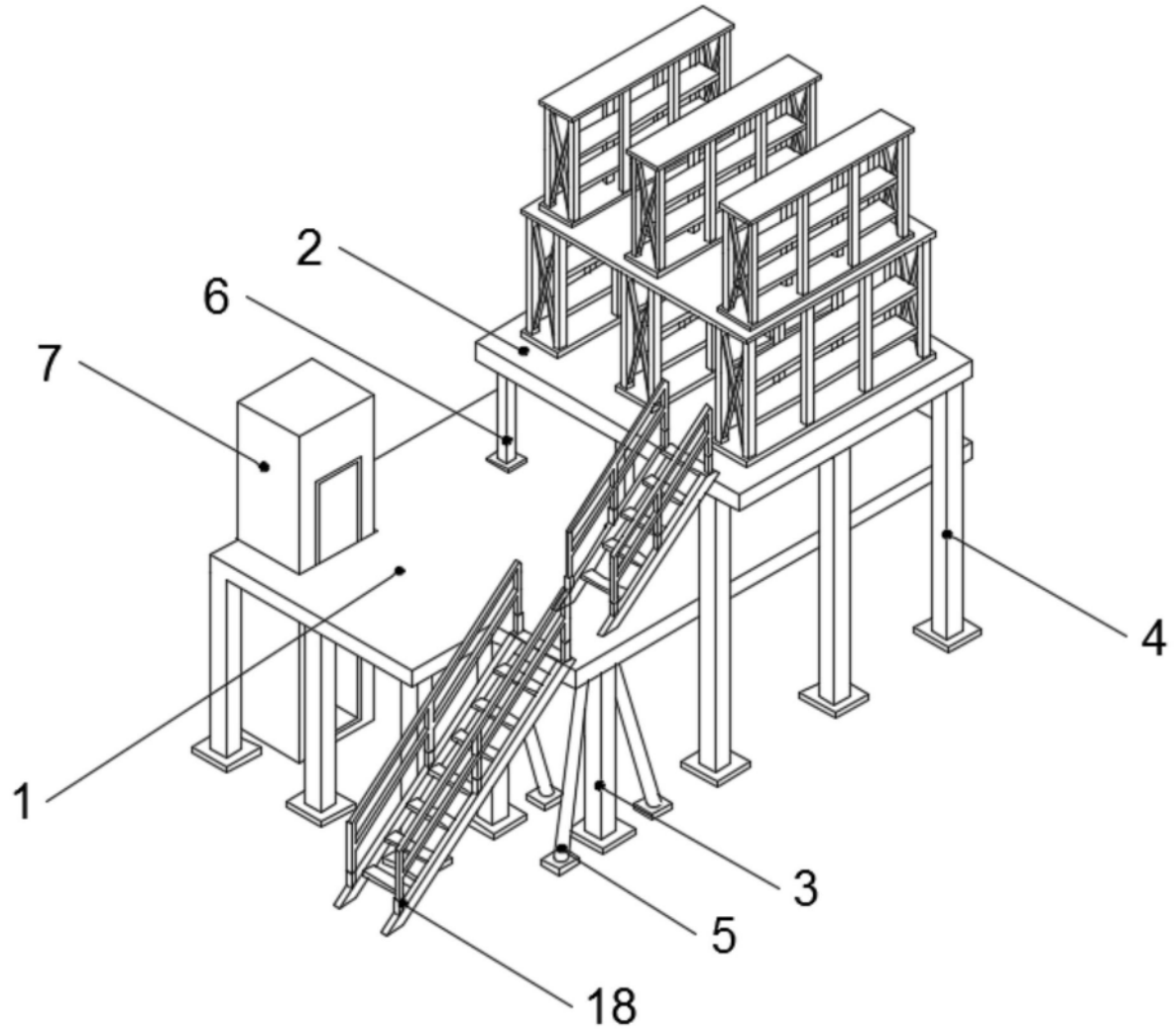

图1

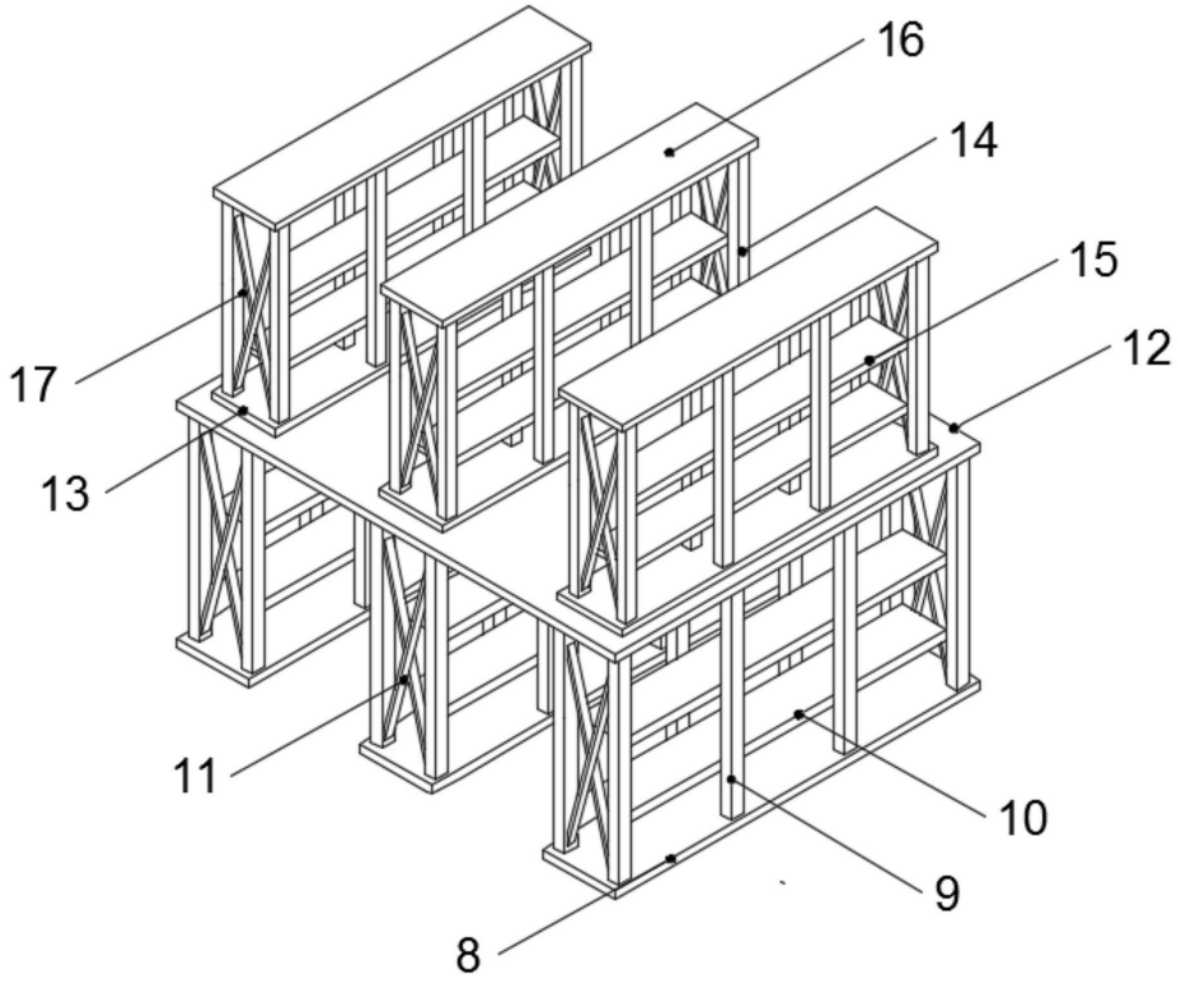

图2