(19)国家知识产权局

(12)实用新型专利

(10)授权公告号 CN 222044623 U
(45)授权公告日 2024.11.22

(21)申请号 202420641018.9

(22)申请日 2024.03.30

(73)专利权人 浙江恒合瑞建设工程有限公司
地址 311106 浙江省杭州市临平区塘栖镇钱江电子商务中心11幢201室

(72)发明人 沈成奥 程慧玲 吴雪静 罗东

(74)专利代理机构 浙江启明星专利代理有限公司 33492
专利代理师 王浩杰

(51)Int.Cl.
E04B 2/88(2006.01)
E04B 2/96(2006.01)
E04B 1/80(2006.01)

权利要求书1页 说明书3页 附图3页

(54)实用新型名称

一种隔热保温幕墙

(57)摘要

本实用新型公开了一种隔热保温幕墙,包括保温幕墙主体,保温幕墙主体的上下两侧或左右两侧分别设有安装支架;安装支架包括外固定支架和内活动支架;外固定支架包括支架座,支架座上设有沿长度方向作延伸的驱动导轨,驱动导轨上开设有驱动孔和驱动开口,支架座上设有阻挡在幕墙玻璃的边缘前侧的挡边,支架座上还设有与挡边垂直的延伸部;内活动支架包括转动连接在驱动孔内的转轴,转轴上设有沿其径向作延伸且在驱动开口内作摆动的连接颈,连接颈未与转轴相连的一端设有传动压板,传动压板靠近挡边的一端设有活动压条;延伸部上螺纹连接有调节螺钉。该保温幕墙具有安装牢固,安全性高的特点,整体功能完善,实用性强。

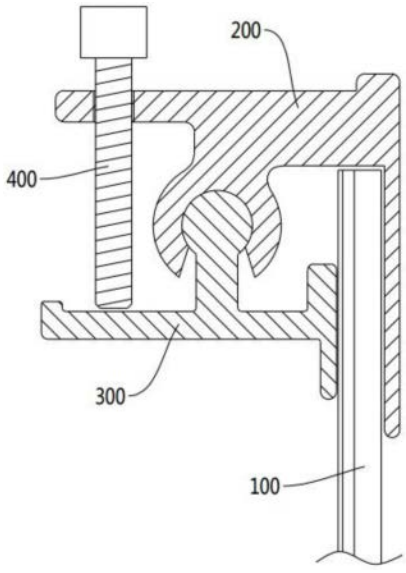

CN 222044623 U

1.一种隔热保温幕墙,包括保温幕墙主体,其特征在于:所述保温幕墙主体包括位于外侧的幕墙玻璃、位于内侧的毡布,毡布与所述幕墙玻璃之间设有保温棉;所述保温幕墙主体的上下两侧或左右两侧分别设有安装支架。

2.根据权利要求1所述的隔热保温幕墙,其特征在于:所述安装支架包括外固定支架和内活动支架;

所述外固定支架包括支架座,支架座上设有沿长度方向作延伸的驱动导轨,驱动导轨上开设有截面呈圆形的驱动孔以及使之与外界相通的驱动开口,所述支架座上设有阻挡在所述幕墙玻璃的边缘前侧的挡边,所述支架座上还设有与挡边垂直的延伸部;

所述内活动支架包括转动连接在驱动孔内的转轴,转轴上设有沿其径向作延伸且在所述驱动开口内作摆动的连接颈,连接颈未与所述转轴相连的一端设有传动压板,传动压板靠近所述挡边的一端设有活动压条,活动压条靠近所述毡布;

所述延伸部上螺纹连接有端部抵住传动压板的调节螺钉。

3.根据权利要求2所述的隔热保温幕墙,其特征在于:所述传动压板远离挡边的一端具有面向延伸部方向作延伸的限位块。

4.根据权利要求1-3任一项所述的隔热保温幕墙,其特征在于:所述幕墙玻璃与保温棉之间采用粘接;所述毡布与保温棉之间采用粘接。

5.根据权利要求2所述的隔热保温幕墙,其特征在于:所述外固定支架和内活动支架均为铝合金材料。

6.根据权利要求2所述的隔热保温幕墙,其特征在于:所述调节螺钉为内六角螺钉。

一种隔热保温幕墙

技术领域

[0001] 本实用新型涉及建筑施工技术领域,更具体地说,它涉及一种隔热保温幕墙。

背景技术

[0002] 幕墙装饰逐渐流行使用于建筑外墙上。传统加固幕墙的方式多需在呈矩形的幕墙各角部开孔,方可使用加固件穿入后进行与墙体间的连接。对幕墙的后加工开孔不仅操作繁琐,还易在孔边缘形成裂痕,影响美观的同时,连接强度也大幅降低,从而产生安全隐患,整体效果不佳。据此,本实用新型提出了一种隔热保温幕墙。

实用新型内容

[0003] 本实用新型的目的在于克服上述现有技术中的不足,提供一种隔热保温幕墙,该保温幕墙具有安装牢固,安全性高的特点。

[0004] 为解决上述技术问题,本实用新型的目的是这样实现的:本实用新型所涉及的一种隔热保温幕墙,包括保温幕墙主体,所述保温幕墙主体包括位于外侧的幕墙玻璃、位于内侧的毡布,毡布与所述幕墙玻璃之间设有保温棉;所述保温幕墙主体的上下两侧或左右两侧分别设有安装支架。

[0005] 本实用新型进一步设置为:所述安装支架包括外固定支架和内活动支架;

[0006] 所述外固定支架包括支架座,支架座上设有沿长度方向作延伸的驱动导轨,驱动导轨上开设有截面呈圆形的驱动孔以及使之与外界相通的驱动开口,所述支架座上设有阻挡在所述幕墙玻璃的边缘前侧的挡边,所述支架座上还设有与挡边垂直的延伸部;

[0007] 所述内活动支架包括转动连接在驱动孔内的转轴,转轴上设有沿其径向作延伸且在所述驱动开口内作摆动的连接颈,连接颈未与所述转轴相连的一端设有传动压板,传动压板靠近所述挡边的一端设有活动压条,活动压条靠近所述毡布;

[0008] 所述延伸部上螺纹连接有端部抵住传动压板的调节螺钉。

[0009] 本实用新型进一步设置为:所述传动压板远离挡边的一端具有面向延伸部方向作延伸的限位块。

[0010] 本实用新型进一步设置为:所述幕墙玻璃与保温棉之间采用粘接;所述毡布与保温棉之间采用粘接。

[0011] 本实用新型进一步设置为:所述外固定支架和内活动支架均为铝合金材料。

[0012] 本实用新型进一步设置为:所述调节螺钉为内六角螺钉。

[0013] 综上所述,本实用新型具有以下有益效果:本实用新型所涉及的隔热保温幕墙,通过增配夹住保温幕墙主体边侧的安装支架,以方便固定和安装幕墙,无需在保温幕墙主体上开孔,不需要后加工,对保温幕墙主体无损坏,安装可靠,使用安全,整体功能完善,实用性强。

附图说明

[0014] 图1是本实用新型的整体结构示意图;

[0015] 图2是本实用新型用于体现外固定支架的结构示意图;

[0016] 图3是本实用新型用于体现内活动支架的结构示意图;

[0017] 图4是本实用新型用于体现保温幕墙主体的结构示意图。

具体实施方式

[0018] 为了使本领域的技术人员更好地理解本实用新型的技术方案,下面结合具体实施例对本实用新型的优选实施方案进行描述,但是应当理解,这些描述只是为了进一步说明本实用新型的特征和优点,而不是对本实用新型专利要求的限制。基于本实用新型中的实施例,本领域普通技术人员在没有做出创造性劳动前提下所获得的所有其他实施例,都属于本实用新型保护的范围。

[0019] 下面结合附图和优选实施例对本实用新型进一步说明。

[0020] 实施例1

[0021] 参见图1至图4所示,本实施例所涉及的一种隔热保温幕墙,包括保温幕墙主体100,所述保温幕墙主体100包括位于外侧的幕墙玻璃101、位于内侧的毡布102,毡布102与所述幕墙玻璃101之间设有保温棉103;所述保温幕墙主体100的上下两侧或左右两侧分别设有安装支架;所述幕墙玻璃101与保温棉103之间采用粘接;所述毡布102与保温棉103之间采用粘接。

[0022] 进一步的,所述安装支架包括外固定支架200和内活动支架300;外固定支架200和内活动支架300均为铝合金材料;

[0023] 所述外固定支架200包括支架座201,支架座201上设有沿长度方向作延伸的驱动导轨202,驱动导轨202上开设有截面呈圆形的驱动孔203以及使之与外界相通的驱动开口204,所述支架座201上设有阻挡在所述幕墙玻璃101的边缘前侧的挡边205,所述支架座201上还设有与挡边垂直的延伸部206;

[0024] 所述内活动支架300包括转动连接在驱动孔203内的转轴301,转轴301上设有沿其径向作延伸且在所述驱动开口204内作摆动的连接颈302,连接颈302未与所述转轴301相连的一端设有传动压板303,传动压板303靠近所述挡边205的一端设有活动压条304,活动压条304靠近所述毡布102;

[0025] 所述延伸部206上螺纹连接有端部抵住传动压板303的调节螺钉400;调节螺钉400为内六角螺钉。

[0026] 在本实施方案中,首先,调节螺钉400未处抵住传动压板303状态,此时,活动压条304相对挡边205作打开,二者间可容纳入保温幕墙主体100,待保温幕墙主体100边缘安装到位后,旋动调节螺钉400,至端部抵住并抵紧传动压板303,期间,转轴301相对驱动导轨202作转动,致使活动压条304作靠近挡边205方向运动,直至将保温幕墙主体100夹紧固定。

[0027] 其中,通过在幕墙玻璃101的后端布置保温棉103,用作隔热保温作用;通过在保温棉103的后端布置毡布102,用作遮蔽保温棉103,防止棉絮脱落。

[0028] 实施例2

[0029] 参见图1至图4所示,本实施例所涉及的一种隔热保温幕墙,其在实施例1的基础

上,进一步地设置为,所述传动压板303远离挡边205的一端具有面向延伸部206方向作延伸的限位块305。

[0030] 在本实施方案中,通过限位块305的设置,用作阻挡调节螺钉400端部,防止其从传动压板303上发生滑脱,起到了限位作用。

[0031] 本实用新型所涉及的隔热保温幕墙,通过增配夹住保温幕墙主体边侧的安装支架,以方便固定和安装幕墙,无需在保温幕墙主体上开孔,不需要后加工,对保温幕墙主体无损坏,安装可靠,使用安全,整体功能完善,实用性强。

[0032] 如无特殊说明,本实用新型中,若有术语“长度”、“宽度”、“上”、“下”、“前”、“后”、“左”、“右”、“竖直”、“水平”、“顶”、“底”、“内”、“外”、“顺时针”、“逆时针”、“轴向”、“径向”、“周向”等指示的方位或位置关系是基于实际所示的方位或位置关系,仅是为了便于描述本实用新型和简化描述,而不是指示或暗示所指的装置或元件必须具有特定的方位、以特定的方位构造和操作,因此本实用新型中描述方位或位置关系的用语仅用于示例性说明,不能理解为对本专利的限制,对于本领域的普通技术人员而言,可以结合实施例,并根据具体情况理解上述术语的具体含义。

[0033] 除非另有明确的规定和限定,本实用新型中,若有术语“设置”、“相连”及“连接”应做广义理解,例如,可以是固定连接,也可以是可拆卸连接,或一体地连接;可以是直接连接,也可以通过中间媒介间接连接,可以是两个元件内部的连通。对于本领域的普通技术人员而言,可以具体情况理解上述术语在本实用新型中的具体含义。

[0034] 以上详细描述了本实用新型的较佳具体实施例。应当理解,本领域的普通技术人员无需创造性劳动就可以根据本实用新型的构思做出诸多修改和变化。因此,凡本技术领域中技术人员依本实用新型的构思在现有技术的基础上通过逻辑分析、推理或者有限的实验可以得到的技术方案,皆应在由权利要求书所确定的保护范围内。

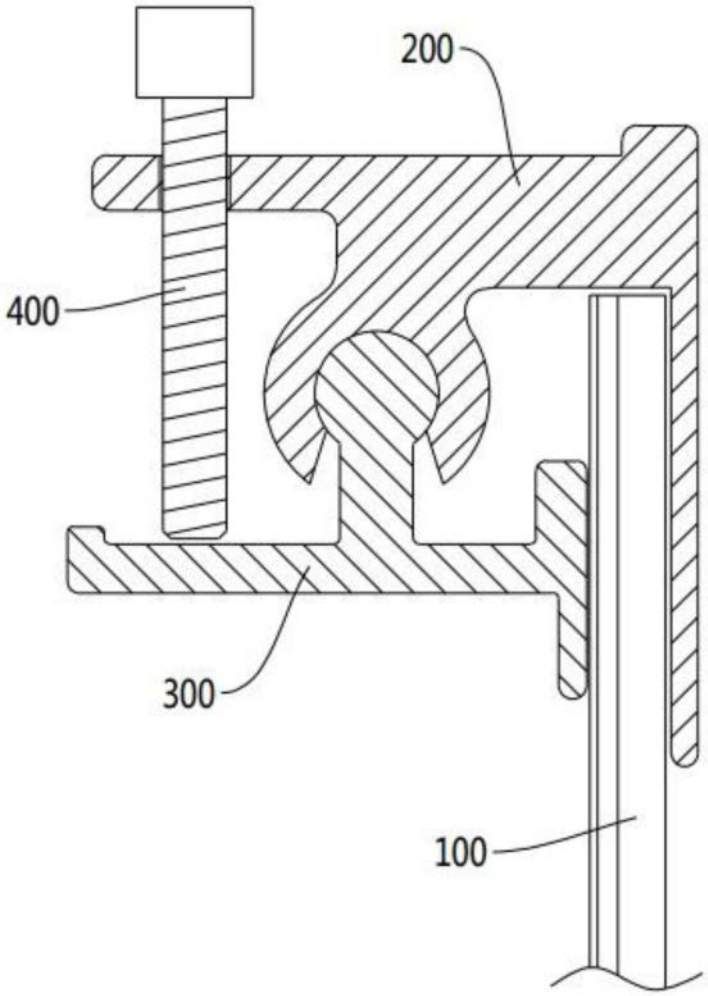

图1

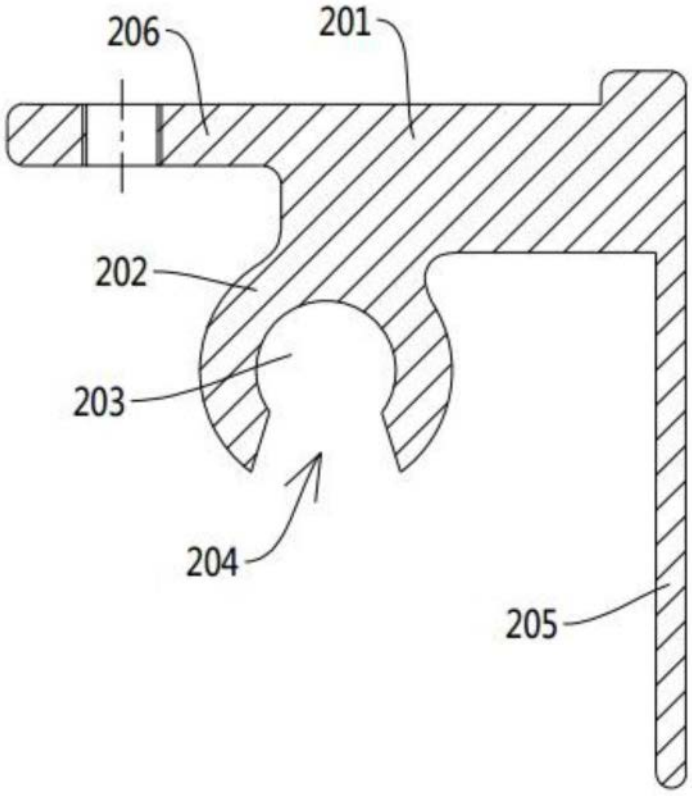

图2

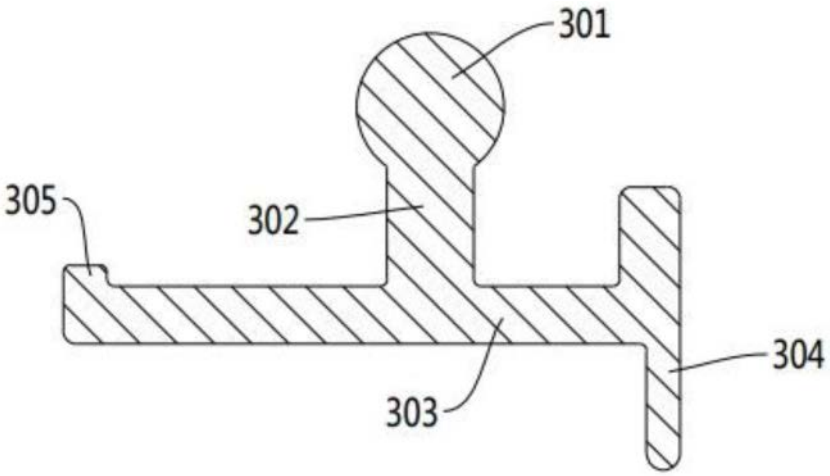

图3

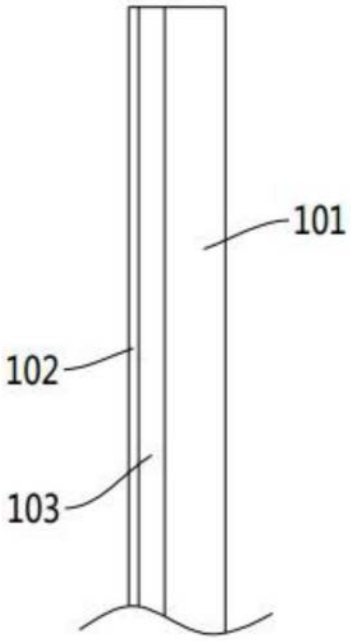

图4