(19)中华人民共和国国家知识产权局

(12)实用新型专利

(10)授权公告号 CN 203943962 U
(45)授权公告日 2014.11.19

(21)申请号 201420341013.0

(22)申请日 2014.06.25

(73)专利权人 胡健
地址 255400 山东省淄博市临淄区恒锦花园7-1-102

(72)发明人 胡健

(51)Int.Cl.
A61M 5/14(2006.01)

权利要求书1页 说明书2页 附图1页

(54)实用新型名称

一种医疗用可移动输液架

(57)摘要

本实用新型公开了一种医疗用可移动输液架，包括一圆形的底座，底座下方连接四个万向轮和四个支撑垫，底座上表面有两道可折叠纹路，所述的两道纹路关于底座中心对称分布，每道纹路外侧为两个万向轮，内侧为两个支撑垫，纹路上方连接有固定卡槽，所述底座中心处连接有一支撑立柱，所述支撑立柱下端部位连接有滑动槽，所述滑动槽外侧连接有两个关于支撑立柱呈轴对称的滑动手把，所述滑动手把下端通过链接条与底座外缘相连，所述支撑立柱上端顶部连接有一环形支架，所述环形支架连接有至少一个输液瓶固定装置，所述环形支架与支撑立柱相连处设有可调节环形支架高度的伸缩杆。本实用新型的有益效果是，实现了输液架的便携式移动。

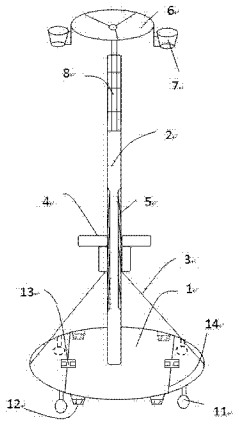

CN 203943962 U

1. 一种医疗用可移动输液架，其特征在于：包括一圆形的底座，底座下方连接四个万向轮和四个支撑垫，底座上表面有两道可折叠纹路，所述的两道纹路关于底座圆心对称分布，每道纹路外侧为两个万向轮，内侧为两个支撑垫，纹路上方连接有固定卡槽，所述底座中心处连接有一支撑立柱，所述支撑立柱下端部位连接有滑动槽，所述滑动槽外侧连接有两个关于支撑立柱呈轴对称的滑动手把，所述滑动手把下端通过链接条与底座外缘相连，所述支撑立柱上端顶部连接有一环形支架，所述环形支架连接有至少一个输液瓶固定装置，所述环形支架与支撑立柱相连处设有可调节环形支架高度的伸缩杆。

2. 根据权利要求 1 所述的医疗用可移动输液架，其特征在于：所述底座下方的万向轮稍高于支撑垫的高度，支撑垫底部采用防滑材料制成，并含防滑细纹。

3. 根据权利要求 1 所述的医疗用可移动输液架，其特征在于：所述输液瓶固定装置由两个大小不一的圆环以及连接两圆环的连接条组成，输液瓶固定装置可根据实际需要安装多个于环形支架上。

一种医疗用可移动输液架

技术领域

[0001] 本实用新型涉及一种医疗用可移动输液架，属于医疗器械领域。

[0002] 背景技术

[0003] 目前，需要输液的患者大多在输液室或者病床上完成输液，所用输液架大多是无法移动的，当病人需要上厕所或因其他因素需要走动时，只能让亲朋好友或者自己把输液瓶高举着行走，使得病人行动极为不便，并且当前很多输液架上的挂钩都是固定数量的，无法根据实际需要增减，输液瓶的高度也无法根据实际需要升降。

发明内容

[0004] 本实用新型要解决的技术问题是提供一种医疗用可移动输液架，该输液架可根据需要灵活移动，并且所挂输液瓶的数量和输液高度可根据实际需要调节。

[0005] 为解决上述问题，本实用新型采用如下技术方案：

[0006] 一种医疗用可移动输液架，包括一圆形的底座，底座下方连接四个万向轮和四个支撑垫，底座上表面有两道可折叠纹路，所述的两道纹路关于底座圆心对称分布，每道纹路外侧为两个万向轮，内侧为两个支撑垫，所述可折叠纹路上方连接有固定卡槽，所述底座中心处连接有一支撑立柱，所述支撑立柱下端部位连接有滑动槽，所述滑动槽外侧连接有两个关于支撑立柱呈轴对称的滑动手把，所述滑动手把下端通过链接条与底座外缘相连，所述支撑立柱上端顶部连接有一环形支架，所述环形支架连接有至少一个输液瓶固定装置，所述环形支架与支撑立柱相连处设有可调节环形支架高度的伸缩杆。

[0007] 作为优选的技术方案，所述底座下方的万向轮稍高于支撑垫的高度，支撑垫底部采用防滑材料制成，并含防滑细纹。当需要安静放置时，通过滑动手把的上拉，使得万向轮离地，此时底座依靠防滑的支撑垫接触地面支撑整个输液架，当需要移动时，滑动手把下推，万向轮着地，就可轻松推行移动。

[0008] 作为优选的技术方案，所述输液瓶固定装置由两个大小不一的圆环以及连接两圆环的连接条组成，输液瓶固定装置可根据实际需要安装多个于环形支架上，所述输液瓶固定于环形支架，避免了放在里面的输液瓶在随输液架移动时出现摆动。

[0009] 本实用新型的有益效果是：通过所设的可收放的万向轮使得输液架实现灵活移动，通过支撑立柱上的伸缩杆，可自由调节输液瓶悬挂高度，通过连接于环形支架上的输液瓶固定装置，保证了输液瓶在随输液架的移动过程中不会出现大幅度的晃动，本装置的结构较为简单，实用性强，适合推广使用。

附图说明

[0010] 此处所说明的附图用来提供对本实用新型的进一步理解，构成本实用新型的一部分，本实用新型的示意性实施例及其说明用于解释本实用新型，并不构成对本实用新型的不当限定。在附图中：

[0011] 图 1 为本实用新型的结构示意图。

[0012] 图 1 中，1 为底座，11 为万向轮，12 为支撑垫，13 为固定卡槽，14 为可折叠纹路，2 为支撑立柱，3 为链接条，4 为滑动手把，5 为滑动槽，6 为环形支架，7 为输液瓶固定装置，8 为伸缩杆。

具体实施方式

[0013] 下面结合附图对本实用新型的优选实施例进行详细阐述，以使本实用新型的优点和特征能更易于被本领域技术人员理解，从而对本实用新型的保护范围做出更为清楚明确的界定。

[0014] 参阅图 1 所示的一种医疗用可移动输液架，包括一圆形的底座 1，底座 1 下方连接四个万向轮 11 和四个支撑垫 12，底座上表面有两道可折叠纹路 14，所述的两道纹路关于底座圆心对称分布，每道纹路外侧为两个万向轮，内侧为两个支撑垫，所述可折叠纹路 14 上方连接有固定卡槽 13，所述底座中心处连接有一支撑立柱 2，所述支撑立柱 2 下端部位连接有滑动槽 5，所述滑动槽 5 外侧连接有两个关于支撑立柱呈轴对称的滑动手把 4，所述滑动手把 4 下端通过链接条 3 与底座外缘相连，所述支撑立柱 2 上端顶部连接有一环形支架 6，所述环形支架 6 连接有至少一个输液瓶固定装置 7，所述环形支架 6 与支撑立柱 2 相连处设有可调节环形支架高度的伸缩杆 8。

[0015] 在本实施例中，优选的，所述底座下方的万向轮 11 稍高于支撑垫 12 的高度，支撑垫 12 底部采用防滑材料制成，并含防滑细纹。当需要安静放置时，通过滑动手把 4 的上拉，使得万向轮 11 离地，此时底座依靠防滑的支撑垫 12 接触地面支撑整个输液架，当需要移动时，滑动手把 4 下推，万向轮 11 着地，就可轻松推行移动。

[0016] 在本实施例中，输液瓶固定装置 7 由两个大小不一的圆环以及连接两圆环的连接条组成，输液瓶固定装置可根据实际需要安装多个于环形支架上 6，所述输液瓶固定于环形支架，避免了放在里面的输液瓶在随输液架移动时出现摆动而造成的对病人的伤害。

[0017] 本实用新型的有益效果是：通过所设的可收放的万向轮使得输液架实现灵活移动，通过支撑立柱上的伸缩杆，可自由调节输液瓶悬挂高度，通过连接于环形支架上的输液瓶固定装置，保证了输液瓶在随输液架的移动过程中不会出现大幅度的晃动，本装置的结构较为简单，实用性强，适合推广使用。

[0018] 以上显示和描述了本实用新型的基本原理、主要特征和本实用新型的优点。本行业的技术人员应该了解，本实用新型不受上述实施例的限制，上述实施例和说明书中描述的只是说明本实用新型的原理，在不脱离本实用新型精神和范围的前提下本实用新型还会有各种变化和改进，这些变化和改进都落入要求保护的本实用新型范围内。本实用新型要求保护范围由所附的权利要求书及其等同物界定。

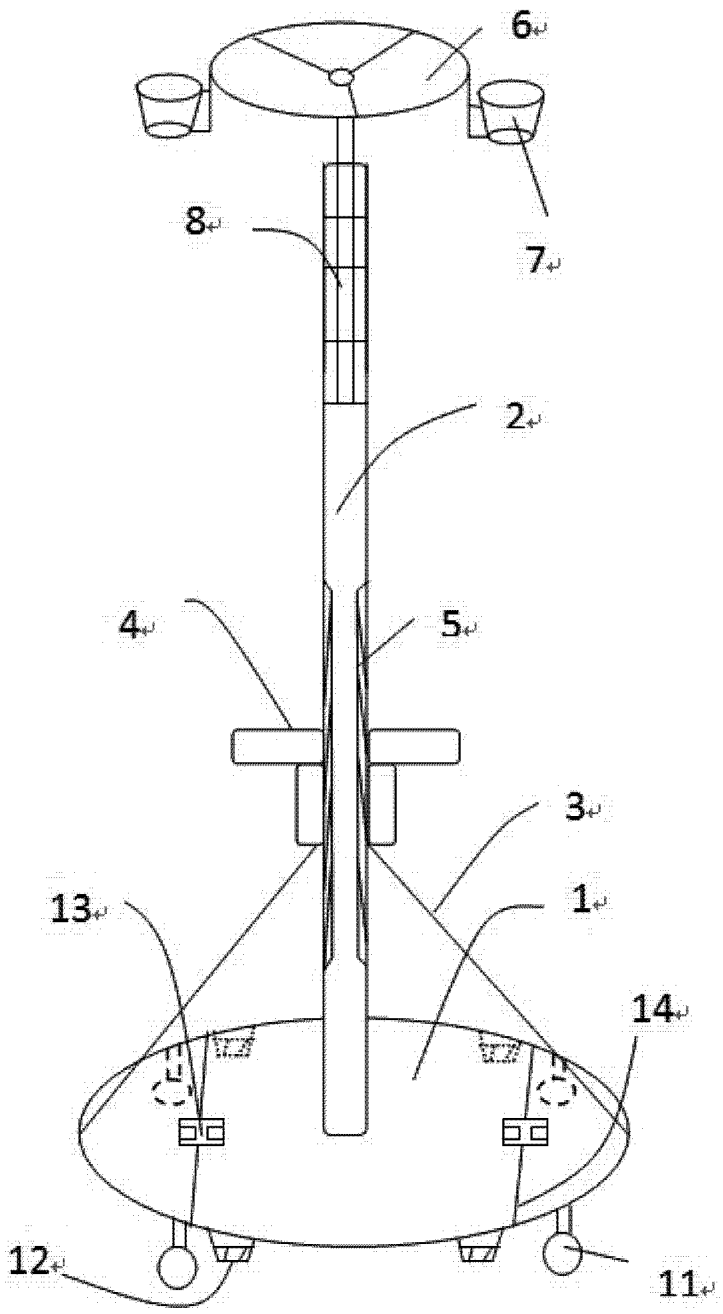

图 1