(19)国家知识产权局

(12)实用新型专利

(10)授权公告号 CN 222412256 U
(45)授权公告日 2025.01.28

(21)申请号 202421184764.6

(22)申请日 2024.05.28

(73)专利权人 诸暨市伊嘉针织有限公司
地址 311800 浙江省绍兴市诸暨市暨阳街道丰民路1号

(72)发明人 楼少军 胡炽平 杨月华

(74)专利代理机构 深圳经纬创新知识产权代理有限公司 44875
专利代理师 黄星晔

(51)Int.Cl.
D06C 5/00(2006.01)

权利要求书1页 说明书3页 附图3页

(54)实用新型名称

一种针织袜定型装置

(57)摘要

本实用新型公开了一种针织袜定型装置,包括底板,所述底板的顶部固定设置有安装座,所述安装座的内部固定设置有蒸汽定型筒,所述蒸汽定型筒的顶部固定设置有风箱,所述风箱的底部开设有通风孔,所述风箱的内部固定设置有滤网,所述滤网的表面开设有滤孔,所述底板的顶部固定设置有冷风机,所述冷风机的出风口固定设置有气泵,所述气泵的出气端固定设置有输送管,所述输送管的出气端与风箱的内部连接,所述蒸汽定型筒的内部固定设置有固定架,所述蒸汽定型筒的内部设置有驱动组件,该装置对蒸汽定型后的袜子进行降温,避免因为袜子表面的高温而无法将其快速取下的情况,从而加快对针织袜整体定型的速度。

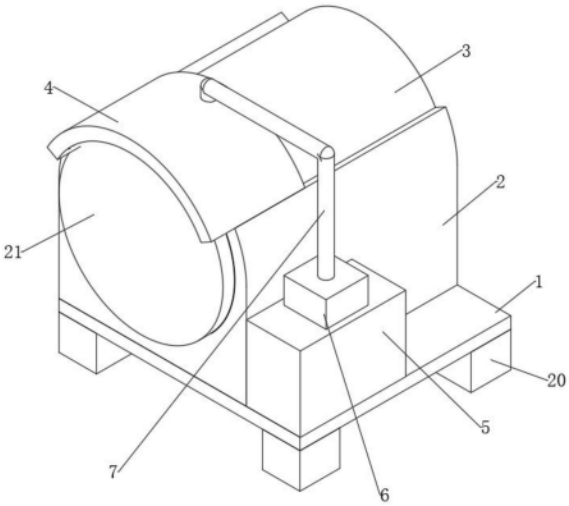

CN 222412256 U

1.一种针织袜定型装置,包括底板(1),其特征在于,所述底板(1)的顶部固定设置有安装座(2),所述安装座(2)的内部固定设置有蒸汽定型筒(3),所述蒸汽定型筒(3)的顶部固定设置有风箱(4),所述风箱(4)的底部开设有通风孔(8),所述风箱(4)的内部固定设置有滤网(9),所述滤网(9)的表面开设有滤孔(10),所述底板(1)的顶部固定设置有冷风机(5),所述冷风机(5)的出风口固定设置有气泵(6),所述气泵(6)的出气端固定设置有输送管(7),所述输送管(7)的出气端与风箱(4)的内部连接,所述蒸汽定型筒(3)的内部固定设置有固定架(12),所述蒸汽定型筒(3)的内部设置有驱动组件,所述蒸汽定型筒(3)通过驱动组件设置有移动板(15),所述移动板(15)的顶部设置有连接组件,所述移动板(15)通过连接组件设置有袜架(19)。

2.根据权利要求1所述的一种针织袜定型装置,其特征在于,所述驱动组件包括固定设置于蒸汽定型筒(3)的后侧固定设置有旋转电机(11),所述旋转电机(11)的输出端固定设置有螺杆(13),所述螺杆(13)的表面螺纹设置有移动块(14),所述移动块(14)和固定架(12)滑动连接,所述移动块(14)的顶部和移动板(15)固定连接。

3.根据权利要求1所述的一种针织袜定型装置,其特征在于,所述连接组件包括固定设置于移动板(15)顶部的支撑板(16),所述支撑板(16)的内部转动设置有支撑轴(17),所述支撑轴(17)的表面固定设置有连接块(18),所述连接块(18)和袜架(19)固定连接。

4.根据权利要求1所述的一种针织袜定型装置,其特征在于,所述蒸汽定型筒(3)的前侧通过铰链铰接设置有挡板(21),所述挡板(21)由保温材料制作。

5.根据权利要求1所述的一种针织袜定型装置,其特征在于,所述底板(1)的底部固定设置有支撑块(20),所述支撑块(20)的数量为多个。

6.根据权利要求3所述的一种针织袜定型装置,其特征在于,所述袜架(19)的数量为多个,且多个袜架(19)呈线形分布于连接块(18)的顶部。

7.根据权利要求3所述的一种针织袜定型装置,其特征在于,所述支撑板(16)的数量为三个,且三支撑板(16)呈线形分布于移动板(15)的顶部。

一种针织袜定型装置

技术领域

[0001] 本实用新型涉及定型技术领域,尤其涉及一种针织袜定型装置。

背景技术

[0002] 针织袜是指利用织针把各种原料和品种的纱线构成线圈、再经串套连接成针织袜,针织袜质地松软,有良好的抗皱性与透气性,并有较大的延伸性与弹性,穿着较为舒适,针织袜在生产时需要用到定型装置来将其定型。

[0003] 现有的装置一般通过蒸汽来对针织袜定型,定型完成后通过工作人员将袜子从袜架上取出,而蒸汽定型会导致针织袜从蒸汽定型装置内部取出的时候,针织袜表面温度较高,而为了避免蒸汽烫伤工作人员,需要等待一段时间才能将针织袜取出,进而影响针织袜整体定型的速度。

实用新型内容

[0004] 针对现有技术的不足,本实用新型提供了一种针织袜定型装置,用于解决上述背景技术中提出的问题。

[0005] 为了实现上述目的,本实用新型采用了如下技术方案:

[0006] 一种针织袜定型装置,包括底板,所述底板的顶部固定设置有安装座,所述安装座的内部固定设置有蒸汽定型筒,所述蒸汽定型筒的顶部固定设置有风箱,所述风箱的底部开设有通风孔,所述风箱的内部固定设置有滤网,所述滤网的表面开设有滤孔,所述底板的顶部固定设置有冷风机,所述冷风机的出风口固定设置有气泵,所述气泵的出气端固定设置有输送管,所述输送管的出气端与风箱的内部连接,所述蒸汽定型筒的内部固定设置有固定架,所述蒸汽定型筒的内部设置有驱动组件,所述蒸汽定型筒通过驱动组件设置有移动板,所述移动板的顶部设置有连接组件,所述移动板通过连接组件设置有袜架。

[0007] 优选的,所述驱动组件包括固定设置于蒸汽定型筒的后侧固定设置有旋转电机,所述旋转电机的输出端固定设置有螺杆,所述螺杆的表面螺纹设置有移动块,所述移动块和固定架滑动连接,所述移动块的顶部和移动板固定连接。

[0008] 优选的,所述连接组件包括固定设置于移动板顶部的支撑板,所述支撑板的内部转动设置有支撑轴,所述支撑轴的表面固定设置有连接块,所述连接块和袜架固定连接。

[0009] 优选的,所述蒸汽定型筒的前侧通过铰链铰接设置有挡板,所述挡板由保温材料制作。

[0010] 优选的,所述底板的底部固定设置有支撑块,所述支撑块的数量为多个。

[0011] 优选的,所述袜架的数量为多个,且多个袜架呈线形分布于连接块的顶部。

[0012] 优选的,所述支撑板的数量为三个,且三支撑板呈线形分布于移动板的顶部。

[0013] 与现有技术相比,本实用新型的有益效果是:该针织袜定型装置,启动冷风机和气泵,气泵将冷风机产生的冷气通过输送管输送至风箱的内部,并通过滤网表面的滤孔将杂质异味过滤,过滤后的冷气通过通风孔排出风箱的底部,并对正在移动出装置外侧的针织

袜进行降温,该装置对蒸汽定型后的袜子进行降温,避免因为袜子表面的高温而无法将其快速取下的情况,从而加快对针织袜整体定型的速度。

附图说明

[0014] 图1为本实用新型结构正等测图;

[0015] 图2为本实用新型结构右剖图;

[0016] 图3为本实用新型局部结构示意图;

[0017] 图4为图2的A处结构放大图。

[0018] 图中:1、底板;2、安装座;3、蒸汽定型筒;4、风箱;5、冷风机;6、气泵;7、输送管;8、通风孔;9、滤网;10、滤孔;11、旋转电机;12、固定架;13、螺杆;14、移动块;15、移动板;16、支撑板;17、支撑轴;18、连接块;19、袜架;20、支撑块;21、挡板。

具体实施方式

[0019] 下面将结合本实用新型实施例中的附图,对本实用新型实施例中的技术方案进行清楚、完整地描述,显然,所描述的实施例仅仅是本实用新型一部分实施例,而不是全部的实施例。基于本实用新型中的实施例,本领域普通技术人员在没有做出创造性劳动前提下所获得的所有其他实施例,都属于本实用新型保护的范围。

[0020] 参照图1-4,一种针织袜定型装置,包括底板1,底板1的顶部固定设置有安装座2,安装座2的内部固定设置有蒸汽定型筒3,蒸汽定型筒3的顶部固定设置有风箱4,风箱4的底部开设有通风孔8,风箱4的内部固定设置有滤网9,滤网9的表面开设有滤孔10,底板1的顶部固定设置有冷风机5,冷风机5的出风口固定设置有气泵6,气泵6的出气端固定设置有输送管7,输送管7的出气端与风箱4的内部连接,蒸汽定型筒3的内部固定设置有固定架12,蒸汽定型筒3的内部设置有驱动组件,驱动组件包括固定设置于蒸汽定型筒3的后侧固定设置有旋转电机11,旋转电机11的输出端固定设置有螺杆13,螺杆13的表面螺纹设置有移动块14,移动块14和固定架12滑动连接,移动块14的顶部和移动板15固定连接,启动旋转电机11,驱动螺杆13转动,螺杆13转动使得其表面的移动块14移动,移动块14移动带动移动板15移动,使得套在袜架19表面的袜子可以进出蒸汽定型筒3,蒸汽定型筒3通过驱动组件设置有移动板15,移动板15的顶部设置有连接组件,移动板15通过连接组件设置有袜架19,蒸汽定型筒3的前侧通过铰链铰接设置有挡板21,挡板21由保温材料制作,保温材料制作的挡板21可以避免蒸汽定型筒3内部的温度流失,同时在进行袜子定型的时候,可以使得蒸汽定型筒3形成密闭空间,底板1的底部固定设置有支撑块20,支撑块20的数量为多个,该针织袜定型装置,启动冷风机5和气泵6,气泵6将冷风机5产生的冷气通过输送管7输送至风箱4的内部,并通过滤网9表面的滤孔10将杂质异味过滤,过滤后的冷气通过通风孔8排出风箱4的底部,并对正在移动出装置外侧的针织袜进行降温,该装置对蒸汽定型后的袜子进行降温,避免因为袜子表面的高温而无法将其快速取下的情况,从而加快对针织袜整体定型的速度。

[0021] 具体的,连接组件包括固定设置于移动板15顶部的支撑板16,支撑板16的数量为三个,且三支撑板16呈线形分布于移动板15的顶部,支撑板16的内部转动设置有支撑轴17,支撑轴17的表面固定设置有连接块18,连接块18和袜架19固定连接,袜架19的数量为多个,且多个袜架19成线形分布于连接块18的顶部,在袜架19表面套袜子的时候,可以转动支撑

轴17,使得支撑轴17带动连接块18转动,连接块18带动袜架19转动至水平位置,便于身高不同的工作人员均可将袜子套在袜架19上。

[0022] 该文中出现的电器元件均与外界的主控器及220V市电电连接,并且主控器可为计算机等起到控制的常规已知设备。

[0023] 在使用时:将袜子套在袜架19上,启动旋转电机11,驱动螺杆13转动,使得移动块14在固定架12内部移动,移动块14移动带动移动板15移动至装置内部,移动板15通过支撑板16.支撑轴17和连接块18带动袜架19移动在蒸汽定型筒3的内部,在蒸汽定型筒3内部对袜子定型后,在启动旋转电机11,驱动螺杆13反向转动,将移动板15移动至装置外,袜架19和袜子一同移动至装置外壳,在移动过程中,启动冷风机5和气泵6,气泵6将冷风机5产生的冷气通过输送管7输送至风箱4的内部,并通过滤网9表面的滤孔10将杂质异味过滤,过滤后的冷气通过通风孔8排出风箱4的底部,并对正在移动出装置外侧的针织袜进行降温。

[0024] 综上所述,该针织袜定型装置,启动冷风机5和气泵6,气泵6将冷风机5产生的冷气通过输送管7输送至风箱4的内部,并通过滤网9表面的滤孔10将杂质异味过滤,过滤后的冷气通过通风孔8排出风箱4的底部,并对正在移动出装置外侧的针织袜进行降温,该装置对蒸汽定型后的袜子进行降温,避免因为袜子表面的高温而无法将其快速取下的情况,从而加快对针织袜整体定型的速度。

[0025] 需要说明的是,在本文中,诸如第一和第二等之类的关系术语仅仅用来将一个实体或者操作与另一个实体或操作区分开来,而不一定要求或者暗示这些实体或操作之间存在任何这种实际的关系或者顺序。而且,术语“包括”、“包含”或者其任何其他变体意在涵盖非排他性的包含,从而使得包括一系列要素的过程、方法、物品或者设备不仅包括那些要素,而且还包括没有明确列出的其他要素,或者是还包括为这种过程、方法、物品或者设备所固有的要素。

[0026] 尽管已经示出和描述了本实用新型的实施例,对于本领域的普通技术人员而言,可以理解在不脱离本实用新型的原理和精神的情况下可以对这些实施例进行多种变化、修改、替换和变型,本实用新型的范围由所附权利要求及其等同物限定。

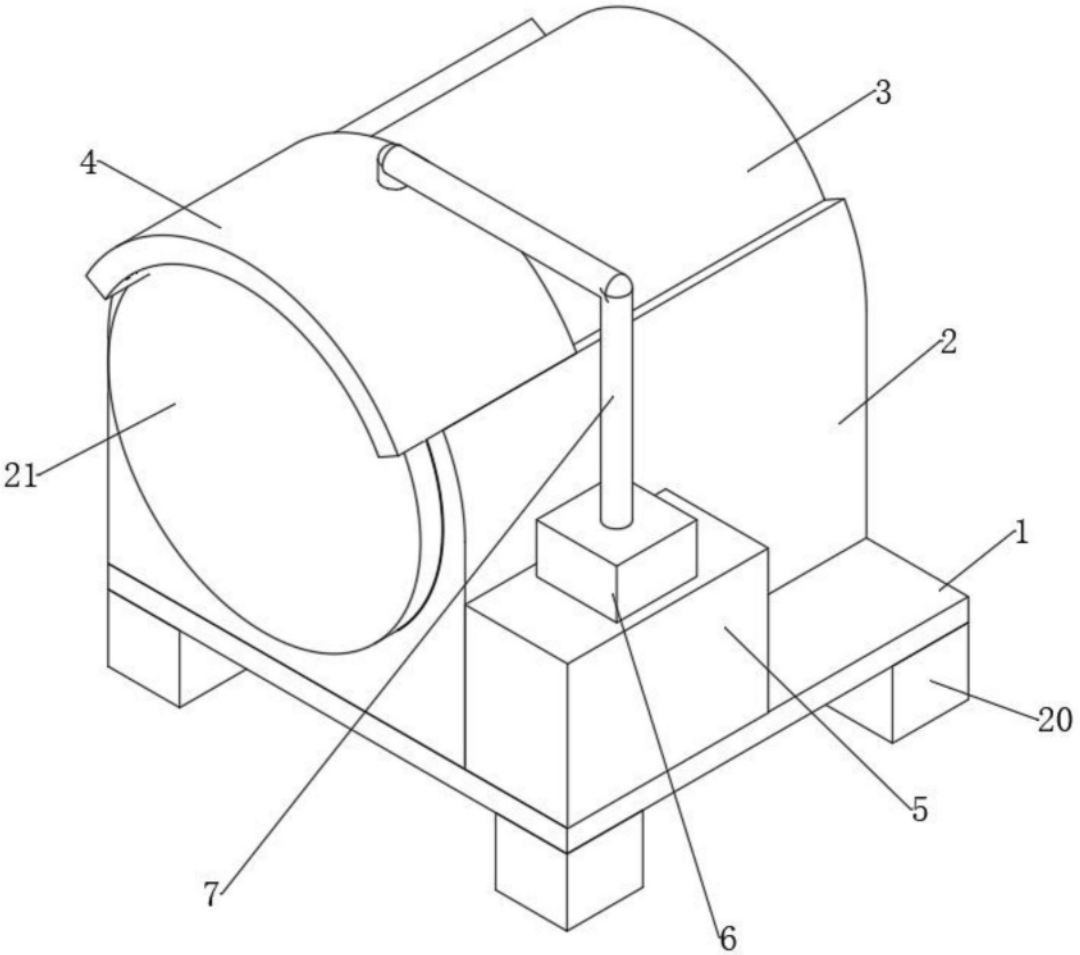

图1

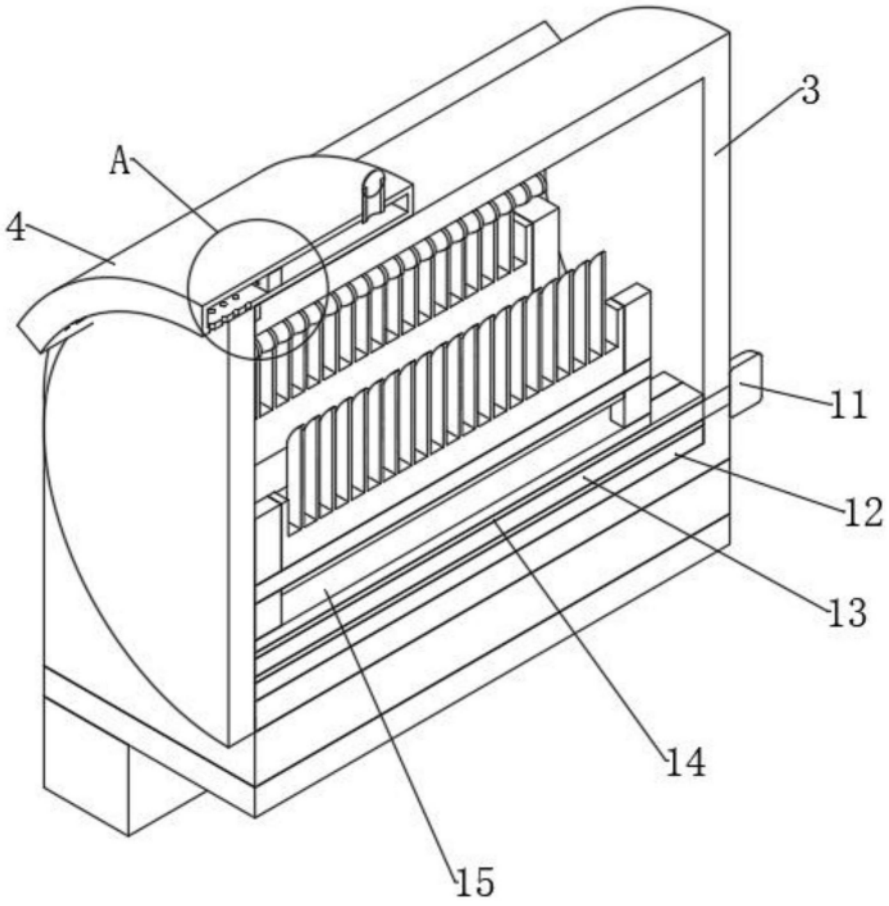

图2

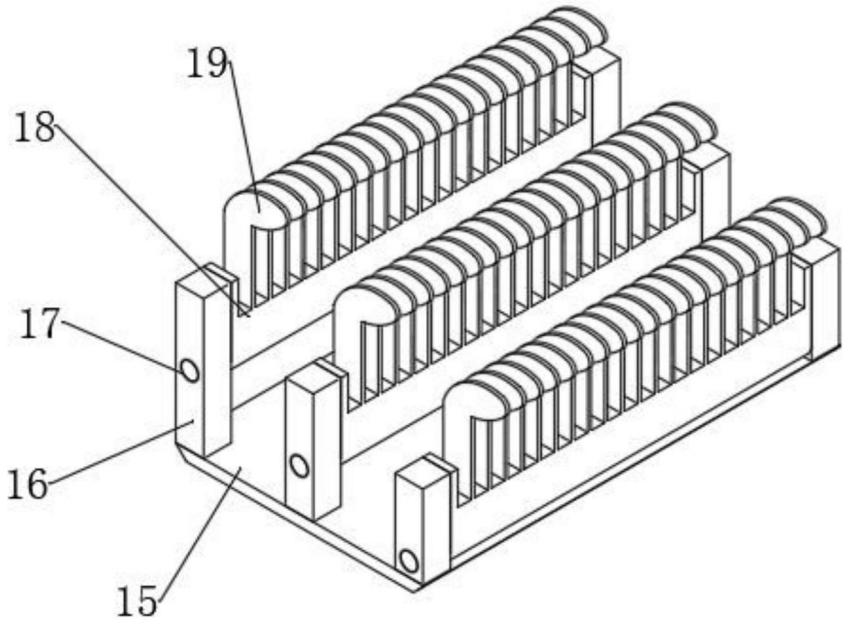

图3

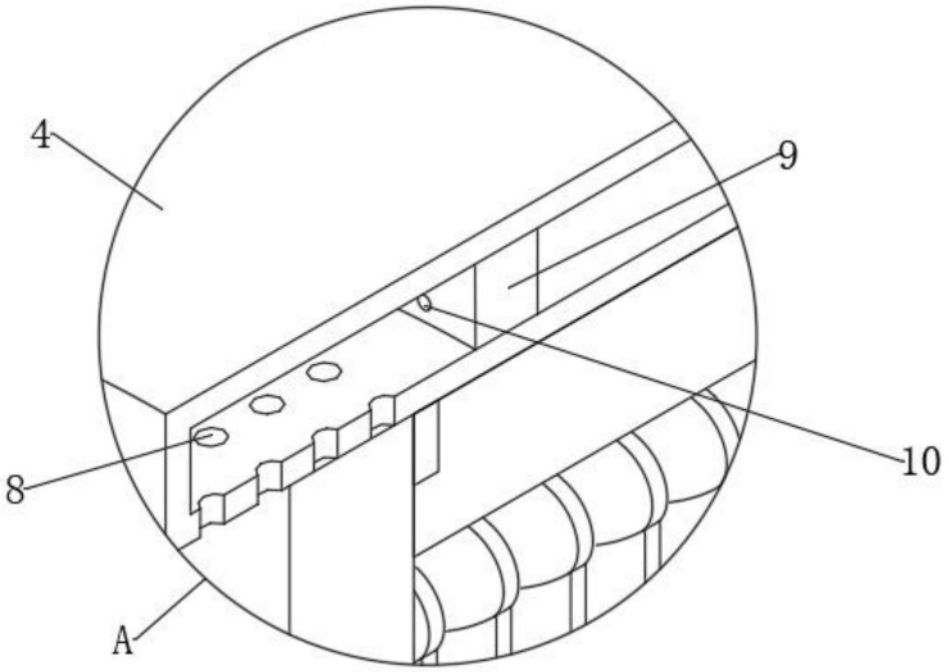

图4