(19)中华人民共和国国家知识产权局

(12)实用新型专利

(10)授权公告号 CN 202335877 U
(45)授权公告日 2012.07.18

(21)申请号 201120456556.3

(22)申请日 2011.11.17

(73)专利权人 李茂绪
地址 276800 山东省日照市东港区望海路35号市中医院

(72)发明人 李茂绪 张春燕

(51)Int.Cl.
A61B 9/00(2006.01)
A61B 5/00(2006.01)

权利要求书 1 页 说明书 1 页 附图 1 页

(54)实用新型名称

一种神经内科用检查器

(57)摘要

本实用新型公开了一种神经内科用检查器，属于医疗器械技术领域，包括手柄，在所述手柄的前部设有橡胶锤，在所述橡胶锤的尾端设有探针，在所述手柄的末端设有手电筒，在所述手柄上设有横置的卡扣，所述卡扣的外端连接有活动柄，在所述活动柄的另一端设有辅助探针，本实用新型结构简单，使用方便，集多种检查器械于一体能够保持不间断检查，提高了工作效率，也减轻了医师的工作强度。

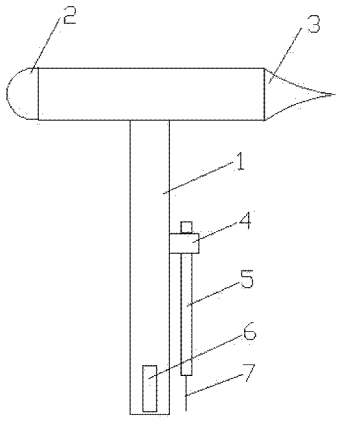

CN 202335877 U

1. 一种神经内科用检查器，其特征在于包括手柄，在所述手柄的前部设有橡胶锤，在所述橡胶锤的尾端设有探针，在所述手柄的末端设有手电筒，在所述手柄上设有横置的卡扣，所述卡扣的外端连接有活动柄，在所述活动柄的另一端设有辅助探针。

一种神经内科用检查器

技术领域

[0001] 本实用新型涉及一种医疗器械，尤其是一种神经内科用检查器。

背景技术

[0002] 目前，在神经内科的检查中经常会使用橡胶锤、探针、手电筒等，但是在实际应用中却存在以下不便之处：由于橡胶锤、探针和手电筒是分体制作的，因此，在用一种器械后，然后再找其他器械使用，如此，则延长了医师的检查时间，提高了工作强度，降低了工作效率。

发明内容

[0003] 本实用新型的技术任务是针对以上现有技术的不足而提供一种神经内科用检查器。

[0004] 本实用新型解决其技术问题所采用的技术方案是：一种神经内科用检查器，包括手柄，在所述手柄的前部设有橡胶锤，在所述橡胶锤的尾端设有探针，在所述手柄的末端设有手电筒，在所述手柄上设有横置的卡扣，所述卡扣的外端连接有活动柄，在所述活动柄的另一端设有辅助探针。

[0005] 本实用新型的优点是：结构简单，使用方便，可集多种检查器械于一体能够保持不间断检查，提高了工作效率，也减轻了医师的工作强度。

附图说明

[0006] 附图是本实用新型的结构示意图。

具体实施方式

[0007] 下面结合说明书附图对本实用新型做以下详细说明。

[0008] 如图所示，一种神经内科用检查器，包括手柄 1，在所述手柄 1 的前部设有橡胶锤 2，在所述橡胶锤 2 的尾端设有探针 3，在所述手柄 1 的末端设有手电筒 6，在所述手柄 1 上设有横置的卡扣 4，所述卡扣 4 的外端连接有活动柄 5，在所述活动柄 5 的另一端设有辅助探针 7。

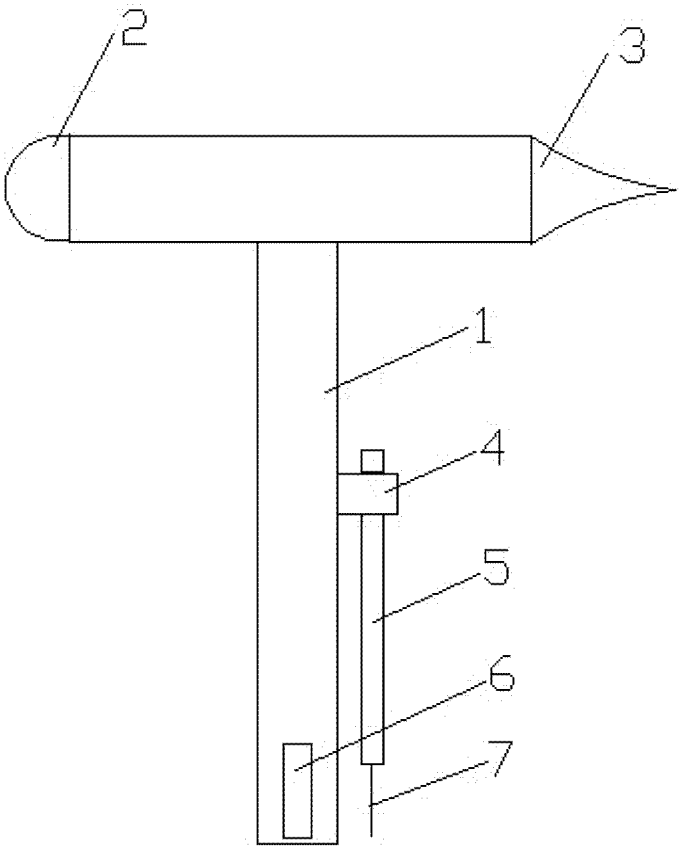

图 1