(19)中华人民共和国国家知识产权局

(12)发明专利申请

(10)申请公布号 CN 109010024 A
(43)申请公布日 2018.12.18

(21)申请号 201810802779.7

(22)申请日 2018.07.20

(71)申请人 张雄金
地址 214400 江苏省无锡市江阴市丽都城市花园110幢402室

(72)发明人 张雄金

(74)专利代理机构 江阴义海知识产权代理事务所(普通合伙) 32247
代理人 孙霞

(51)Int.Cl.
A61H 39/06(2006.01)

权利要求书1页 说明书4页 附图4页

(54)发明名称

一种理疗床

(57)摘要

本发明公开了一种理疗床，包括上层理疗箱体和下层床体，所述上层理疗箱体包括烟道、排气扇以及艾灸悬挂箱，所述排气扇通过烟道与艾灸悬挂箱连接；所述艾灸悬挂箱内部设有若干可悬挂的艾灸盒支架以及与艾灸盒支架交替设置的吸烟孔；所述艾灸盒支架上放置有与所述艾灸盒支架相适配的艾灸盒，所述艾灸盒的底部设有金属挡灰网；所述艾灸悬挂箱的一侧竖直设有导轨，所述艾灸悬挂箱沿导轨上下运动，所述电动推杆与艾灸悬挂箱连接，驱动艾灸悬挂箱上下运动；所述艾灸盒支架一侧设置有弹性连接杆，所述弹性连接杆内部设有电子点火器导线，所述电子点火器开关与控制器电连接，所述电子点火器的点火嘴位于艾灸盒底部；下层床体设有升降机构。

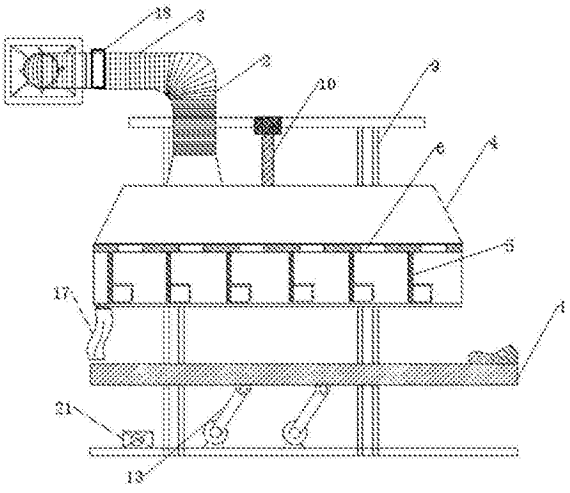

CN 109010024 A

1.一种理疗床，包括上层理疗箱体和下层床体，其特征在于，所述上层理疗箱体包括烟道、排气扇以及艾灸悬挂箱，所述排气扇通过烟道与艾灸悬挂箱连接；所述艾灸悬挂箱内部设有若干可悬挂的艾灸盒支架以及与艾灸盒支架交替设置的吸烟孔；所述艾灸盒支架上放置有与所述艾灸盒支架相适配的艾灸盒，所述艾灸盒的底部设有金属挡灰网；所述艾灸悬挂箱的一侧竖直设有导轨，导轨与支架连接，所述艾灸悬挂箱的一侧设有与导轨滑动配合的滑块，所述支架上方设有电动推杆，所述电动推杆与艾灸悬挂箱连接；所述艾灸盒支架一侧设置有弹性连接杆，所述弹性连接杆内部设有电子点火器导线，所述电子点火器开关与控制器电连接，所述电子点火器的点火嘴位于艾灸盒底部；所述下层床体设有升降机构。

2.根据权利要求1所述的一种理疗床，其特征在于，所述下层床体的升降机构为电驱动的摆臂，所述电驱动的摆臂的一端与下层床体连接。

3.根据权利要求2所述的一种理疗床，其特征在于，所述艾灸盒底部点火嘴的对侧设有温度传感器或在艾灸盒的顶部设有烟雾传感器。

4.根据权利要求3所述的一种理疗床，其特征在于，所述电动推杆的电机、下层床体的摆臂驱动电机分别与控制器电连接，所述控制器与遥控器电连接，所述遥控器分别设有艾灸悬挂箱和下层床体高度调节按键。

5.根据权利要求4所述的一种理疗床，其特征在于，所述艾灸盒支撑架上设有C形弹性圈。

6.根据权利要求5所述的一种理疗床，其特征在于，所述艾灸悬挂箱底面的边缘设有拉帘导轨，所述拉帘导轨上设有拉帘。

7.根据权利要求6所述的一种理疗床，其特征在于，所述吸烟口处设有网膜，所述网膜用于阻挡排烟过程中烟焦油；所述烟道中设有活性炭过滤层，活性炭过滤层中设有活性炭放置盒，活性炭放置盒内设有可更换的活性炭过滤片。

8.根据权利要求7所述的一种理疗床，其特征在于，所述艾灸悬挂箱沿长度方向设有若干条调节导轨，所述调节导轨的截面为C形槽，螺栓的头部位于调节导轨的C形槽中，所述螺栓的螺柱上设有锁紧螺母，所述螺栓与艾灸盒支架连接。

9.根据权利要求8所述的一种理疗床，其特征在于，所述艾灸悬挂箱内设有15～25个艾灸盒支架，所述艾灸盒支架依据下层床体从头部到脚部方向的穴位位置分布。

10.根据权利要求9所述的一种理疗床，其特征在于，所述艾灸盒支架与艾灸悬挂箱通过卡扣结构连接。

一种理疗床

技术领域

[0001] 本发明涉及理疗艾灸技术领域，具体涉及一种理疗床。

背景技术

[0002] 艾灸是用艾叶制成的艾灸材料产生的艾热刺激体表穴位或特定部位，通过激发经气的活动来调整人体紊乱的生理生化功能，从而达到防病治病目的的一种治疗方法。

[0003] 艾灸的原理：一方面是用热力达到温通经络，行气活血，驱寒除湿等效果，另一方面是借助艾叶本身的药力，现代研究还发现艾灸燃烧时产生的热量，是一种十分有效并适应于机体治疗的物理因子红外线，艾灸时的红外辐射可为机体细胞的代谢活动，免疫功能提供所必需的能量，也能给缺乏能量的病态细胞提供活化能。

[0004] 艾灸的作用：一、具活血化瘀，促进血液循环的作用；气与血是人体生命活动的主要物质基础，二者是相互依存、相互作用的。因此，中医学认为，气为血之帅，血为七之母，气行则血行，气滞则血瘀。一切疾病产生的根本原因，都是因为气血流通的不畅而逐渐形成的，因此通常采用的主要治疗手段都是以理气行血为宗旨。所以采用温灸施治的方法对经脉和腧穴进行治疗，可直接起到促进血液循环的作用，确有针药所不及之功效。二、具温通经脉，疏风散寒的作用；中医学认为，产生疾病的主要原因有两个方面，一是内因，二是外因，内因是由于七情六欲的干扰，外因是由于虚邪贼风的侵入。虚邪贼风侵入的初期，病邪多滞留于体表或经脉，由于温灸具有温通经脉，疏风散寒的作用，因此，采用温灸施治的方法对皮肤和经脉进行治疗，可将滞留于体表的虚邪贼风疏泄出去，从而达到经脉通畅的效果。三、提高人体免役能力，益寿延年；《万寿仙书》中讲：“夫长生者，无不假灵草、木液、针砭、艾炳。其中所说的“艾炳”，就是使用艾火烧灼的手段。因此，古人将艾灸作为一种常用养生方法。《千金方》中讲：“宦游吴蜀，体上常须三两处灸之，勿令疮暂瘥，则瘴疠、温疾、毒不能着人，故吴蜀多行灸法，故云：若要安，三里常不干。”由此可见，古代吴蜀之地的人们普遍把艾灸作为一种提高人体免役能力、预防疾病、益寿延年的方法，并把三里穴作为重点穴来使用。四、扶正祛邪，具有防癌和抗癌作用；《灵枢·刺节真邪》中讲“脉中之血，凝而留之，弗之火调，弗能取之。”因此，运用施灸的方法能使人体气机通畅，瘀结自散，起到防癌作用。此外，《扁鹊心书》中讲：“真气虚则人病，真气脱则人死，保命之法，灼艾第一。”因此，运用施灸的方法，能对癌症病人的术后恢复起到扶正祛邪的作用。

[0005] 艾灸床是为艾灸设计的专用床。目前市场上的艾灸床主要是由床体组成，床体上设有敞开式艾灸槽，敞开式艾灸槽内可燃烧艾灸段，人躺在艾灸床上，可进行艾灸，这种艾灸床结构简单，只能灸到人体与床体接触的一些穴位，不能同时灸到大椎、神阙、命门等穴位，疗效不明显，实际运用性差。

发明内容

[0006] 本发明的目的在于，克服现有技术中存在的缺陷，提供一种使用舒适便利安全的理疗床，可对人体穴位精确作用、温度可调节，广泛用于居家、医院、养生馆等处。

[0007] 为实现上述目的，本发明的技术方案是设计一种理疗床，所述上层理疗箱体包括烟道、排气扇以及艾灸悬挂箱，所述排气扇通过烟道与艾灸悬挂箱连接；所述艾灸悬挂箱内部设有若干可悬挂的艾灸盒支架以及与艾灸盒支架交替设置的吸烟孔；所述艾灸盒支架上放置有与所述艾灸盒支架相适配的艾灸盒，所述艾灸盒的底部设有金属挡灰网；所述艾灸悬挂箱的一侧竖直设有导轨，导轨与支架连接，所述艾灸悬挂箱的一侧设有与导轨滑动配合的滑块，所述支架上方设有电动推杆，所述电动推杆与艾灸悬挂箱连接；所述艾灸盒支架一侧设置有弹性连接杆，所述弹性连接杆内部设有电子点火器导线，所述电子点火器开关与控制器电连接，所述电子点火器的点火嘴位于艾灸盒底部；所述下层床体设有升降机构。所述弹性连接杆为不锈钢弹簧管。

[0008] 将艾灸材料放入艾灸盒内，将艾灸盒放在艾灸盒支架上，将所述艾灸盒支架与艾灸悬挂箱通过卡扣连接，艾灸盒支架的支撑杆是弹性连接杆，弹性连接杆可以根据患者的穴位位置不同进行调整，弹簧管的拉伸长度为20～30cm，可以准确针对患者的穴位进行艾灸。在不锈管弹簧管内部设有自动点火装置的导线，当患者确定好穴位后通过控制器完成自动点火，在艾灸盒底部设有温度传感器保证艾灸材料被充分点燃。本发明设有烟道和排气扇，在艾灸过程中，艾灸材料的热量传递到穴位中，艾灸材料产生的烟气被排出，所述烟道中设有烟尘吸附装置，将艾灸产生的烟尘经过处理后再排放到大气中。

[0009] 所述下层床体的升降机构为电驱动的摆臂，所述电驱动的摆臂的一端与下层床体连接。

[0010] 所述下层床体为医用升降床，满足行动不便患者的艾灸需求，并且通过调节下层床体和艾灸悬挂箱的高度间接调节艾灸的温度。

[0011] 所述艾灸盒底部点火嘴的对侧设有温度传感器或在艾灸盒的顶部设有烟雾传感器。保证艾灸盒中的艾灸材料被充分点燃。

[0012] 所述电动推杆的电机、下层床体的摆臂驱动电机分别与控制器电连接，所述控制器与遥控器电连接，所述遥控器分别设有艾灸悬挂箱和下层床体高度调节按键。

[0013] 艾灸盒支撑架上设有C形弹性圈。该C形弹性圈使艾灸盒固定在艾灸盒支架上，避免艾灸悬挂箱升降过程中引起艾灸盒的倾倒。该弹性圈为不锈钢或耐热塑料材质。

[0014] 所述艾灸悬挂箱底面的边缘设有拉帘导轨，所述拉帘导轨上设有拉帘。所述吸烟口处设有网膜，所述网膜用于阻挡排烟过程中烟焦油；所述烟道中设有活性炭过滤层，活性炭过滤层中设有活性炭放置盒，活性炭放置盒内设有可更换的活性炭过滤片。所述艾灸悬挂箱沿长度方向设有若干条调节导轨，所述调节导轨的截面为C形槽，螺栓的头部位于调节导轨的C形槽中，所述螺栓的螺柱上设有锁紧螺母，所述螺栓与艾灸盒支架连接。针对不同身高的患者，穴位的位置不同，通过可以沿长度方向调节的导轨，使该理疗床可以满足不同身高患者的需求。

[0015] 所述下层床体长度方向长于艾灸悬挂箱，下层床体的头部位置伸出艾灸悬挂箱外部；所述艾灸悬挂箱的宽度宽于下层床体。在头部无需进行艾灸时，患者头部伸出艾灸悬挂箱，避免吸入艾灸材料产生的烟气，造成不适。

[0016] 所述艾灸悬挂箱内设有15～25个艾灸盒支架，所述艾灸盒支架依据下层床体从头部到脚部方向的穴位位置分布。

[0017] 所述艾灸盒支架与艾灸悬挂箱通过卡扣结构连接，方便艾灸盒支架的拿取和艾灸

材料的更换。

[0018] 本发明的优点和有益效果在于：本发明可对人体穴位进行精确艾疗，针对艾灸的温度、作用时间可根据需要进行调节，在使用过程中艾草产生的烟气和烟焦油不会对患者造成不适感。通过调节上层理疗箱体和下层床体的高度以及调节艾灸盒的位置可以满足不同体型患者对艾疗的要求，艾灸效果更好、艾灸过程更加舒适。

附图说明

[0019] 图1是本发明理疗床的剖面图；

[0020] 图2是本发明艾灸盒支架的结构示意图；

[0021] 图3是本发明艾灸盒的俯视图；

[0022] 图4是本发明调节导轨的侧视图。

[0023] 图中：1、下层床体；2、烟道；3、排气扇；4、艾灸悬挂箱；5、艾灸盒支架；6、吸烟孔；7、艾灸盒；8、金属挡灰网；9、导轨；10、电动推杆；11、弹性连接杆；12、点火嘴；13、升降机构；14、温度传感器；15、C形弹性圈；16、卡扣结构；17、拉帘；18、活性炭过滤层；19、调节导轨；20、锁紧螺母；21、控制器。

具体实施方式

[0024] 下面结合附图和实施例，对本发明的具体实施方式作进一步描述。以下实施例仅用于更加清楚地说明本发明的技术方案，而不能以此来限制本发明的保护范围。

[0025] 一种理疗床，包括上层理疗箱体和下层床体1，所述上层理疗箱体包括烟道2、排气扇3以及艾灸悬挂箱4，所述排气扇3通过烟道2与艾灸悬挂箱4连接；所述艾灸悬挂箱4内部设有若干可悬挂的艾灸盒支架5以及与艾灸盒支架交替设置的吸烟孔6；所述艾灸盒支架上放置有与所述艾灸盒支架相适配的艾灸盒7，所述艾灸盒的底部设有金属挡灰网8；所述艾灸悬挂箱的一侧竖直设有导轨9，导轨与支架连接，所述艾灸悬挂箱的一侧设有与导轨滑动配合的滑块，所述支架上方设有电动推杆10，所述电动推杆与艾灸悬挂箱连接；所述艾灸盒支架一侧设置有弹性连接杆11，所述弹性连接杆内部设有电子点火器导线，所述电子点火器开关与控制器电连接，所述电子点火器的点火嘴12位于艾灸盒底部；所述下层床体设有升降机构13。

[0026] 所述下层床体的升降机构为电驱动的摆臂，所述电驱动的摆臂的一端与下层床体连接。

[0027] 所述艾灸盒底部点火嘴的对侧设有温度传感器14或在艾灸盒的顶部设有烟雾传感器。

[0028] 所述电动推杆的电机、下层床体的摆臂驱动电机分别与控制器21电连接，所述控制器21与遥控器电连接，所述遥控器分别设有艾灸悬挂箱和下层床体高度调节按键。

[0029] 所述艾灸盒支撑架上设有C形弹性圈15。

[0030] 所述艾灸悬挂箱底面的边缘设有拉帘导轨，所述拉帘导轨上设有拉帘17。

[0031] 所述吸烟口处设有网膜，所述网膜用于阻挡排烟过程中烟焦油；所述烟道中设有活性炭过滤层，活性炭过滤层中设有活性炭放置盒，活性炭放置盒内设有可更换的活性炭过滤片。

[0032] 所述下层床体长度方向长于上层理疗箱体，下层床体的头部位置伸出上层理疗箱体外部；所述上层理疗箱体的宽度宽于下层床体。

[0033] 所述艾灸悬挂箱沿长度方向设有若干条调节导轨19，所述调节导轨的截面为C形槽，螺栓的头部位于调节导轨的C形槽中，所述螺栓的螺柱上设有锁紧螺母20，所述螺栓与艾灸盒支架连接。

[0034] 所述艾灸悬挂箱内设有15～25个艾灸盒支架，所述艾灸盒支架依据下层床体从头部到脚部方向的穴位位置分布。

[0035] 所述艾灸盒支架与艾灸悬挂箱通过卡扣结构16连接。

[0036] 以上所述仅是本发明的优选实施方式，应当指出，对于本技术领域的普通技术人员来说，在不脱离本发明技术原理的前提下，还可以做出若干改进和润饰，这些改进和润饰也应视为本发明的保护范围。

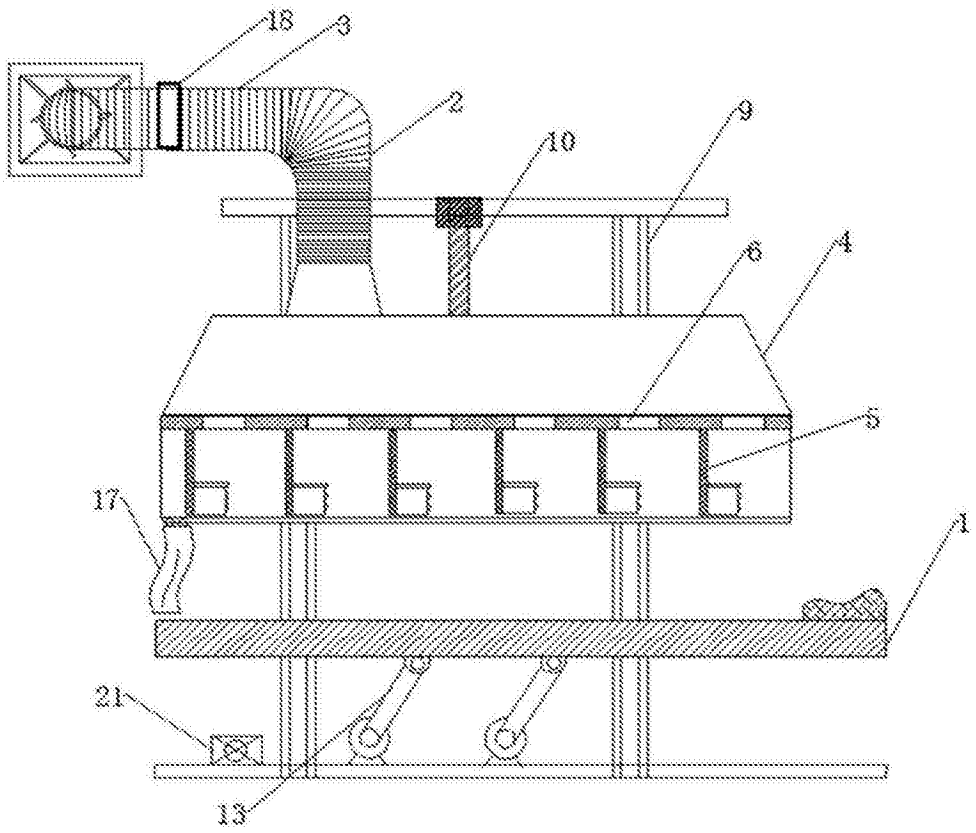

图1

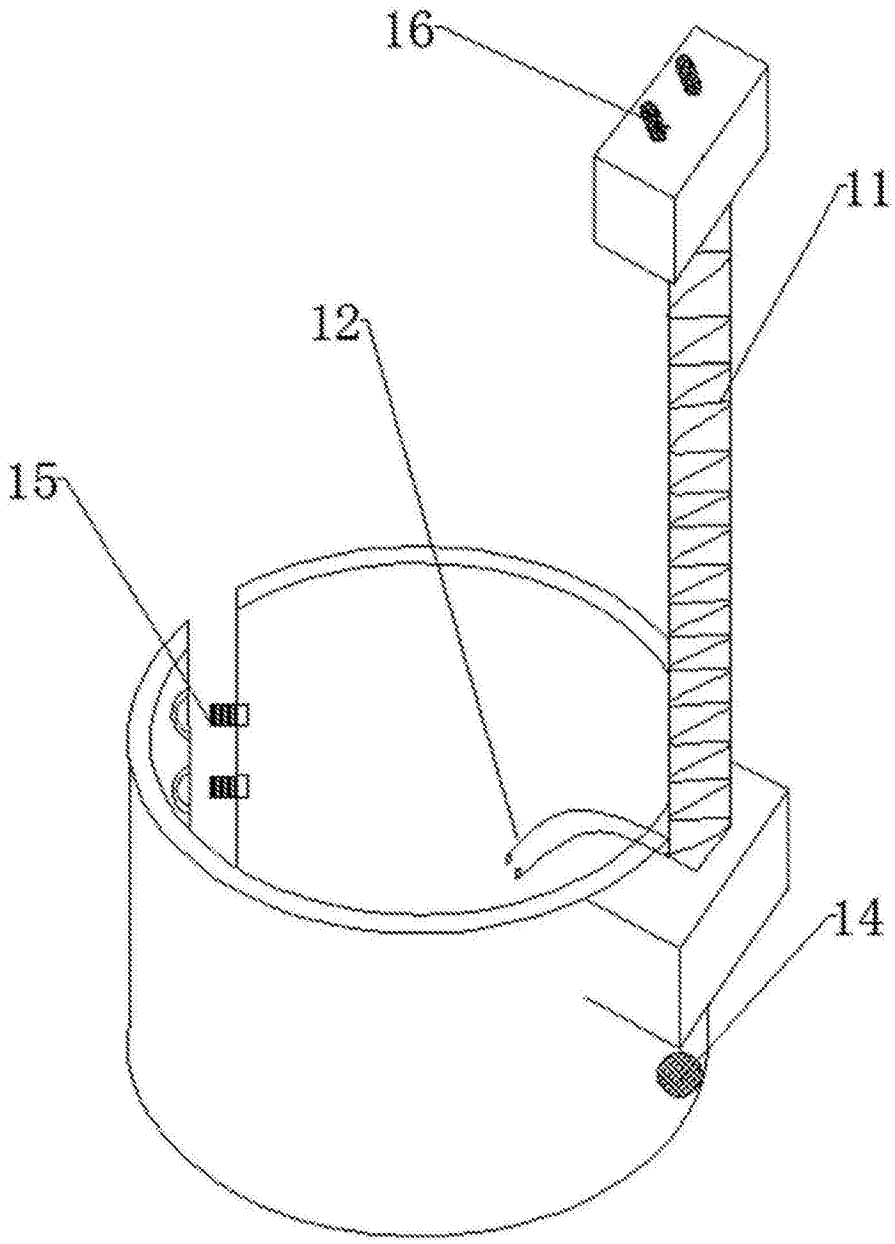

图2

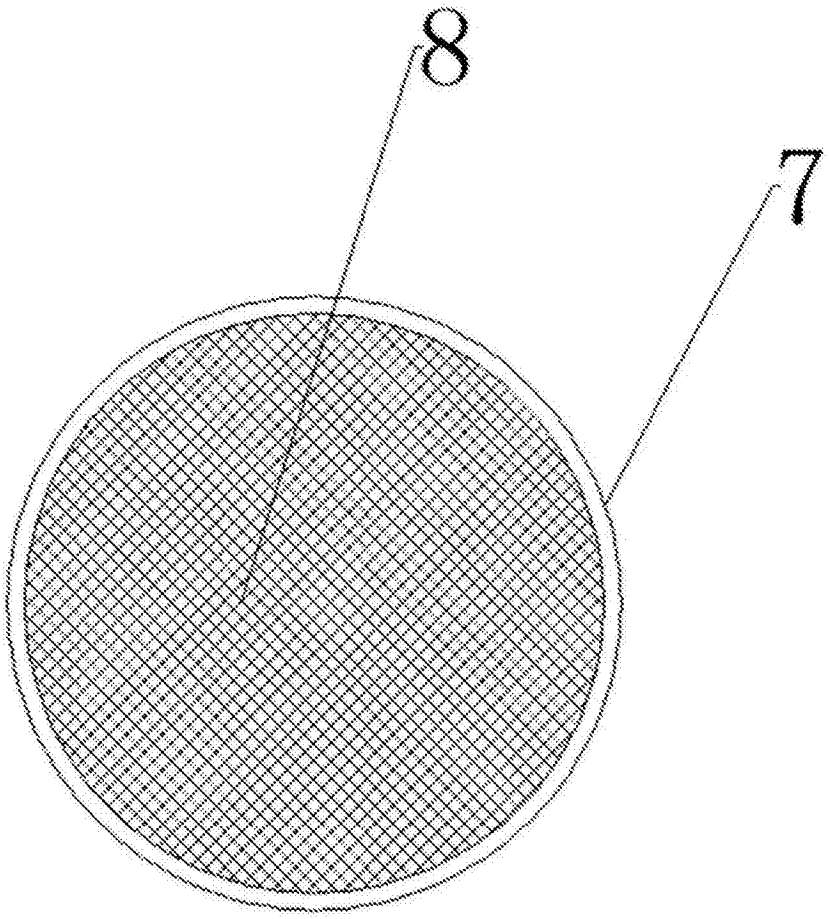

图3

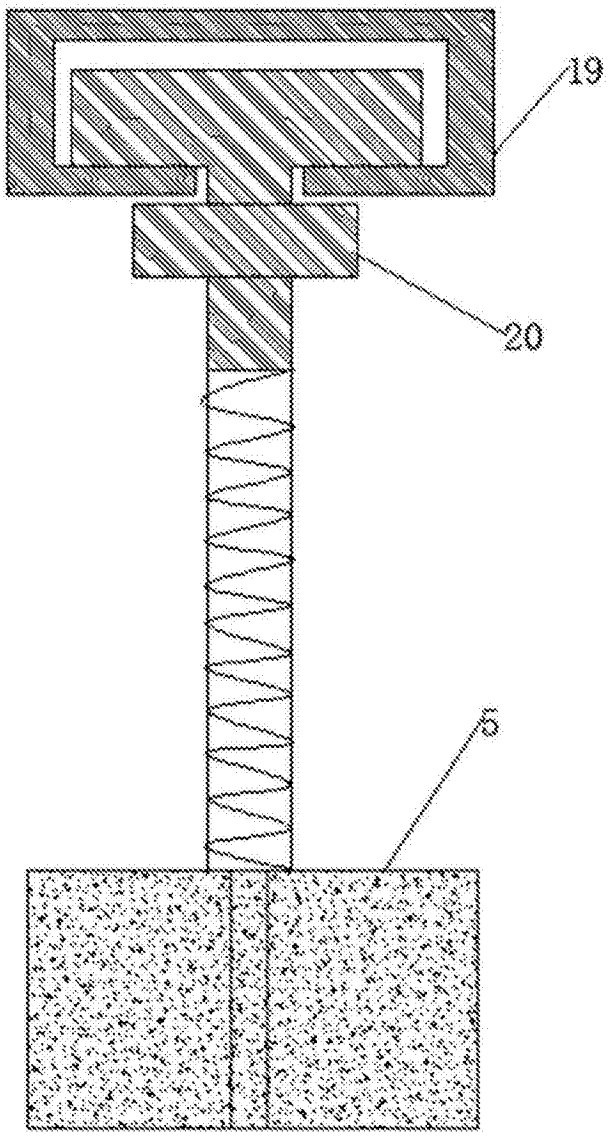

图4