(19)中华人民共和国国家知识产权局

(12)实用新型专利

(10)授权公告号 CN 206719791 U
(45)授权公告日 2017.12.08

(21)申请号 201720497379.0

(22)申请日 2017.05.08

(73)专利权人 宁夏惠羽机械科技有限公司
地址 753600 宁夏回族自治区石嘴山市惠农区北大街450号

(72)发明人 陈安怀

(51)Int.Cl.
B65D 25/04(2006.01)
B65D 25/20(2006.01)
B65D 81/18(2006.01)
F26B 3/06(2006.01)

权利要求书1页 说明书2页 附图1页

(54)实用新型名称

一种电缆线存储装置

(57)摘要

本实用新型公开了一种电缆线存储装置，包括箱体、提手和平开门，所述箱体顶部安装太阳能电池板，所述箱体内设有电缆放置托板，所述箱体内侧和电缆放置托板表面均设置防火涂料，所述箱体内的一侧设置标识面板和蓄电盒，所述标识面板的一侧设有安装架，所述安装架安装LED灯，箱体一侧设有小型烘干风机，所述小型烘干风机上设有调节按钮，所述箱体顶部两侧均设有提手，所述平开门通过转轴与箱体一侧连接，所述平开门内侧底端设有保护罩，所述保护罩上放置温湿度计，所述箱体内侧和电缆放置托板表面均设置防火涂料。该种电缆线存储装置设计合理、简单，操作方便，稳定性好，可靠性高安全性好，适合广泛推广。

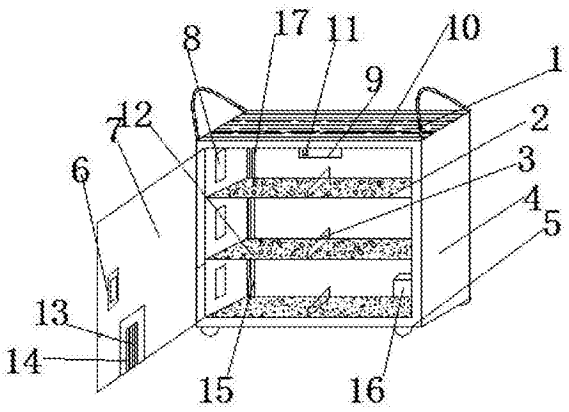

CN 206719791 U

1.一种电缆线存储装置，包括箱体(4)、提手(1)和平开门(7)，其特征在于：所述箱体(4)顶部安装太阳能电池板(10)，所述箱体(4)内设有电缆放置托板(2)，所述箱体(4)内的一侧设置标识面板(8)和蓄电盒(16)，所述标识面板(8)的一侧设有安装架(17)，所述安装架(17)安装LED灯(15)，箱体(4)内的顶部安装小型烘干风机(9)，所述小型烘干风机(9)上设有调节按钮(11)，所述箱体(4)顶部两侧均设有提手(1)，所述平开门(7)通过转轴与箱体(4)一侧连接，所述平开门(7)内侧底端设有保护罩(14)，所述保护罩(14)上放置温湿度计(13)，所述箱体(4)内侧和电缆放置托板(2)表面均设置防火涂料。

2.根据权利要求1所述的一种电缆线存储装置，其特征在于：所述电缆放置托板(2)中间设置隔板(3)，所述保护罩(14)设有多组开孔。

3.根据权利要求1所述的一种电缆线存储装置，其特征在于：所述箱体(4)的底端设有可刹车万向轮(5)。

4.根据权利要求1所述的一种电缆线存储装置，其特征在于：所述电缆放置托板(2)和标识面板(8)的数量有多个，所述电缆放置托板(2)表面设有透风圆孔(12)，所述平开门(7)一侧设有把手(6)。

5.根据权利要求1所述的一种电缆线存储装置，其特征在于：所述太阳能电池板(10)与蓄电盒(16)电性相连，所述烘干风机(9)、LED灯(15)与蓄电盒(16)电性相连。

一种电缆线存储装置

技术领域

[0001] 本实用新型涉及一种存储装置，特别涉及一种电缆线存储装置。

背景技术

[0002] 目前还没有相关电缆的存储装置，传统的操作人员对待电缆的方式是随处用随处放，既容易使待用的或用剩下的电缆造成丢失，又会因为潮湿，压断等外界因素导致电缆的不可用，造成电缆使用过程中一定的损失，为此，我们提出一种电缆线存储装置来解决上述状况。

实用新型内容

[0003] 本实用新型的主要目的在于提供一种电缆线存储装置，可以有效解决背景技术中的问题。

[0004] 为实现上述目的，本实用新型采取的技术方案为：

[0005] 一种电缆线存储装置，包括箱体、提手和平开门，所述箱体顶部安装太阳能电池板，所述箱体内设有电缆放置托板，所述箱体内的一侧设置标识面板和蓄电盒，所述标识面板的一侧设有安装架，所述安装架安装LED灯，箱体内的顶部安装小型烘干风机，所述小型烘干风机上设有调节按钮，所述箱体顶部两侧均设有提手，所述平开门通过转轴与箱体一侧连接，所述平开门内侧底端设有保护罩，所述保护罩上放置温湿度计，所述箱体内侧和电缆放置托板表面均设置防火涂料。

[0006] 进一步地，所述电缆放置托板中间设置隔板，所述保护罩设有多组开孔。

[0007] 进一步地，所述箱体的底端设有可刹车万向轮。

[0008] 进一步地，所述LED灯、电缆放置托板和标识面板的数量有多个，所述电缆放置托板表面设有透风圆孔，所述平开门一侧设有把手。

[0009] 进一步地，所述太阳能电池板与蓄电盒电性相连，所述烘干风机、LED灯与蓄电盒电性相连。

[0010] 与现有技术相比，本实用新型具有如下有益效果：通过设置电缆存储装置，可以对将使用或使用剩下的电缆进行存储，大大地降低了电缆的损失率，通过设置烘干风机，可以对箱内空气进行烘干，避免因潮湿缘故引发箱内电缆的腐蚀，提高保存的有效率，通过设置标识面板，对保存的电缆进行保护期限，保存效果进行记录，让电缆保存情况有可追溯性，提高电缆保存工作的严谨性，通过设置LED灯，可以在光照较暗的情况下，也能进行正常的存储工作，通过设置温湿度计，对箱内温湿度进行测量，可以方便存储工作人员通过控制按钮对箱内温湿度进行调控，通过设置太阳能电池板，在光照条件较好时，太阳能电池板进行光电转换，存储在蓄电盒中，供给箱内用电设备使用。故实用性很高，适合广泛推广。

附图说明

[0011] 图1为本实用新型一种电缆线存储装置的整体结构示意图。

[0012] 图2为本实用新型一种电缆线存储装置的侧面剖面结构示意图。

[0013] 图中：1、提手；2、电缆放置托板；3、隔板；4、箱体；5、可刹车万向轮；6、把手；7、平开门；8、标识面板；9、烘干风机10、太阳能电池板；11、调节按钮；12、透风圆孔；13、温湿度计；14、保护罩；15、LED灯；16、蓄电盒；17、安装架。

具体实施方式

[0014] 为使本实用新型实现的技术手段、创作特征、达成目的与功效易于明白了解，下面结合具体实施方式，进一步阐述本实用新型。

[0015] 如图1-2所示，一种电缆线存储装置，包括箱体4、提手1和平开门7，所述箱体4顶部安装太阳能电池板10，所述箱体4内设有电缆放置托板2，所述箱体4内的一侧设置标识面板8和蓄电盒16，所述标识面板8的一侧设有安装架17，所述安装架17安装LED灯15，箱体4顶部安装小型烘干风机9，所述小型烘干风机9上设有调节按钮11，所述箱体4顶部两侧均设有提手1，所述平开门7通过转轴与箱体4一侧连接，所述平开门7内侧底端设有保护罩14，所述保护罩14上放置温湿度计13，所述箱体4内侧和电缆放置托板2表面均设置防火涂料。

[0016] 其中，所述电缆放置托板2中间设置隔板3，所述保护罩14设有多组开孔。

[0017] 其中，所述箱体4的底端设有可刹车万向轮5。

[0018] 其中，所述LED灯15、电缆放置托板2和标识面板8的数量有多个，所述电缆放置托板2表面设有透风圆孔12，所述平开门7一侧设有把手6。

[0019] 其中，所述太阳能电池板10与蓄电盒16电性相连，所述烘干风机9、LED灯15与蓄电盒16电性相连。

[0020] 需要说明的是，本实用新型为一种电缆线存储装置，工作时，设置电缆存储装置，可以对将使用或使用剩下的电缆进行存储，大大地降低了电缆的损失率，控制烘干风机工作，对箱内空气进行烘干，避免因潮湿缘故引发箱内电缆的腐蚀，提高保存的有效率，设置标识面板，对保存的电缆进行保护期限，保存效果进行记录，让电缆保存情况有可追溯性，提高电缆保存工作的严谨性，控制LED灯工作，可以在光照较暗的情况下，也能进行正常的存储工作，设置温湿度计，对箱内温湿度进行测量，可以方便存储工作人员通过控制按钮对箱内温湿度进行调控，设置太阳能电池板，在光照条件较好时，太阳能电池板进行光电转换，存储在蓄电盒中，供给箱内用电设备使用。

[0021] 以上显示和描述了本实用新型的基本原理和主要特征和本实用新型的优点。本行业的技术人员应该了解，本实用新型不受上述实施例的限制，上述实施例和说明书中描述的只是说明本实用新型的原理，在不脱离本实用新型精神和范围的前提下，本实用新型还会有各种变化和改进，这些变化和改进都落入要求保护的本实用新型范围内。本实用新型要求保护范围由所附的权利要求书及其等效物界定。

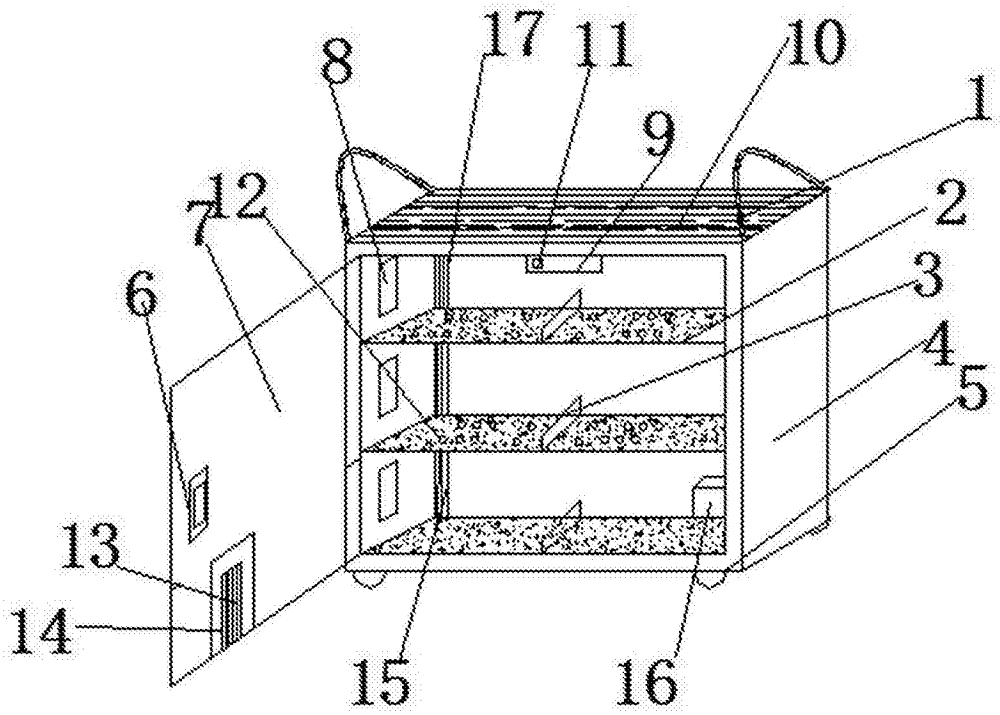

图1

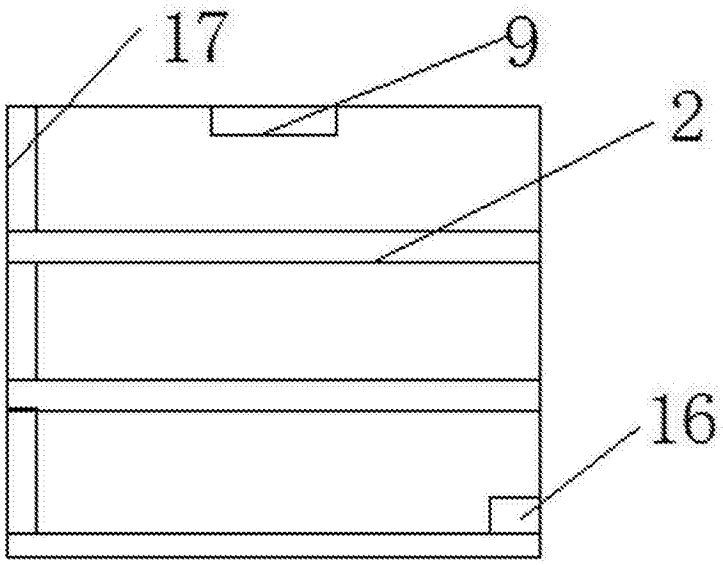

图2