(19)대한민국특허청(KR)
(12) 등록실용신안공보(Y1)

(51) 。Int. Cl.[7]
B42D 5/04

(45) 공고일자 2003년07월12일
(11) 등록번호 20-0319633
(24) 등록일자 2003년06월30일

(21) 출원번호 20-2003-0012842
(22) 출원일자 2003년04월25일

(73) 실용신안권자 김진수
경기도 화성군 정남면 발산리 동남훼미리아파트 106-1305

(72) 고안자 김진수
경기도 화성군 정남면 발산리 동남훼미리아파트 106-1305

기초적요건 심사관 : 권이종

기술평가청구 : 없음

(54)다용도 달력

요약

본 고안은 탁상용 달력으로서 일반적으로 탁상용 달력이 책상위의 공간을 많이 차지하고 있으므로, 기타 사무용 기구와 함께 사용함에 있어서 불편한 점을 개선하여, 책상위의 공간을 충분히 활용하여 비좁은 책상위의 공간을 더욱 효과적으로 사용하도록 달력과 일체로 만들어진, 메모꽂이, 볼펜꽂이, 저금통, 사진꽂이, 거울 등 여러가지 기구를 하나의 달력에 결합하여 복합적 기능을 갖는 것을 특징으로 하는 다용도 탁상용 달력을 제공한다.

대표도

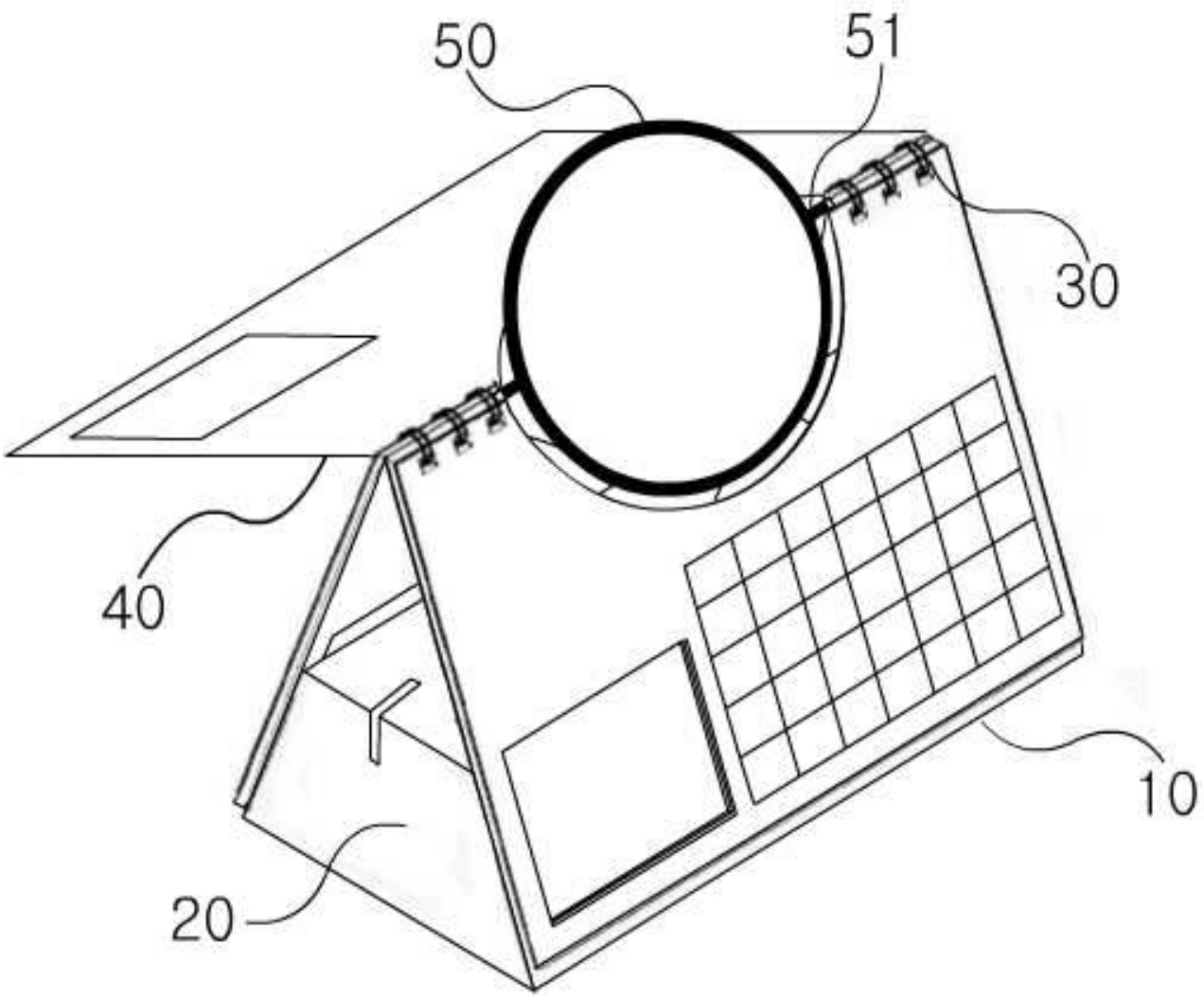

색인어

달력, 거울, 저금통, 볼펜꽂이

명세서

도면의 간단한 설명

도 1은 본 고안의 뒷면 사시도

도 2는 달력을 뒤로 넘긴 상태의 앞면 사시도

도 3은 달력의 일부를 뒤로 넘기는 상태의 앞면 사시도

도 4는 달력에 거울을 결합한 상태의 앞면 사시도

도 5는 달력에 결합과 분리가 가능한 거울의 정면도

< 도면의 주요부분에 대한 부호의 설명 >

10 : 지지대 , 11 : 사진꽂이

20 : 받침대 , 21 : 메모지함

22 : 볼펜꽂이 , 23 : 저금통

24 : 경사부분 , 25 : 구분막

26 : 동전투입구 , 30 : 고리부분

40 : 달력 , 41 : 사진꽂이창

42 : 절개부분 , 50 : 거울테두리

51 : 거울 , 25 : 거울지지대

고안의 상세한 설명

고안의 목적

고안이 속하는 기술 및 그 분야의 종래기술

현재까지의 탁상용 달력은 접이형 달력으로서 보관과 운반시에는 접혀져 있고, 탁상에 올려놓을 때에는 펼쳐져서 달력의 기능을 가지는 구조를 갖고 있었다.

이는 본래의 기능인 달력으로 쓰일때에는 책상위에 펼쳐지므로 부피가 늘어나게 되어 비좁은 책상의 공간을 더욱 좁게 만드는 결과를 초래하였고, 기능 또한 날짜를 볼 수 있는 한가지 기능만을 가지고 있었다.

고안이 이루고자 하는 기술적 과제

본 고안은 기존의 탁상용 달력이 가지고 있던 비효율적인 공간을 책상에서 기본적으로 쓰이는 볼펜꽂이, 메모함을 비롯하여 저금통과 사진꽂이, 거울 등의 기능을 탁상용 달력의 공간을 최대한 활용하여 비좁은 책상의 공간을 효율적으로 사용하도록 다기능 탁상용 달력을 제공하고, 어지럽던 책상을 깨끗하게 정리할 수 있는 구조를 갖도록 하기위한 것이다.

고안의 구성 및 작용

상기와 같은 목적을 달성하기 위하여 본 고안은 받침대(20)부분과, 받침대 부분과 일체로 달력을 볼 수 있도록 판형의 지지대(10)부분으로 구성 되어 있으며, 받침대(20) 부분은 구분막(25)부분에 의해서, 메모지함(21), 볼펜꽂이(22), 저금통(23)으로 구분되고, 지지대 부분은 사진꽂이(11) 부분이 있으며, 달력의 상단을 절개부분(42)으로 만들어 지지대(10)의 뒷부분에 있는 볼펜꽂이(22)를 사용하는데 있어서 불편함이 없도록 고안되었으며, 반원모양으로 만들어진 절개부분(42)의 양쪽에 달력을 고정하는 고리부분(30)에 끼워서 회전이 가능한 거울(50)을 결합하여 거울의 기능을 가지며, 거울을 필요한 각도로 조절이 가능하도록 하였다.

받침대(20)부분의 한쪽끝인 메모지함(21)의 경우는 메모지나 명함을 놓아둘 수 있으며, 이곳은 경사부분(24)을 만들어 메모지 보관에 있어서 흩어지거나 빠져나오지 않고 함속에 가지런히 넣어둘 수 있도록 하였다.

고안의 효과

기존의 탁상용 달력은 날짜와 요일을 알려주는 기능만을 제공하였으나, 본 고안의 기능은 달력 고유의 기능인 날짜와 요일을 알려주는 기능 이외에, 메모지함, 볼펜꽂이, 저금통, 사진꽂이 , 거울 등의 기능을 부가하여 하나의 탁상에서 필요로하는 사무용 기구의 상당부분을 한가지 물품으로 대체 함으로써 여러가지 사무용 기구가 어지럽게 널려있던 사무용 책상을 깔끔하게 정리하여 주는 효과가 있다.

(57) 청구의 범위

청구항 1.
달력을 전체적으로 지지해 주며, 구분막(25)으로 구분되어 메모지함(21), 볼펜꽂이(22), 저금통(23)으로 구성되어 있는 받침대(20); 받침대(20)부분과 일체로 되어 있으며, 상단에 절개부분(42)의 구조를 갖고있고 달력을 볼 수 있는 판형의 지지대(10) ; 로 구성된 다용도 탁상용 달력.

청구항 2.
청구항 1에 있어서 절개부분(42)을 이용하여, 거울지지대(52)를 고리부분(30)에 끼워서 각도조절과 회전이 가능한 거울을 추가로 구비한 것을 특징으로 하는 다용도 탁상용 달력.

청구항 3.
청구항 1에 있어서 지지대(10)에 부분에 달력의 일부를 뚫어서 사진꽂이(11) 부분에 사진을 꽂아서 사진꽂이창(41)을 통해서 볼 수 있도록 사진꽂이를 구비한 것을 특징으로 하는 다용도 탁상용 달력.

도면

도면1

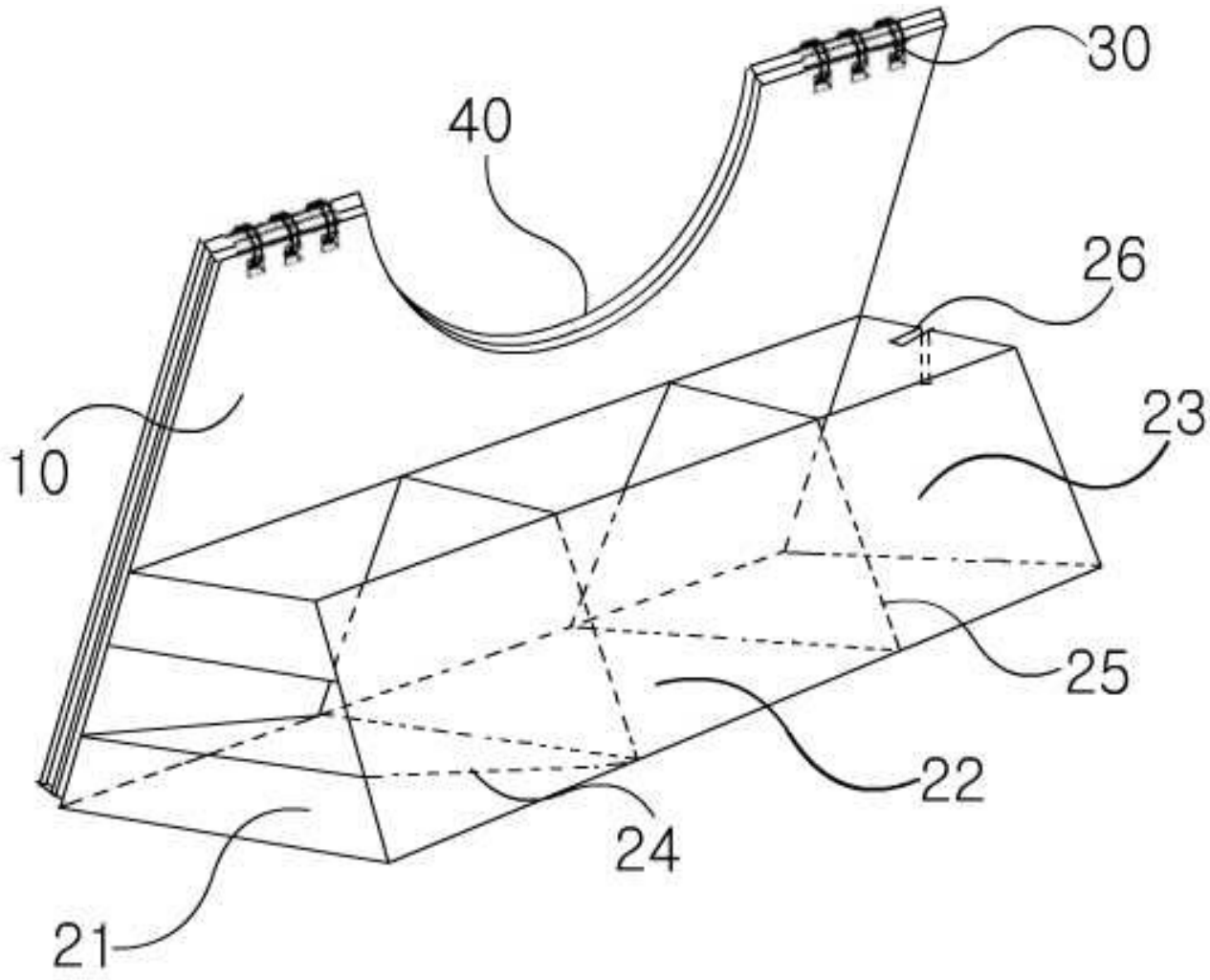

도면2

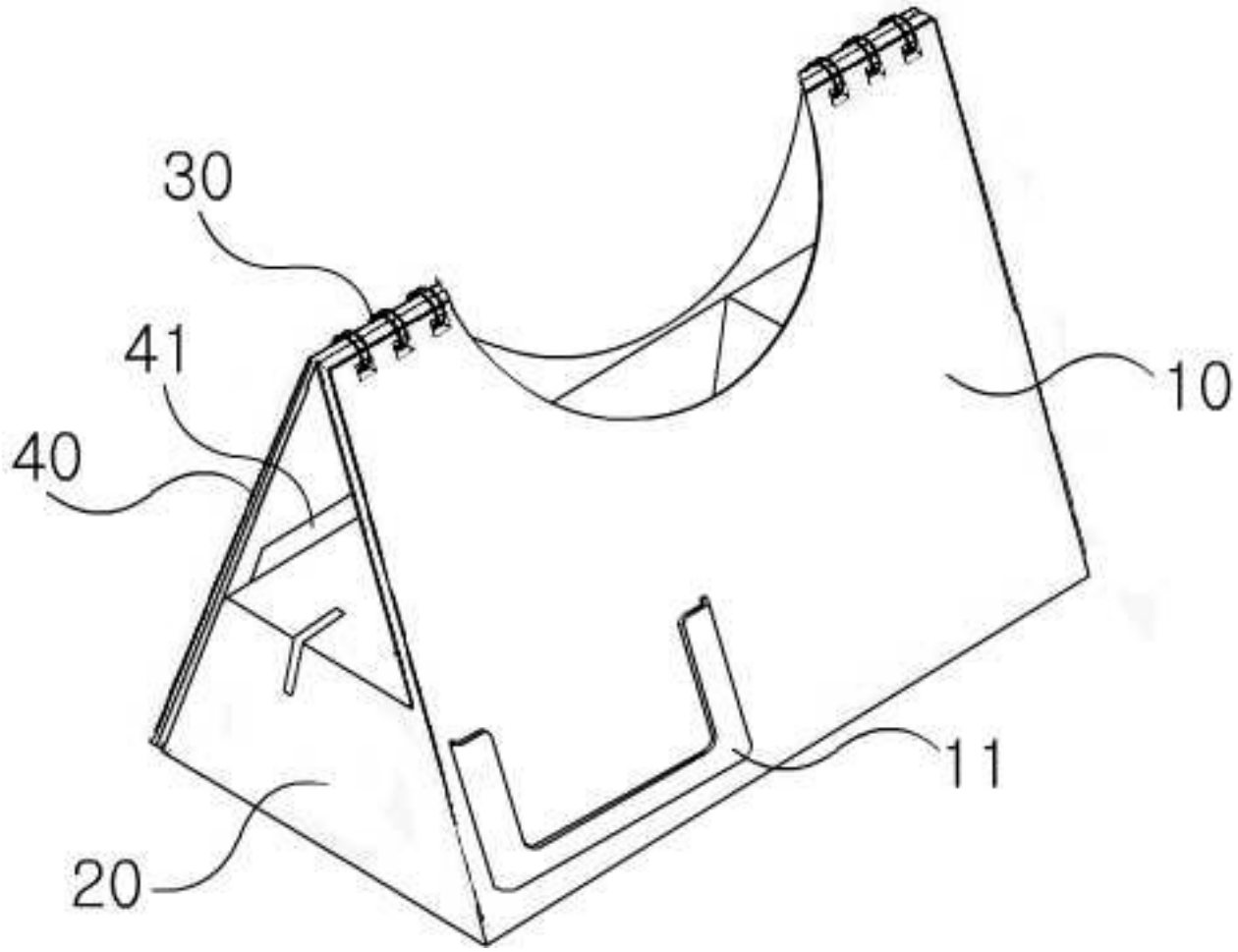

도면3

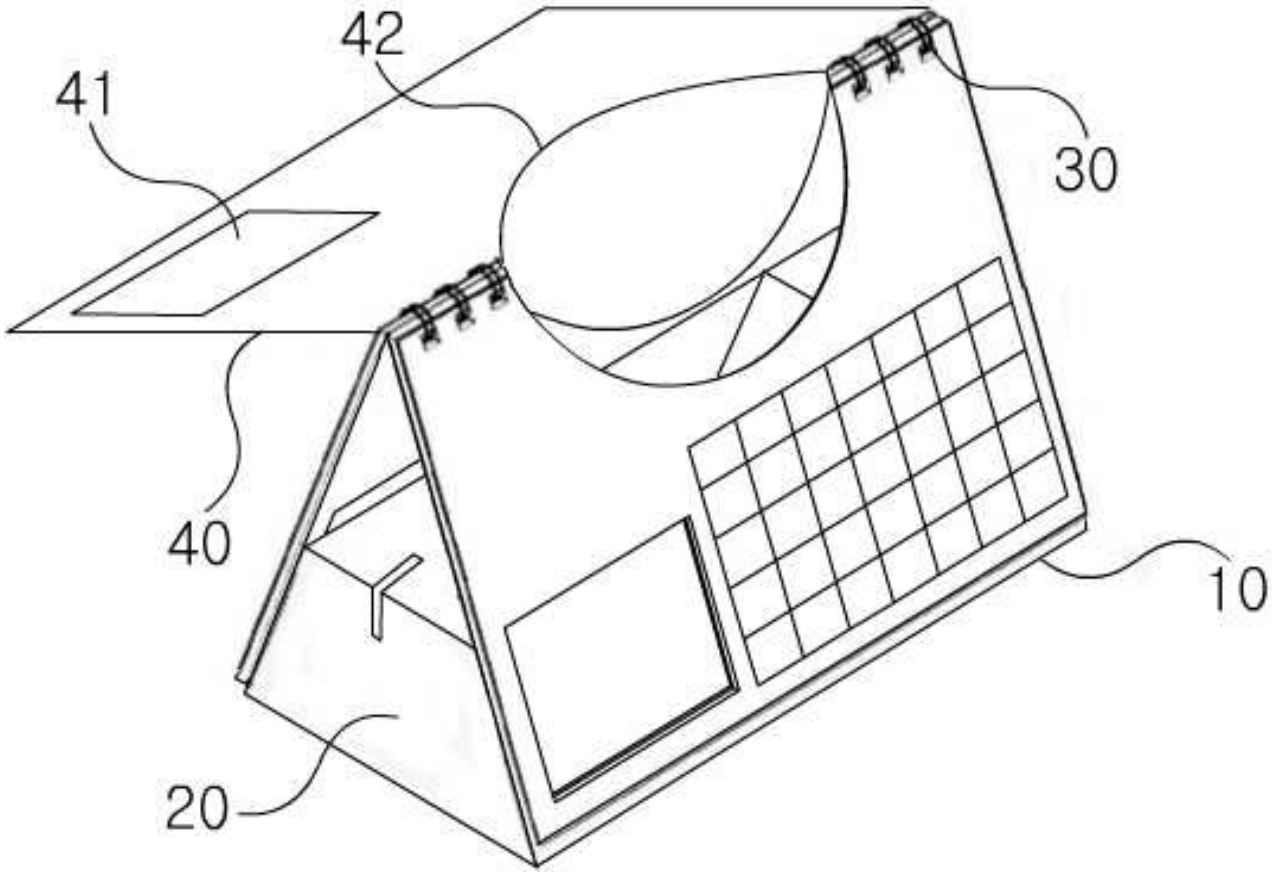

도면4

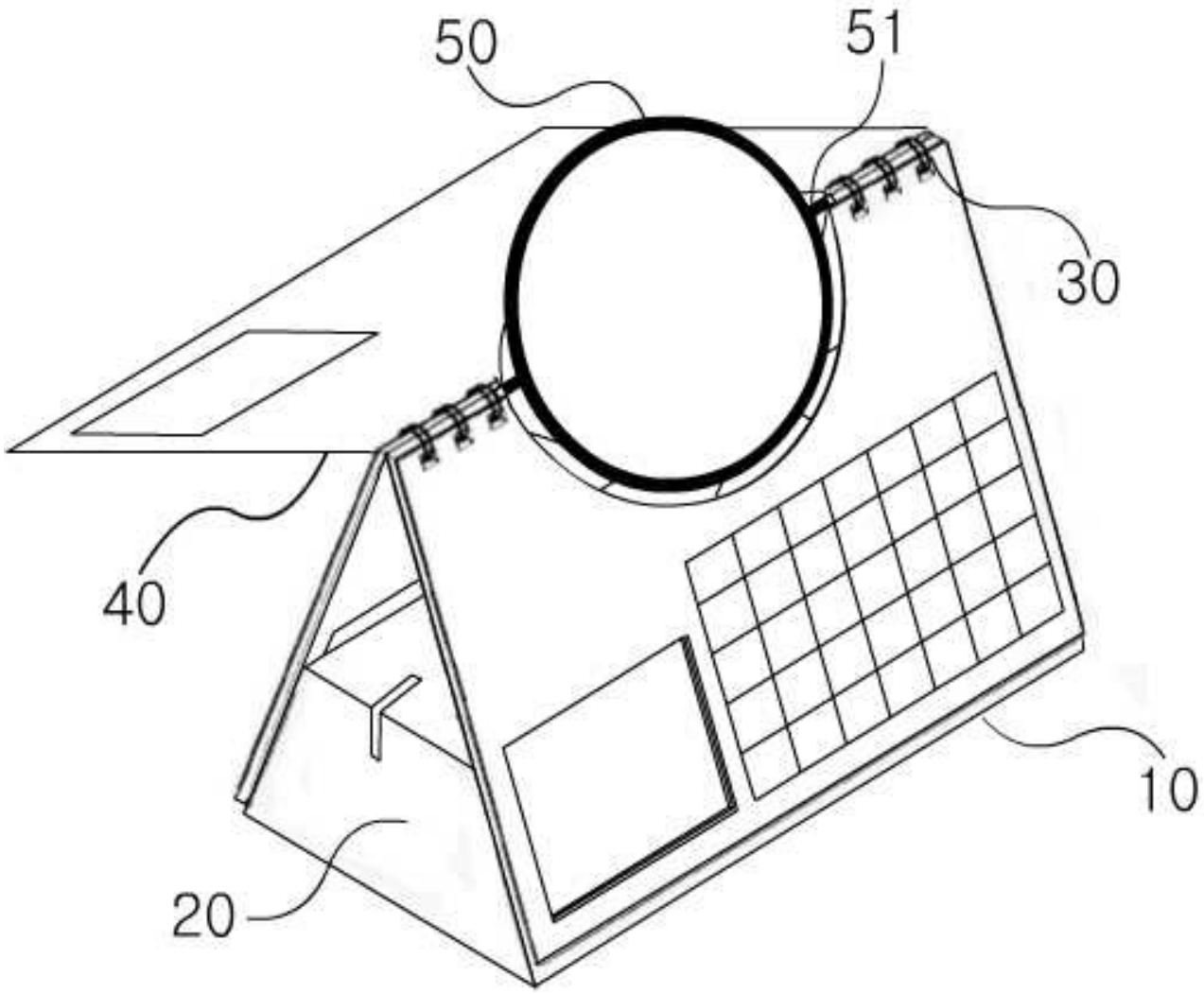

도면5

