M660383

(19)中華民國智慧財產局

(12)新型說明書公告本　**(11)證書號數：TW M660383 U**

(45)公告日： 中華民國 113 (2024) 年 09 月 11 日

(21)申請案號：113204239　　(22)申請日： 中華民國 113 (2024) 年 04 月 26 日

(51)Int. Cl.：　　***B65D85/00　(2006.01)***

(71)申請人：吳宗翰(中華民國)　(TW)

臺北市重慶南路 1 段 57 號 12 樓之 6

(72)新型創作人：吳宗翰 (TW)

(74)代理人：王榮輝

申請專利範圍項數：11 項　　圖式數：7　　共 16 頁

(54)名稱

簡易立體食材包裝袋

(57)摘要

一種簡易立體食材包裝袋，包含：一袋體，其略呈粽形，用於呈裝食材；該袋體包含：具有一上開口及一下開口的封閉性一筒體；該上開口邊緣包含兩硬性上條邊，其兩者互相封合形成一第一封合部；該下開口邊緣包含兩硬性下條邊，其兩者互相封合形成一第二封合部；當該第一封合部及該第二封合部形成時，中空的該筒體之中空空間會形成一空腔，該空腔用於容置該食材；經由上述的封合方式，該第一封合部處形成一上軸線 C，該第二封合部處形成一下軸線 D，該上軸線 C 與該下軸線 D 不平行，因此當該上開口及該下開口封合時自然形成立體空間；應用簡便的袋裝形式，僅需兩個邊即形成一立體空間，其結構簡單便利、易於製造且節省生產成本。

指定代表圖：

符號簡單說明：

1:袋體

20:第一封合部

22:第二封合部

35:空腔

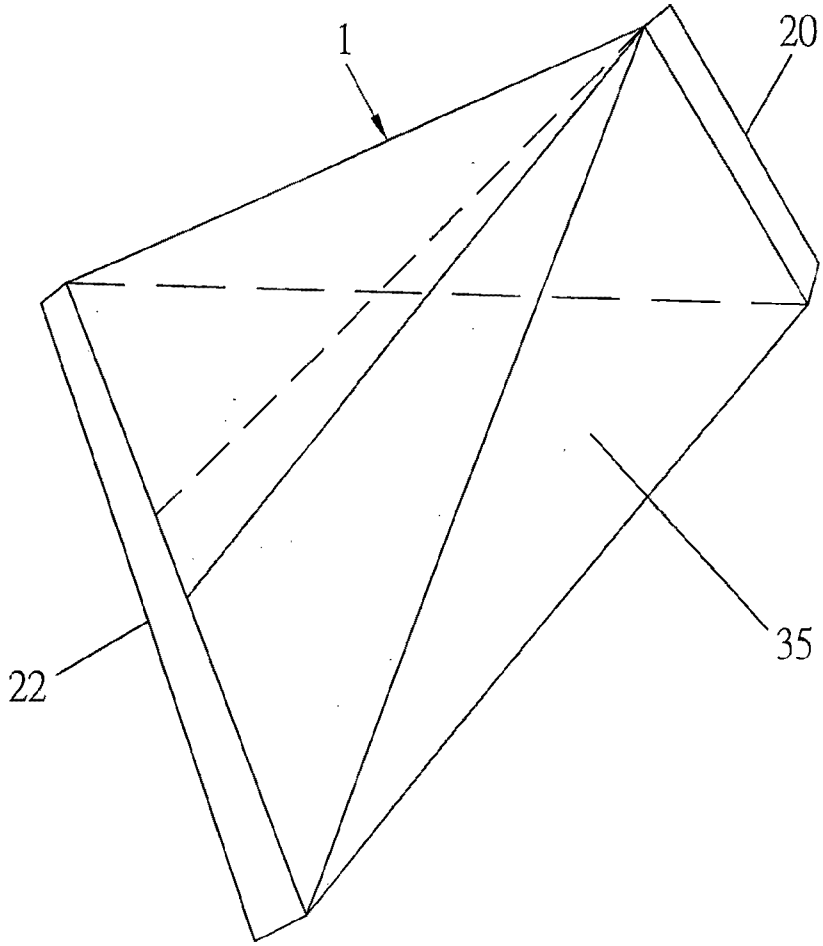

圖1

公告本

M660383

新型摘要

【新型名稱】(中文/英文)

簡易立體食材包裝袋

【中文】

一種簡易立體食材包裝袋，包含：一袋體，其略呈粽形，用於呈裝食材；該袋體包含:具有一上開口及一下開口的封閉性一筒體；該上開口邊緣包含兩硬性上條邊，其兩者互相封合形成一第一封合部；該下開口邊緣包含兩硬性下條邊，其兩者互相封合形成一第二封合部；當該第一封合部及該第二封合部形成時，中空的該筒體之中空空間會形成一空腔，該空腔用於容置該食材；經由上述的封合方式，該第一封合部處形成一上軸線C，該第二封合部處形成一下軸線D，該上軸線C與該下軸線D不平行，因此當該上開口及該下開口封合時自然形成立體空間；應用簡便的袋裝形式，僅需兩個邊即形成一立體空間，其結構簡單便利、易於製造且節省生產成本。

【代表圖】

【本案指定代表圖】：圖1。

【本代表圖之符號簡單說明】：

1 袋體

20 第一封合部

22 第二封合部

35 空腔

新型專利說明書

（本說明書格式、順序，請勿任意更動）

【新型名稱】（中文/英文）

簡易立體食材包裝袋

【技術領域】

本創作係有關於包裝袋，尤其是一種簡易立體食材包裝袋。

【先前技術】

市面上的食材常以裝在袋內的形式銷售，消費者在購買食材時，往往因為其包裝的關係需要一次大量購買包裝內的食材，但若是自行在外租屋的上班族、或是人口少的家庭，在購買食材時若每次都需要如此大量購買，常會因為食用不完導致食物腐敗。

尤其是像蒜頭這種容易受潮發芽的農產品，市售的大蒜往往是裝在一網格袋中，該網格袋中往往裝了數顆的大蒜，但此數量往往對自行在外租屋的上班族、或是人口少的家庭會有食材用不完顧慮，實屬不便。

再者市售的簡易立體食材包裝袋除了應用保鮮膜包覆保麗龍盤的形式外，也有以塑膠袋裝袋方式去儲存包裝食物，但此種完全密閉方式容易因包裝時，濕氣或是黴菌跑進包裝內，導致食材受潮發霉腐敗，該食物即不可食用，相當浪費也不符合經濟效應。又或者是市售的簡易立體食材包裝袋需要至少三個邊才可形成一完整置物空間的包裝袋，其製造過程較為繁雜且耗成本。

因此創作人希望藉由開發一種簡易小巧形式的包狀袋，使得內部可裝有適量的食材，且其包裝袋可應用特殊設計使得袋內可以保持通風也不至

於讓小蟲進入。且相對於傳統的網袋包裝，本案的包裝袋與網袋包裝袋重量相同，且為三封袋，不需經由人工秤重後再扣釘封住開口，且網袋包裝在開封時不易拆除導致使用上有相當多的不便。

故本案希望提出一種嶄新的簡易立體食材包裝袋，以解決上述先前技術上的缺陷。

【新型內容】

所以本創作的目的係為解決上述習知技術上的問題，本創作中提出一種簡易立體食材包裝袋，係應用簡便的袋裝形式，僅需三個邊即可形成一立體空間，其結構簡單便利、易於製造且節省生產成本，可將食材如蒜米、辣椒等裝在小巧的袋內並販售，因此當消費者有需求時，不必再買一大袋的食材，僅需依照需求購買裝在該簡易立體食材包裝袋的食材，不用再擔心食材使用不完而有浪費或是食材擺放太久導致發霉腐敗的狀況，同時達到減少食物浪費也提高經濟效益的效果。且相較於習知的舊網袋包裝更便利且可自動化生產。

為達到上述目的本創作中提出一種簡易立體食材包裝袋，包含：一袋體，其略呈粽形，用於呈裝食材；該袋體包含:具有一上開口及一下開口的封閉性一筒體；該上開口邊緣包含兩硬性上條邊，其兩者互相封合形成一第一封合部；該下開口邊緣包含兩硬性下條邊，其兩者互相封合形成一第二封合部；因此當該上開口及該下開口封合形成該第一封合部及該第二封合部時，中空的該筒體之中空空間會形成一空腔，整體形成粽形且中空的該袋體；其中該空腔用於容置該食材；經由上述的封合方式，該第一封合部處形成一上軸線C，該第二封合部處形成一下軸線D，該上軸線C與該下

軸線D不平行，因此當該上開口及該下開口封合時自然形成立體空間；應用簡便的袋裝形式，僅需兩個邊即形成一立體空間，其結構簡單便利、易於製造且節省生產成本。

本案也可在該上開口151及該下開口152之間形成一背封後軸線E(如圖3)，以形成該筒體。

由下文的說明可更進一步瞭解本創作的特徵及其優點，閱讀時並請參考附圖。

【圖式簡單說明】

圖1顯示本案之結構圖。

圖2顯示本案之該筒體結構圖。

圖3顯示本案之結構圖，其中該上開口呈密封狀態。

圖4顯示本案之結構圖，其中該下開口呈密封狀態。

圖5顯示本案之實施例。

圖6顯示本案之實施例。

圖7顯示本案之組裝示意圖。

【實施方式】

茲謹就本案的結構組成，及所能產生的功效與優點，配合圖式，舉本案之一較佳實施例詳細說明如下。

請參考圖1至圖7所示，顯示本創作之簡易立體食材包裝袋，包含：

一袋體1，其略呈粽形，用於呈裝食材5(如圖4)。其小巧便利的外型可以使得消費者按照所需的量購買相關的食材，而不需購買原包裝袋內所承裝的大量食材，導致食用不完而腐敗過期。其中該袋體1內可裝有農產品，

如蒜米、蒜頭、辣椒等。

其中該袋體1包含:

具有一上開口151及一下開口152的封閉性一筒體15(如圖2)。

如圖7所示，該上開口151邊緣包含兩硬性上條邊11、12，其兩者互相封合形成一第一封合部20(如圖3)。如圖7，該上開口151斜線所示之該硬性上條邊11、12，其兩者封合方向係沿者A-A’ 虛線封合。

如圖1及圖7所示，該下開口152邊緣包含兩硬性下條邊13、14，其兩者互相封合形成一第二封合部22，如圖7，該下開口152斜線所示之該硬性下條邊13、14，其兩者封合方向係沿者B-B’ 虛線封合。

因此當該上開口151及該下開口152封合形成該第一封合部20及該第二封合部22時，中空的該筒體15之中空空間會形成一空腔35，整體形成粽形且中空的該袋體1。其中該空腔35可用於容置該食材5。

如圖4所示，經由上述的封合方式，該第一封合部20處形成一上軸線C，該第二封合部22處形成一下軸線D，該上軸線C與該下軸線D不平行，因此當該上開口151及該下開口152封合時可以自然形成立體空間(即該空腔35)。較佳者該上軸線C與該下軸線D略呈90度，此時的該空腔35達到最大體積。

其中該硬性下條邊13、14可以打開及封合，以將該下開口152打開及封閉。或是該硬性下條邊13、14為長閉狀態，而使得本案之袋體1形成具有單一開口的袋體。

圖中各該條邊之間的空隙僅作為圖示說明使用，實際使用上並不存在該空隙。

該第一封合部20或該第二封合部22的封合方式係可應用黏貼、夾鏈、加

熱封口、滑鎖(軌)式等方式封合，只要可以使該第一封合部20或該第二封合部22緊密封合的方式均在本案的範圍內。

如圖6所示，在本案的一實施例中，該第一封合部20及該第二封合部22係以加熱封口的方式封合，其邊緣具有至少一鋸齒部25，該鋸齒部25用於使消費者易於撕開該袋體1。

本案尚可包含:

多個穿孔30位在該袋體1上，該多個穿孔30用於保持袋內乾燥及通風，避免因製作時有濕氣或黴菌等進入袋內，而將濕氣或黴菌等悶在袋內導致該食材5腐敗發霉(如圖5)。

該袋體1係選自透明的塑膠材質，讓消費者清楚知道該袋體1內承裝的該食材5為何，也可讓消費者檢查該袋體1內承裝的該食材5之新鮮狀況。

該袋體1上可印刷相關文字或圖案，除了可達到豐富的視覺效果，也可讓消費者清楚知道該袋體1內的該食材5為何。

應用上述結構所形成的該袋體1，其形成該空腔35的方式簡單便利、易於製造且因所需製材相當的少，所以也可達到節省生產成本的效果，且亦可將常需使用的該食材5 (如蒜米、辣椒等)置入該袋體1內，因此使用時僅需將該袋體1的封合處打開，即可取出該食材5作相對應的烹飪，相當方便實用。

本案的優點為應用簡便的袋裝形式，僅需三個邊即可形成一立體空間，其結構簡單便利、易於製造且節省生產成本，可將食材如蒜米、蒜頭、辣椒等裝在小巧的袋內並販售，因此當消費者有需求時，不必再買一大袋的食材，僅需依照需求購買裝在該簡易立體食材包裝袋的食材，不用再擔

心食材使用不完而有浪費或是食材擺放太久導致發霉腐敗的狀況，同時達到減少食物浪費也提高經濟效益的效果。且相較於習知的舊網袋包裝更便利且可自動化生產。

綜上所述，本案人性化之體貼設計，相當符合實際需求。其具體改進現有缺失，相較於習知技術明顯具有突破性之進步優點，確實具有功效之增進，且非易於達成。本案未曾公開或揭露於國內與國外之文獻與市場上，已符合專利法規定。

上列詳細說明係針對本創作之一可行實施例之具體說明，惟該實施例並非用以限制本創作之專利範圍，凡未脫離本創作技藝精神所為之等效實施或變更，均應包含於本案之專利範圍中。

【符號說明】

1	袋體	C	上軸線
5	食材	D	下軸線
11	硬性上條邊	E	背封後軸線
12	硬性上條邊		
13	硬性下條邊		
14	硬性下條邊		
15	筒體		
20	第一封合部		
22	第二封合部		
25	鋸齒部		
30	穿孔		
35	空腔		
151	上開口		
152	下開口		

申請專利範圍

1. 一種簡易立體食材包裝袋，包含：

一袋體，其略呈粽形，用於呈裝食材；該袋體包含:

具有一上開口及一下開口的封閉性一筒體；

該上開口邊緣包含兩硬性上條邊，其兩者互相封合形成一第一封合部；

該下開口邊緣包含兩硬性下條邊，其兩者互相封合形成一第二封合部；

因此當該上開口及該下開口封合形成該第一封合部及該第二封合部時，中空的該筒體之中空空間會形成一空腔，整體形成粽形且中空的該袋體；其中該空腔用於容置該食材；

經由上述的封合方式，該第一封合部處形成一上軸線C，該第二封合部處形成一下軸線D，該上軸線C與該下軸線D不平行，因此當該上開口及該下開口封合時自然形成立體空間；

應用簡便的袋裝形式，僅需兩個邊即形成一立體空間，其結構簡單便利、易於製造且節省生產成本。

2.如申請專利範圍第1項所述之簡易立體食材包裝袋，其中該袋體內裝有農產品。

3.如申請專利範圍第1項所述之簡易立體食材包裝袋，其中該袋體內裝有蒜米、蒜頭、辣椒等。

4.如申請專利範圍第1項所述之簡易立體食材包裝袋，其中該上軸線C與該下軸線D略呈90度。

5.如申請專利範圍第1項所述之簡易立體食材包裝袋，其中該硬性上條邊及該硬性下條邊可打開及封合，以將該上開口及該下開口打開及封閉。

6.如申請專利範圍第1項所述之簡易立體食材包裝袋，其中該硬性下條邊為長閉狀態，而使得該袋體形成具有單一開口的袋體。

7.如申請專利範圍第1項所述之簡易立體食材包裝袋，其中該第一封合部或該第二封合部的封合方式係選自黏貼、夾鏈、加熱封口、滑鎖、滑軌式等方式封合。

8.如申請專利範圍第1項所述之簡易立體食材包裝袋，其中該第一封合部及該第二封合部之邊緣具有至少一鋸齒部用於使消費者易於撕開該袋體。

9.如申請專利範圍第1項所述之簡易立體食材包裝袋，尚包含:多個穿孔位在該袋體上，用於保持袋內乾燥及通風，避免因製作時有濕氣或黴菌等進入袋內，而將濕氣或黴菌等悶在袋內導致該食材腐敗發霉。

10.如申請專利範圍第1項所述之簡易立體食材包裝袋，其中該袋體係選自透明的塑膠材質，讓消費者清楚知道該袋體內承裝的該食材為何，也讓消費者檢查該袋體內承裝的該食材之新鮮狀況。

11.如申請專利範圍第1項所述之簡易立體食材包裝袋，其中該袋體上印刷相關文字或圖案，達到豐富的視覺效果，也讓消費者清楚知道該袋體內的該食材為何。

圖式

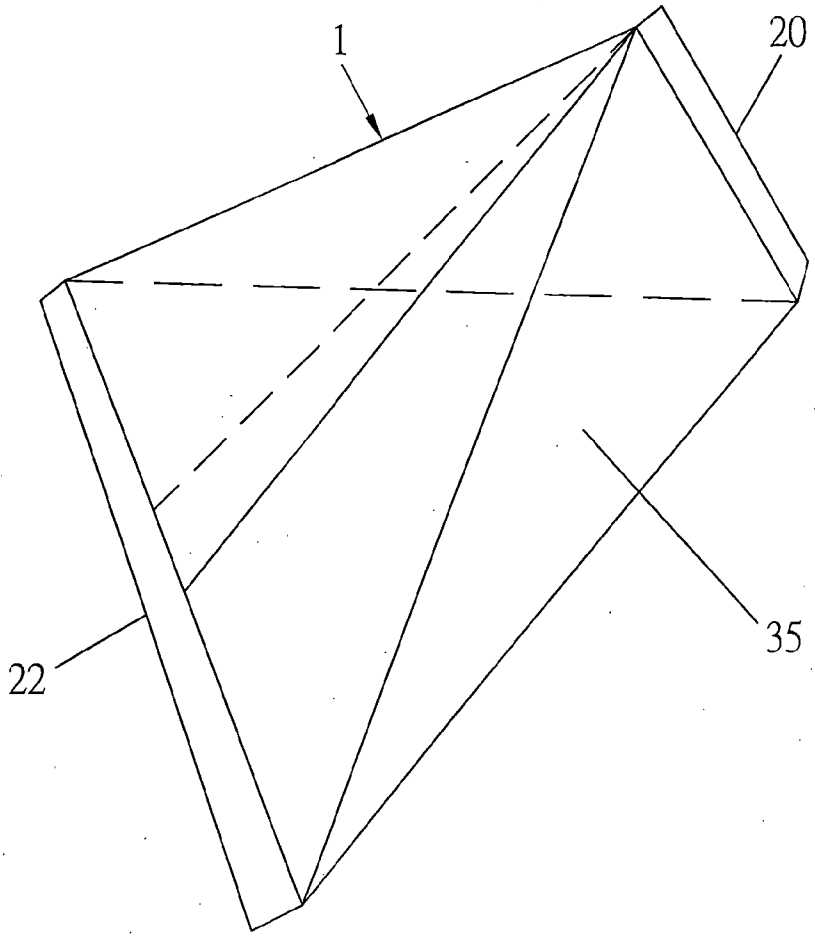

圖1

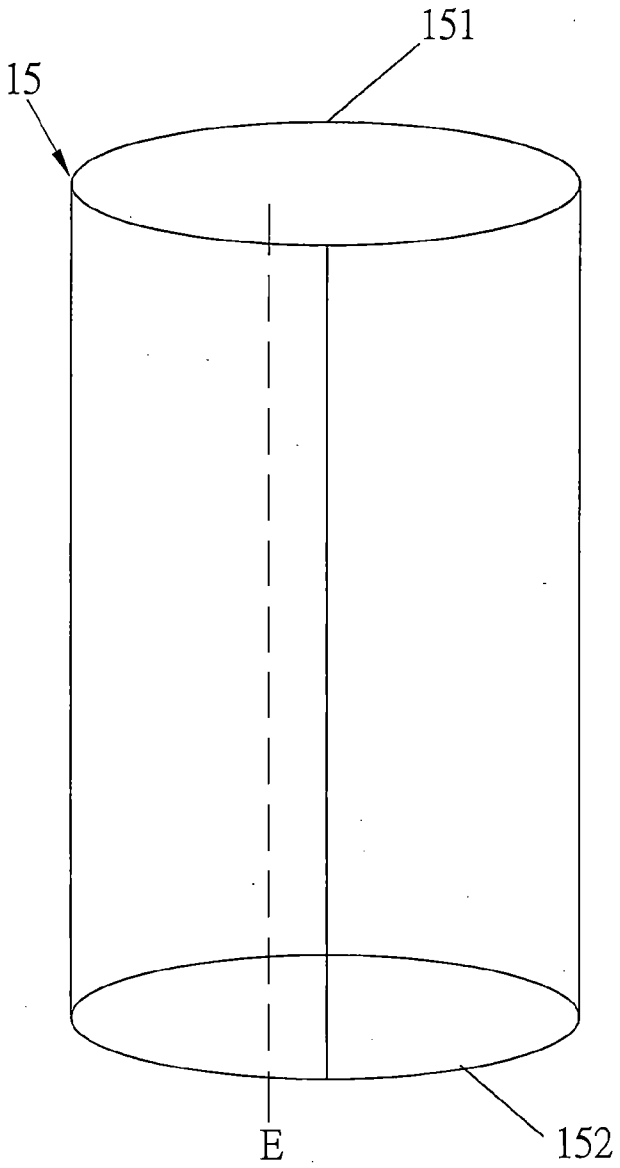

圖2

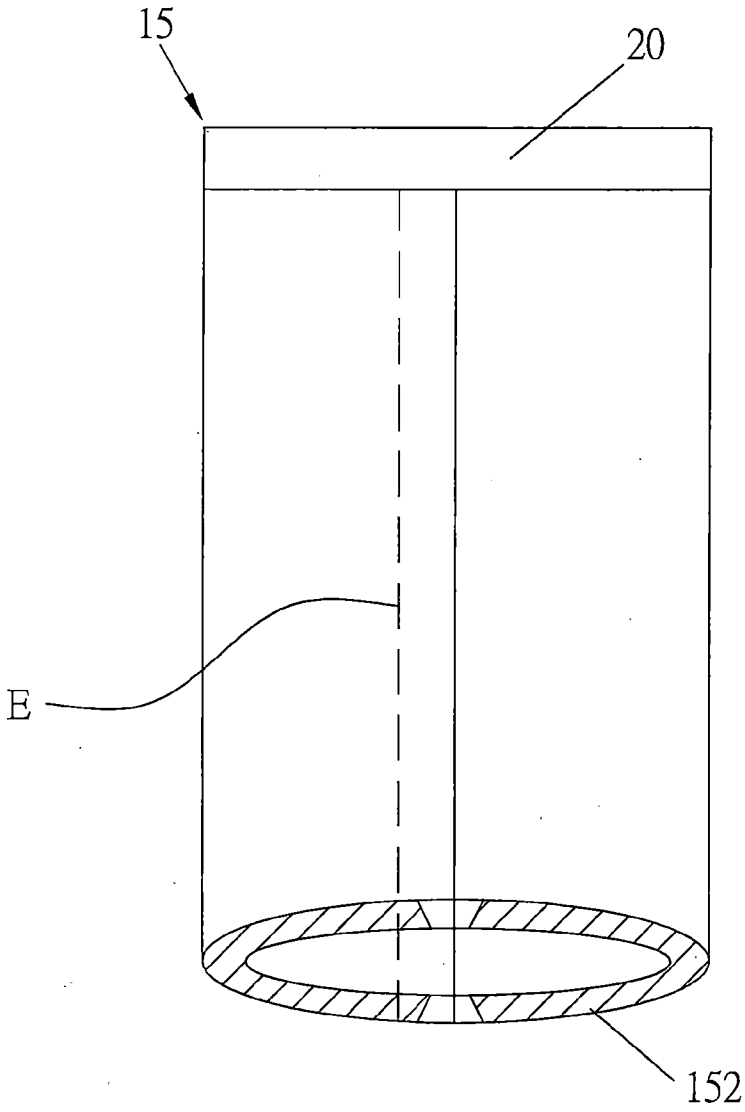

圖3

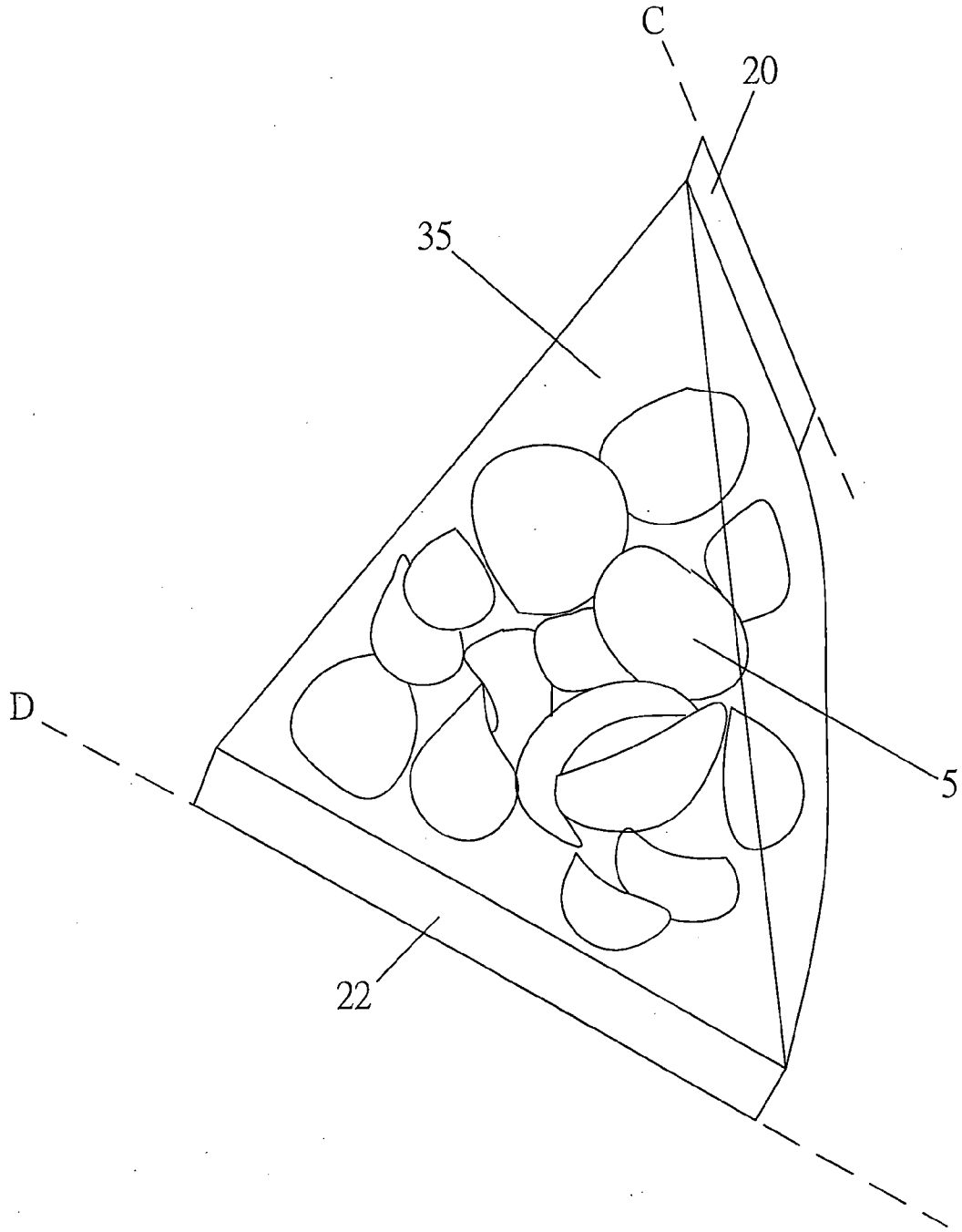

圖4

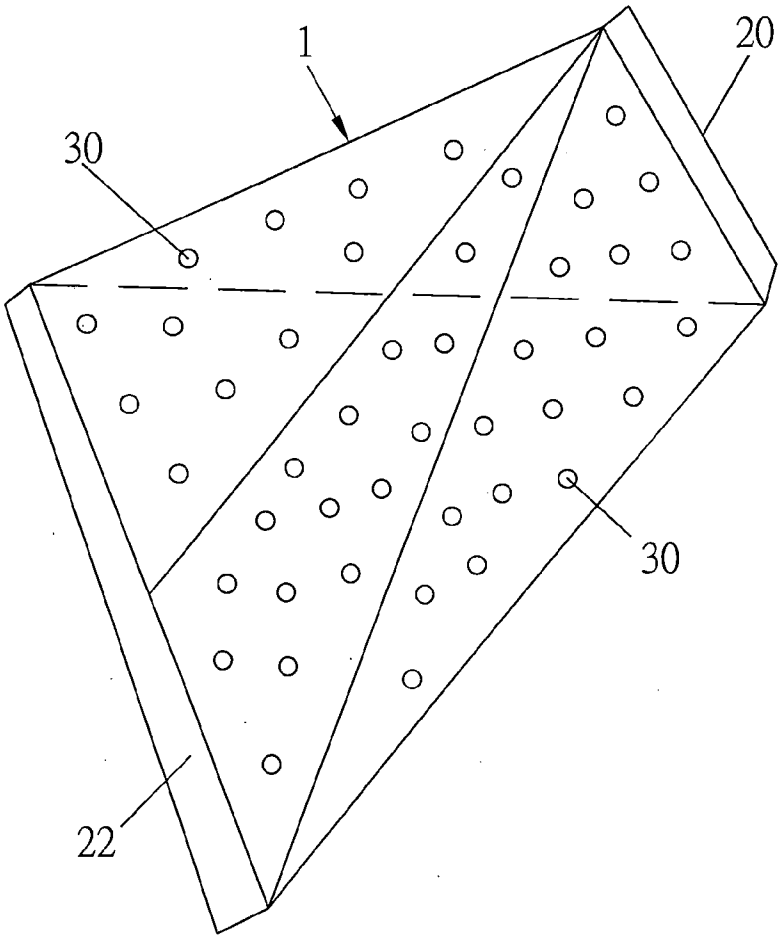

圖5

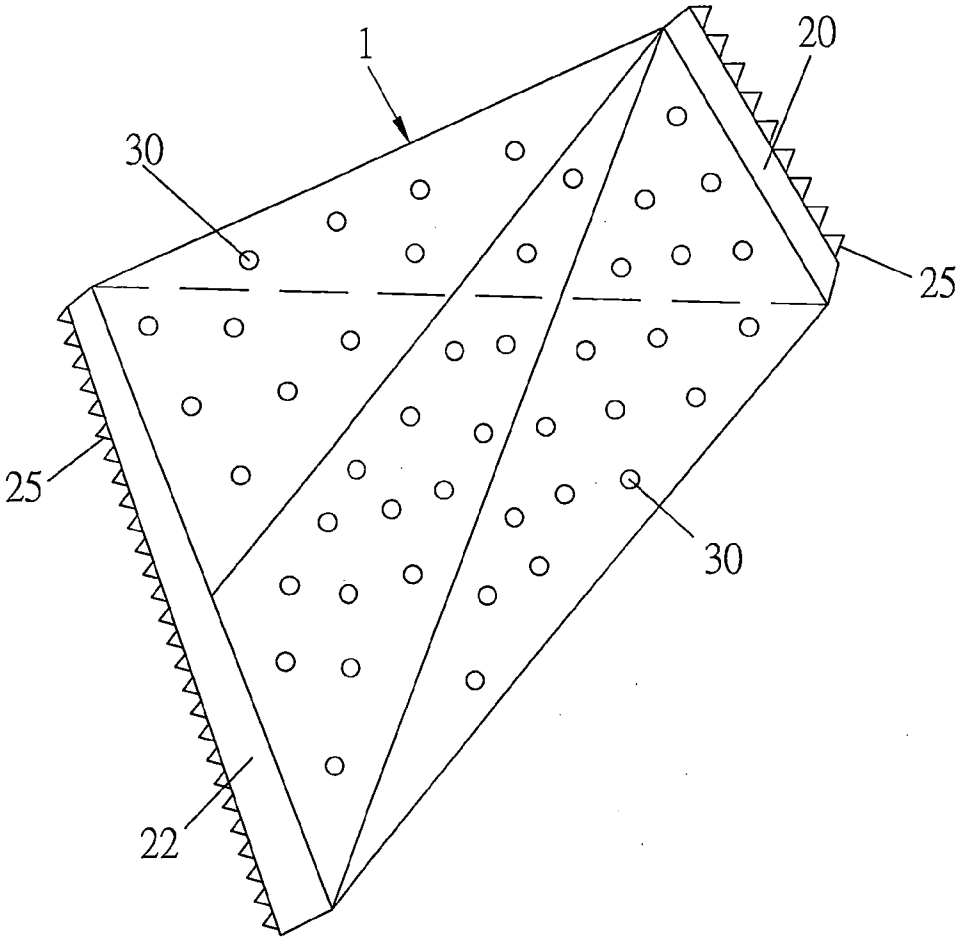

圖6

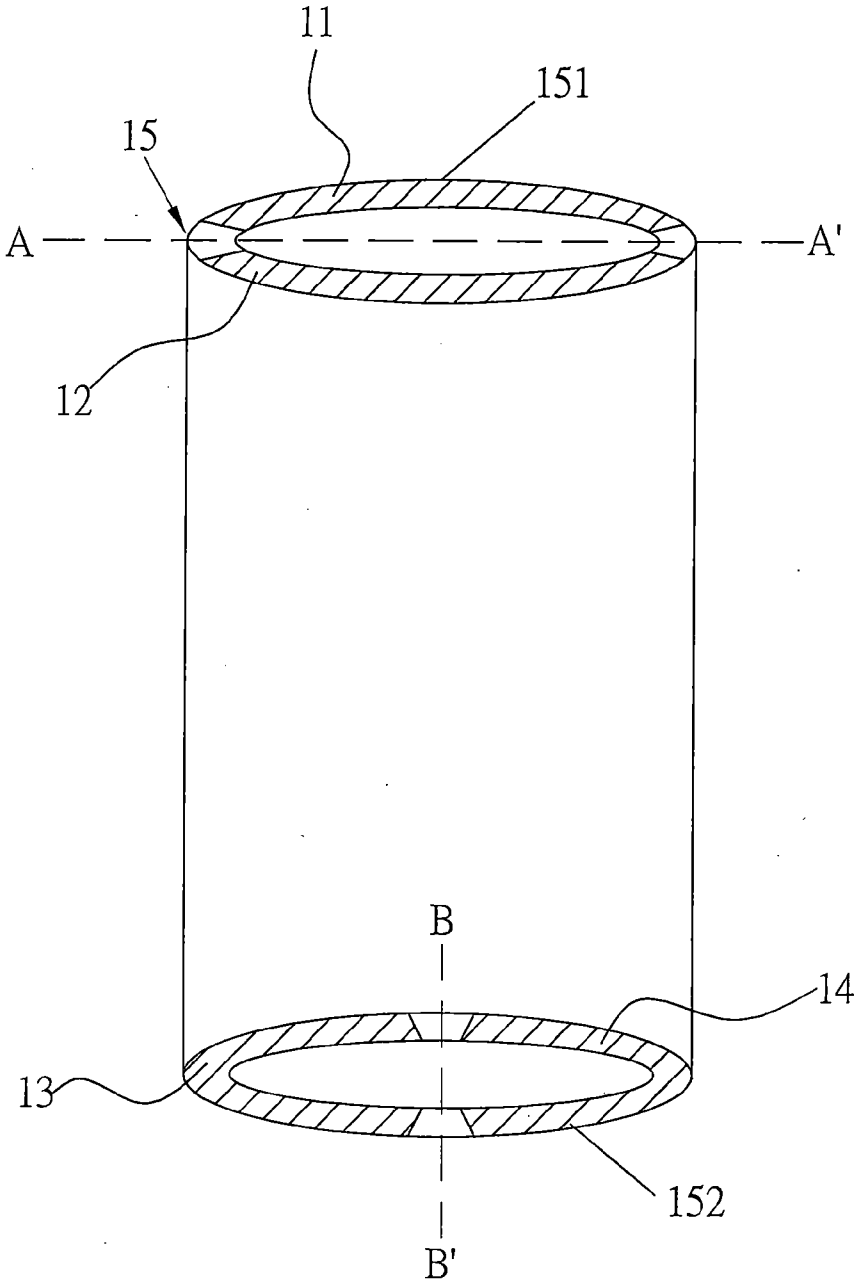

圖7