【公報種別】特許法第１７条の２の規定による補正の掲載
【部門区分】第２部門第４区分
【発行日】平成23年1月27日(2011.1.27)

【公開番号】特開2008-265153(P2008-265153A)
【公開日】平成20年11月6日(2008.11.6)
【年通号数】公開・登録公報2008-044
【出願番号】特願2007-111624(P2007-111624)
【国際特許分類】
Ｂ４１Ｆ　35/00　　(2006.01)
Ｂ４１Ｆ　15/12　　(2006.01)
【ＦＩ】
Ｂ４１Ｆ　35/00　　Ｃ
Ｂ４１Ｆ　15/12　　Ａ

【手続補正書】
【提出日】平成22年12月6日(2010.12.6)
【手続補正１】
【補正対象書類名】明細書
【補正対象項目名】００３２
【補正方法】変更
【補正の内容】
【００３２】
クリーナヘッド６７の図７における左端側には、クリーナヘッド６７の内部と連通し、円筒状をなす連通管６７２が一体に設けられている。この連通管６７２は、クリーナヘッド６７の左端部下面から鉛直方向に延びた後、水平方向（図７の左側）に向きを変え、側壁６０２に貫通する貫通孔６０７を通過してクリーナユニット６０の外部に延びる形態をなしている。クリーナヘッド６７が下端位置にあるときには、図５に示すように、連通管６７２のうち水平方向に延びる部分（本発明の「円筒管」に相当する。）と貫通孔６０７の内周面との間に所定のクリアランスＳが設けられている。このクリアランスＳはクリーナヘッド６７が上端位置にあるときに、連通管６７２の外周面と貫通孔６０７の内周面とが干渉しないように設定されている。尚、連通管６７２の水平部分は、クリーナユニット６０が基台１１上のＹ方向ガイドレール３４上に設置された状態では、クリーナユニット６０の移動方向（Ｙ軸方向）と交差する方向（Ｘ軸方向）に延びる形態をなしている。
【手続補正２】
【補正対象書類名】図面
【補正対象項目名】図５
【補正方法】変更
【補正の内容】

【図５】

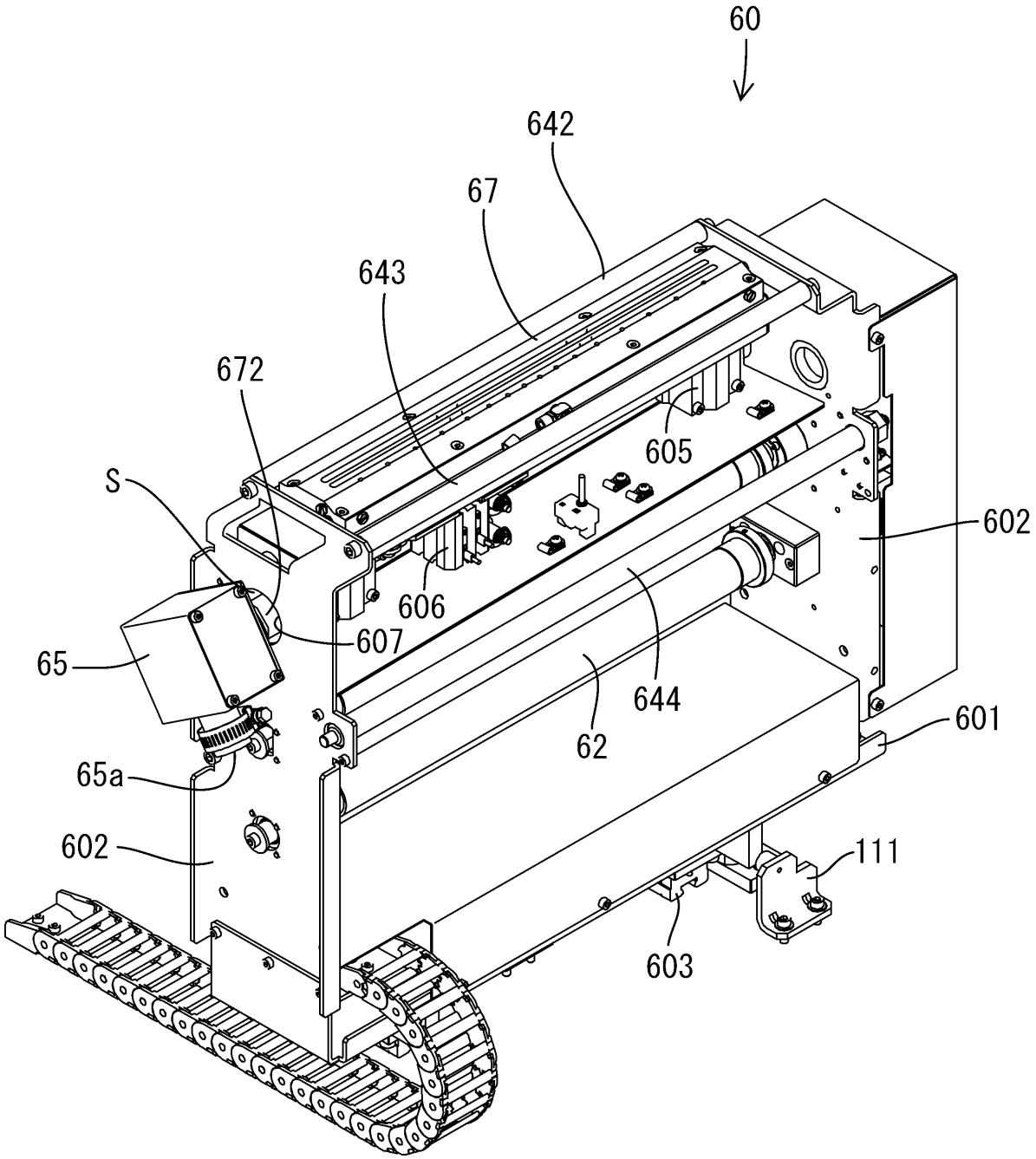

【手続補正３】
【補正対象書類名】図面
【補正対象項目名】図７
【補正方法】変更
【補正の内容】

【図７】

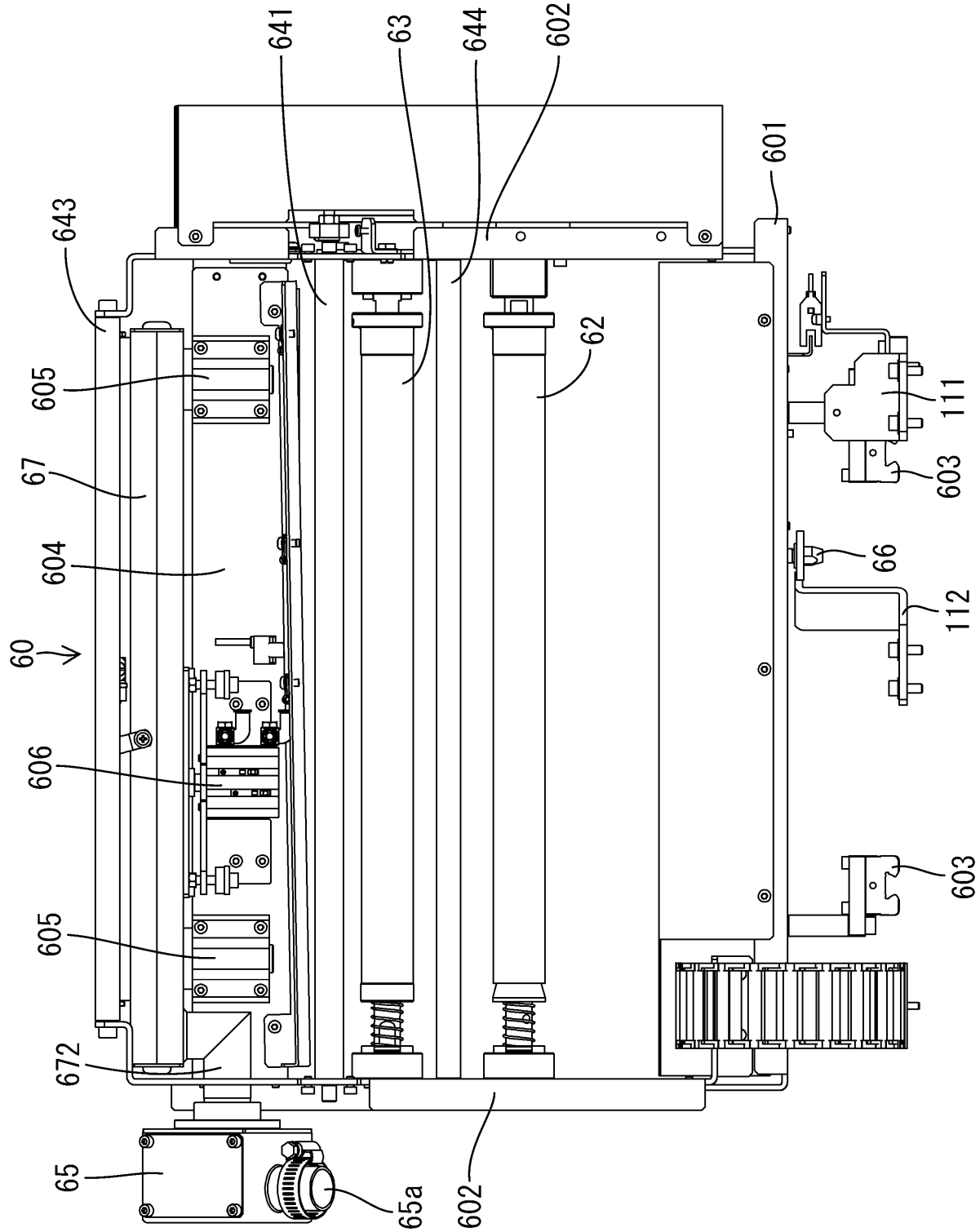
641
63
644
602
601
643
62
605
111
67
603
604
66
112
60
606
603
605
672
65
65a
602