(19)中华人民共和国国家知识产权局

(12)发明专利申请

(10)申请公布号 CN 107713704 A
(43)申请公布日 2018.02.23

(21)申请号 201610655463.0

(22)申请日 2016.08.11

(71)申请人 福州耕耘专利开发有限公司
地址 350015 福建省福州市马尾区马尾镇
胪头工业小区先芝路42号三号楼一层
申请人 李国水

(72)发明人 李国水

(51)Int.Cl.
A47J 27/00(2006.01)
A47J 36/04(2006.01)
A47J 36/02(2006.01)
A47J 36/24(2006.01)
A47J 36/00(2006.01)
H05B 6/12(2006.01)
H05B 6/36(2006.01)

权利要求书1页 说明书3页 附图1页

(54)发明名称

内外双重套置电感应加热锅

(57)摘要

本发明公开了一种双重套置电感应加热锅，由外锅、内锅、电磁感应线圈盘、座盘组成，其特征在于：非金属材质的外锅内中联接一所述的金属材质的内锅，外锅的下底联接的所述的电磁感应线圈盘接通电路时，感应电流直接作用于内锅的底上并产生涡流，令锅底迅速发热，达到加热食品，同步段内锅的外体热量传导外锅内的物体也被加热，即构成了内外双重套置的加热锅。本发明的双重套置电感应加热锅与已有的技术相比，其结构简单、安全可靠，不仅实现内锅及外锅同时双重使用，而且外锅具有良好的保温性能，和内锅感应加热效率高的特点，其节能性强，具有显而易见的有益效果。

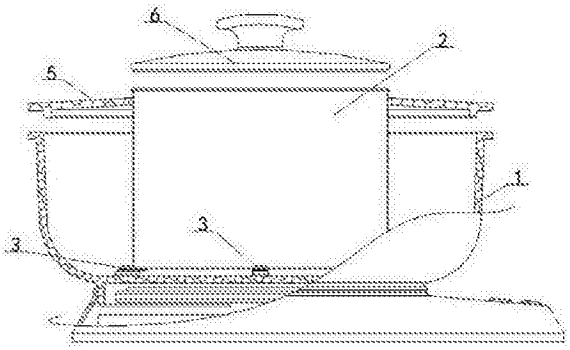

CN 107713704 A

1.一种双重套置电感应加热锅，由外锅、内锅、电磁感应线圈盘、座盘组成，其特征在于：非金属材质的外锅内中联接一所述的金属材质的内锅，外锅的下底联接的所述的电磁感应线圈盘接通电路时，感应电流直接作用于内锅的底上并产生涡流，令锅底迅速发热，达到加热食品，同步段内锅的外体热量传导外锅内的物体也被加热，即构成了内外双重套置的加热锅；

所述的外锅是陶瓷类非金属材质制作、形类砂锅状，上口部设锅盖或设套置锅盖，外锅的下底围裙圈套，外锅的内底平面上均布有设定数的凸出底平面的联体扣座；

所述的内锅是金属制作，上口部设小锅盖或不设盖，内锅的下平底向外延展的均布设定数的联体扣片，所述的内锅通过下平底上的联体扣片卡接在外锅内底的联体扣座上并构成和外锅的联接；

所述的电磁感应线圈盘是电磁炉感应加热电路的线圈盘，电磁感应线圈盘固接在外锅的下底围裙边圈套的圈套中，并且电磁感应线圈盘的盘面和内锅的锅底保持6mm～18mm间的距离；

所述的座盘设置为外锅的底座，座盘内装接有电磁炉感应加热线圈的控制电路板，和外锅下底围裙边圈中的电磁感应线圈盘电连接，座盘通过其上端面的接口套接在外锅的下底围裙圈套上构成和外锅体的联结；

所述的双重套置电感应加热锅其构成：接通电路的电磁感应线圈盘其感应电流直接作用于内锅的底上并产生涡流，令锅底迅速发热，达到加热食品的目的，内锅被加热的同步，内锅的热量传导外锅内的物体也被加热，即构成了内外双重套置的加热锅。

内外双重套置电感应加热锅

技术领域

[0001] 本发明涉及一种家居的生活用具，具体的说是一种内外双重套置电感应加热锅。

背景技术

[0002] 民以食为天，随着社会的进步和人们生活水平的提高，原来少数人奢侈享福的火锅器具现时代成了百姓的家常用具，也随着人们对生活中美食的不断升级挖掘，人们不再满足原始炭烧烟筒式的锅具、现时代也发展了多样性，有电加热的，电磁炉加热的，酒精炉加热的各种鸳鸯火锅，子母锅，多味锅等火锅具；但是上述锅具整体的多为金属制造，外锅体散热快容易烫手，内锅保温差、浪费资源，因此新的内外双重套置电感应加热锅有待我们去发现和开发。

发明内容

[0003] 为了克服现有技术的不足，本发明的目的是要设计一种结构相对简单、并且环保节能，其外锅为陶瓷制作的类砂锅、但不加热，内锅为导磁金属制作，砂锅外底部上联接电感应加热线圈加热内锅，以实现内锅及外锅均能同时使用且外锅保温性能好，内锅感应加热效率高、节能性强。

[0004] 本发明解决其技术问题所采用的技术方案及其产品是一种双重套置电感应加热锅，

由外锅、内锅、电磁感应线圈盘、座盘组成，其特征在于：非金属材质的外锅内中联接一所述的金属材质的内锅，外锅的下底联接的所述的电磁感应线圈盘接通电路时，感应电流直接作用于内锅的底上并产生涡流，令锅底迅速发热，达到加热食品，同步段内锅的外体热量传导外锅内的物体也被加热，即构成了内外双重套置的加热锅。

[0005] 所述的外锅是陶瓷类非金属材质制作、形类砂锅状，上口部设锅盖或设套置锅盖，外锅的下底围裙圈套，外锅的内底平面上均布有设定数的凸出底平面的联体扣座。

[0006] 所述的内锅是金属制作，上口部设小锅盖或不设盖，内锅的下平底向外延展的均布设定数的联体扣片，所述的内锅通过下平底上的联体扣片卡接在外锅内底的联体扣座上并构成和外锅的联接。

[0007] 所述的电磁感应线圈盘是电磁炉感应加热电路的线圈盘，电磁感应线圈盘固接在外锅的下底围裙边圈套的圈套中，并且电磁感应线圈盘的盘面和内锅的锅底保持6mm～18mm间的距离。

[0008] 所述的座盘设置为外锅的底座，座盘内装接有电磁炉感应加热线圈的控制电路板，和外锅下底围裙边圈中的电磁感应线圈盘电连接，座盘通过其上端面的接口套接在外锅的下底围裙圈套上构成和外锅体的联结。

[0009] 所述的双重套置电感应加热锅其构成：接通电路的电磁感应线圈盘其感应电流直接作用于内锅的底上并产生涡流，令锅底迅速发热，达到加热食品的目的。，内锅被加热的同步，内锅的热量传导外锅内的物体也被加热，即构成内外双重套置的加热锅；根据上述的

技术方案，本技术及其应用方法可以实现拟定的目的。

[0010] 本发明的双重套置电感应加热锅与已有的技术相比，其结构简单、安全可靠，不仅实现内锅及外锅同时双重使用，而且外锅具有良好的保温性能，和内锅感应加热效率高的特点，其节能性强，具有显而易见的有益效果。

附图说明

[0011] 以下结合附图及实施例对本发明作进一步的描述。

[0012] 图1是双重套置电感应加热锅的主体结构(单锅盖使用)示意图。

[0013] 图2是双重套置电感应加热锅的主体结构(套置锅盖和小锅盖分别使用)示意图。

[0014] 图中：1外锅，2内锅，3电磁感应线圈盘，4座盘。

具体实施方式

[0015] 请参见附图，一种双重套置电感应加热锅，主要由外锅1、内锅3、电磁感应线圈盘3、座盘4组成。

[0016] 上述的外锅1是陶瓷类非金属材质制作、形类砂锅状，口部根据需求设锅盖或设套置锅盖，外锅1的下底向下设围裙圈套层，外锅1的内底平面上均布有4个的凸出底平面的联体扣座；

上述的内锅2是富铁质的金属锅，包括可适合电磁感应加热使用的不锈钢等金属制作锅，内锅2其上口部根据需求可设小锅盖或不设盖，内锅2的下平底上向外延展的均布有4片的联体扣片，所述的内锅2通过下平底上的联体扣片卡接在外锅1内底的联体扣座上构成和外锅1的联接；上述的内锅2其上口部设小锅盖或不设盖，是指：如图2所示的，当内锅2的高度低于外锅1锅盖内，其可以共用外锅1的锅盖，内锅2不另设锅盖；当内锅2的高度高出外锅1的锅盖，则外锅的锅盖设置为套置锅盖，即套置锅盖的中部设可套置于内锅2外圆径的通孔，也即套置锅盖仅为外锅的锅盖。

[0017] 上述的电磁感应线圈盘3是电磁炉感应加热电路的线圈盘，电磁感应线圈盘3固接在外锅1的下底围裙圈套的内圈中，并且电磁感应线圈盘的盘面和内锅2的锅底保持约13mm的距离。

[0018] 上述的座盘4设置为外锅1的底座，座盘4的上端面设有一凸高接口层，接口层的内径透空和座盘4的内空间连通，座盘4的内空间和盘面上装接有电磁炉感应加热线圈的控制电路板、按钮开关，控制电路板、按钮开关和外锅1下底围裙套圈中的电磁感应线圈盘电连接，上述的座盘4通过其上端的凸高接口层和外锅1的下底围裙圈套套接构成和外锅1的联结，并构成双重套置电感应加热锅整体。

[0019] 上述的双重套置电感应加热锅其构成：接通电路的电磁感应线圈盘其感应电流直接作用于内锅的底上并产生涡流，令锅底迅速发热，达到加热食品的目的，内锅被加热的同步，内锅的热量传导外锅内的物体也被加热，即构成了内外均被加热的双重套置的加热锅；内外双重套置的加热锅其外锅的材质为陶瓷类具有较好的保温性能而且不加热，而内锅套置于外锅内并采用了电磁感应加热具有加热效率高的优选方式，这样内锅外层热量也可以得到充分的利用，所以本双重套置电感应加热锅相对的节能环保。

[0020] 根据上述的技术方案，本技术及其应用方法可以实现拟定的目的。

[0021] 上述的的技术方案实现了拟定的目的，本发明虽然是用上述具体实施例加以详细说明的，并形成对应的权利要求，但本发明并不限于权利要求所述具体字面的内容，凡利用本发明的基本构思，进一步优化组合而形成的变形或改进方案，都应视为在本发明的保护范围之内。

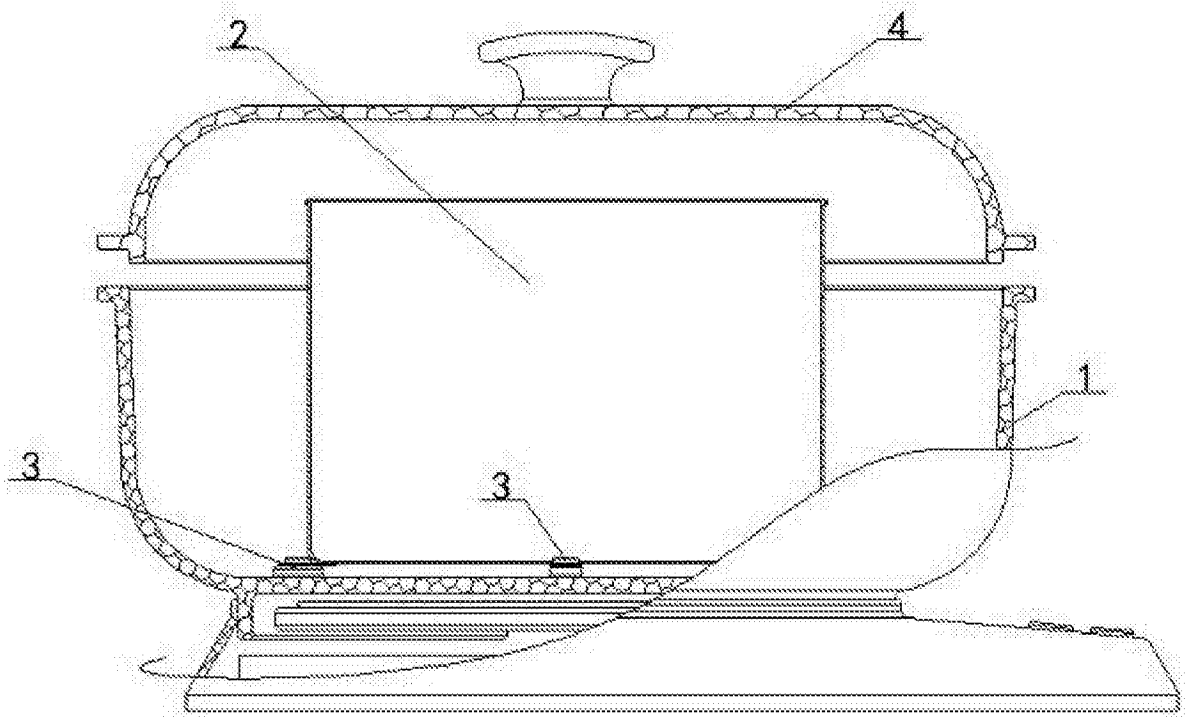

图1

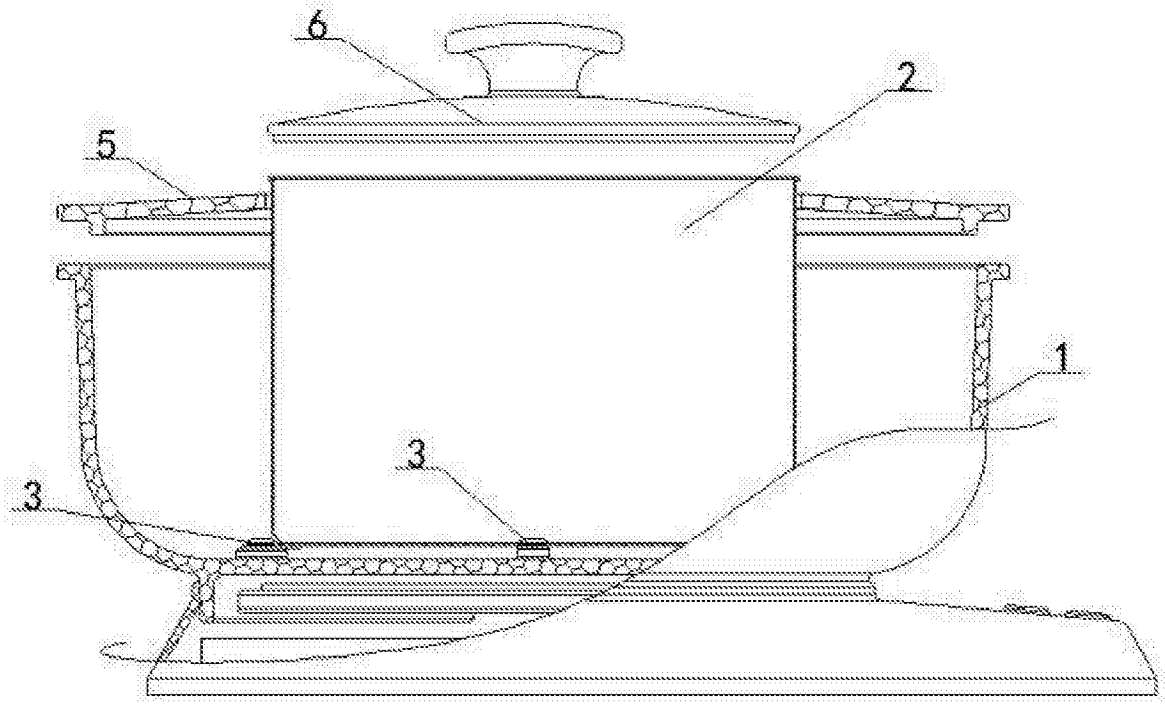

图2