(19)中华人民共和国国家知识产权局

(12)实用新型专利

(10)授权公告号 CN 202769575 U
(45)授权公告日 2013.03.06

(21)申请号 201220439695.X

(22)申请日 2012.08.31

(73)专利权人 陈金益
地址 201801 上海市嘉定区马陆镇彭赵村沈石路 628 号

(72)发明人 陈金益

(74)专利代理机构 上海蓝迪专利事务所 31215
代理人 徐筱梅

(51)Int.Cl.
F21V 21/00(2006.01)

权利要求书 1 页 说明书 2 页 附图 4 页

(54)实用新型名称

组合照明灯架

(57)摘要

本实用新型公开了一种组合照明灯架，包括边框条、端板及衬板，所述边框条上设有固定壁、螺钉柱及插槽，端板上设有插接口、定位柱及螺钉孔，衬板为平板或弧形板；所述两边框条与两端板对称围成矩形框体，平板插装在两边框条的插槽内，或弧形板经卷边套装在两端板的定位柱上。本实用新型由边框条与端板组成满足吊顶安装规范的框架，通过变换衬板与各种不同形状与不同连接方式的照明灯安装连接，特别适用于装饰装潢行业，具有结构简单，通用性强，组装便捷且减少包装空间的优点。

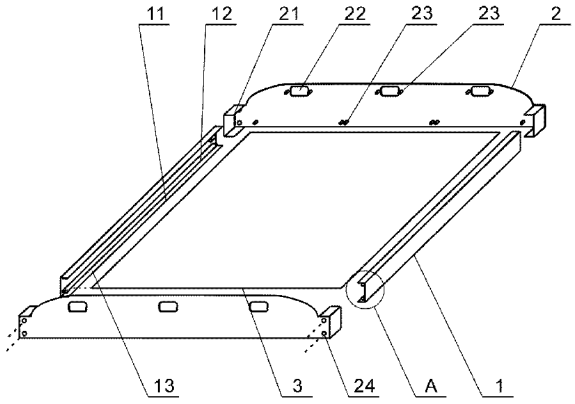

CN 202769575 U

1. 一种组合照明灯架，其特征在于它包括边框条（1）、端板（2）及衬板（3），所述边框条（1）由底边与两侧边构成槽钢状的型材，其两侧边内对称设有固定壁（11），固定壁（11）的端头设有螺钉柱（12），固定壁（11）与边框条（1）的侧边之间设有插槽（13），端板（2）为一边为弧形的板状，其两端设有盒状的插接口（21），板面上设有数个散热片孔（22）及定位柱（23），端板（2）上及位于插接口（21）的部位设有螺钉孔（24），衬板（3）为平板（31）或弧形板（32），弧形板（32）的边缘设有圆形的卷边（33）；所述两边框条（1）与两端板（2）对称围成矩形框体，平板（31）插装在两边框条（1）的插槽（13）内，或弧形板（32）经卷边（33）套装在两端板（2）的定位柱（23）上，且两端板（2）插接口（21）插装在边框条（1）的端头，螺钉经两端板（2）的螺钉孔（24）与边框条（1）的螺钉柱（12）固连。

2. 根据权利要求 1 所述的组合照明灯架，其特征在于边框条（1）的螺钉柱（12）上设有开口（14）。

组合照明灯架

技术领域

[0001] 本实用新型涉及照明灯技术领域，尤其是一种组合照明灯架。

背景技术

[0002] 照明设备是人们生活中不可或缺的，尤其是设于建筑物内屋顶的照明，用量非常之大，现有技术中，为使照明灯架与装饰装潢吊顶的规范有机的结合，生产商可提供符合规范的照明灯架，存在的问题是，由于现代照明所采用的光源种类不同，照明灯的形状及安装方式的不同，现有的照明灯架很难满足，设计一种可组装、搭建的，可承载不同光源的照明灯架，同时又能满足吊顶安装规范的要求，是照明灯架发展的势在必行趋势。

实用新型内容

[0003] 本实用新型的目的是针对现有技术的不足而提供的一种组合照明灯架。本实用新型采用边框条、端板及衬板的结构形式，由边框条与端板组成满足吊顶安装规范的框架，通过变换衬板与各种不同形状与不同连接方式的照明灯安装连接，解决了多种不同类型的照明灯均可采用统一规范的框架实施安装，特别适用于装饰装潢行业，具有结构简单，通用性强，组装便捷且减少包装空间的优点。

[0004] 实现本实用新型目的的具体技术方案是：

[0005] 一种组合照明灯架，其特征点包括边框条、端板及衬板，所述边框条由底边与两侧边构成槽钢状的型材，其两侧边内对称设有固定壁，固定壁的端头设有螺钉柱，固定壁与边框条的侧边之间设有插槽，端板为一边为弧形的板状，其两端设有盒状的插接口，板面上设有数个散热片孔及定位柱，端板上及位于插接口的部位设有螺钉孔，衬板为平板或弧形板，弧形板的边缘设有圆形的卷边；所述两边框条与两端板对称围成矩形框体，平板插装在两边框条的插槽内，或弧形板经卷边套装在两端板的定位柱上，且两端板插接口插装在边框条的端头，螺钉经两端板的螺钉孔与边框条的螺钉柱固连；所述的边框条的螺钉柱上设有开口。

[0006] 本实用新型由边框条与端板组成满足吊顶安装规范的框架，通过变换衬板与各种不同形状与不同连接方式的照明灯安装连接，解决了多种不同类型的照明灯均可采用统一规范的框架实施安装，特别适用于装饰装潢行业，具有结构简单，通用性强，组装便捷且减少包装空间的优点。

附图说明

[0007] 图 1 为本实用新型的结构示意图；

[0008] 图 2 为图 1 的 A 处局部放大示意图；

[0009] 图 3 为边框条与端板连接的结构示意图；

[0010] 图 4 为安装 LED 照明灯的使用状态示意图；

[0011] 图 5 为安装普通日光灯的使用状态示意图。

具体实施方式

[0012] 参阅图 1、图 2、图 3，本实用新型包括边框条 1、端板 2 及衬板 3，所述边框条 1 由底边与两侧边构成槽钢状的型材，其两侧边内对称设有固定壁 11，固定壁 11 的端头设有螺钉柱 12，固定壁 11 与边框条 1 的侧边之间设有插槽 13，端板 2 为一边为弧形的板状，其两端设有盒状的插接口 21，板面上设有数个散热片孔 22 及定位柱 23，端板 2 上及位于插接口 21 的部位设有螺钉孔 24，衬板 3 为平板 31 或弧形板 32， 弧形板 32 的边缘设有圆形的卷边 33；所述两边框条 1 与两端板 2 对称围成矩形框体，平板 31 插装在两边框条 1 的插槽 13 内，或弧形板 32 经卷边 33 套装在两端板 2 的定位柱 23 上，且两端板 2 插接口 21 插装在边框条 1 的端头，螺钉经两端板 2 的螺钉孔 24 与边框条 1 的螺钉柱 12 固连；所述的边框条 1 的螺钉柱 12 上设有开口 14。

[0013] 本实用新型是这样使用的：

[0014] 下面以 600×600 规格的照明灯架为例，结合对 LED 照明灯或普通日光灯的不同安装方式，结合本实用新型的应用进一步说明如下：

[0015] 1)、安装 LED 照明灯：参阅图 3、图 4，准备两件端板 2 及两条边框条 1，两件端板 2 相对且平行设置，准备好数片弧形板 32 及散热片 4，将散热片 4 插装于一片端板 2 散热片孔 22 内，将弧形板 32 的卷边 33 套装在对应的端板 2 的定位柱 23 上，用螺钉通过螺钉孔 24 将弧形板 32 及散热片 4 与一片端板 2 固定，将两边框条 1 的一端头分别插入端板 2 的插接口 21 内，用螺钉经螺钉孔 24、螺钉柱 12 将端板 2 与边框条 1 固连；同样，将散热片 4、弧形板 32 及边框条 1 的另一端一一对应插装于另一片端板 2 上，并用螺钉固定，最后在散热片上插装 LED 灯光片， LED 照明灯安装完毕。

[0016] 2)、安装普通日光灯：参阅图 3、图 5，准备两件端板 2 及两条边框条 1，两条边框条 1 相对且平行设置，准备好一片平板 31，将一片平板 31 的两侧边分别穿插在两条边框条 1 的插槽 13 内，将两边框条 1 的一端头分别插入一端板 2 的插接口 21 内，用螺钉经螺钉孔 24、螺钉柱 12 将端板 2 与边框条 1 固连；同样，将两边框条 1 的另一端头分别插入另一端板 2 的插接口 21 内，用螺钉经螺钉孔 24、螺钉柱 12 将端板 2 与边框条 1 固连；此时，平板 31 被卡在边框条 1 与端板 2 围成的框架内，由于边框条 1 的螺钉柱 12 上设有开口 14，当螺钉拧入螺钉柱 12 的同时，螺钉柱 12 张开，将平板 31 挤牢在固定壁 11 与边框条 1 侧边之间的插槽 13 内；最后在平板 31 上装上日光灯 5，普通日光灯安装完毕。

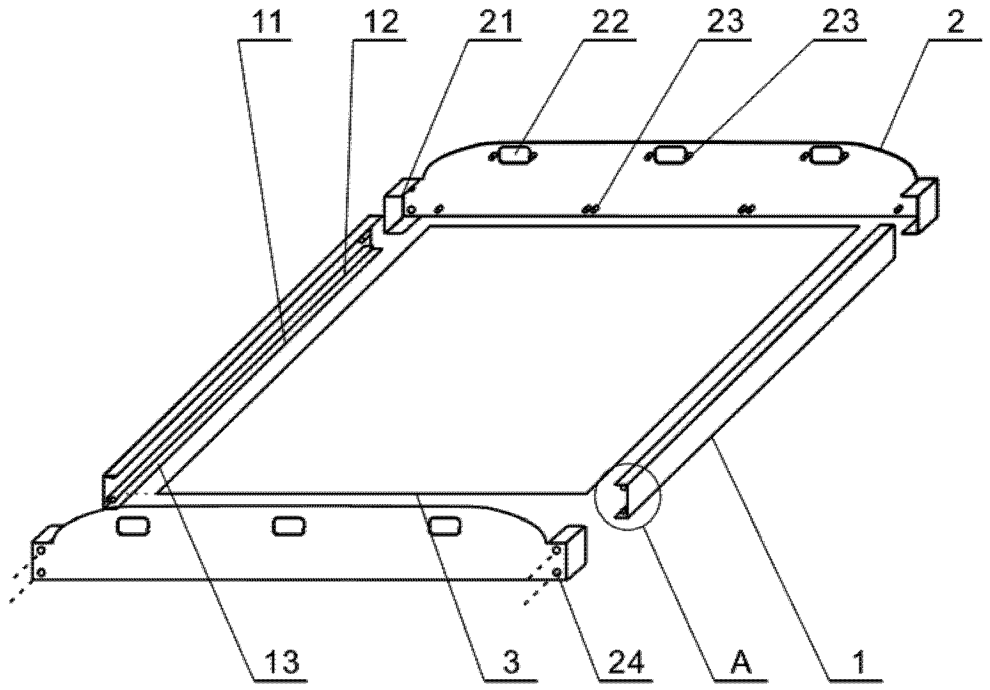

图 1

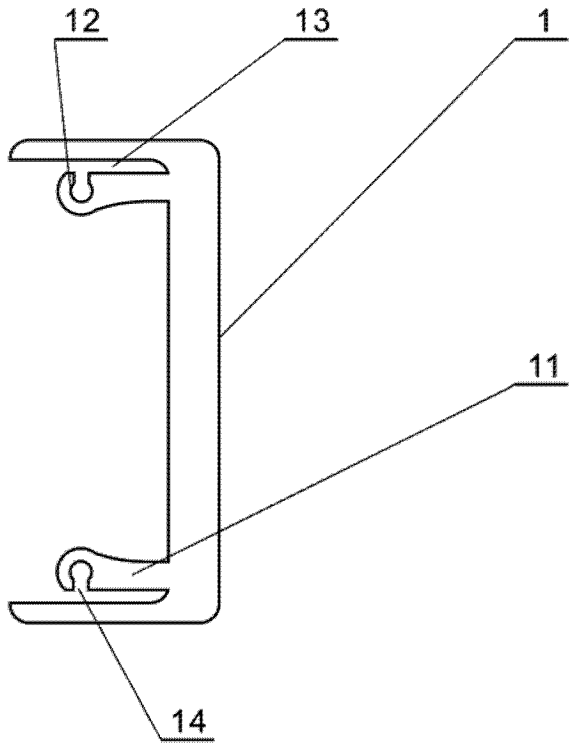

图 2

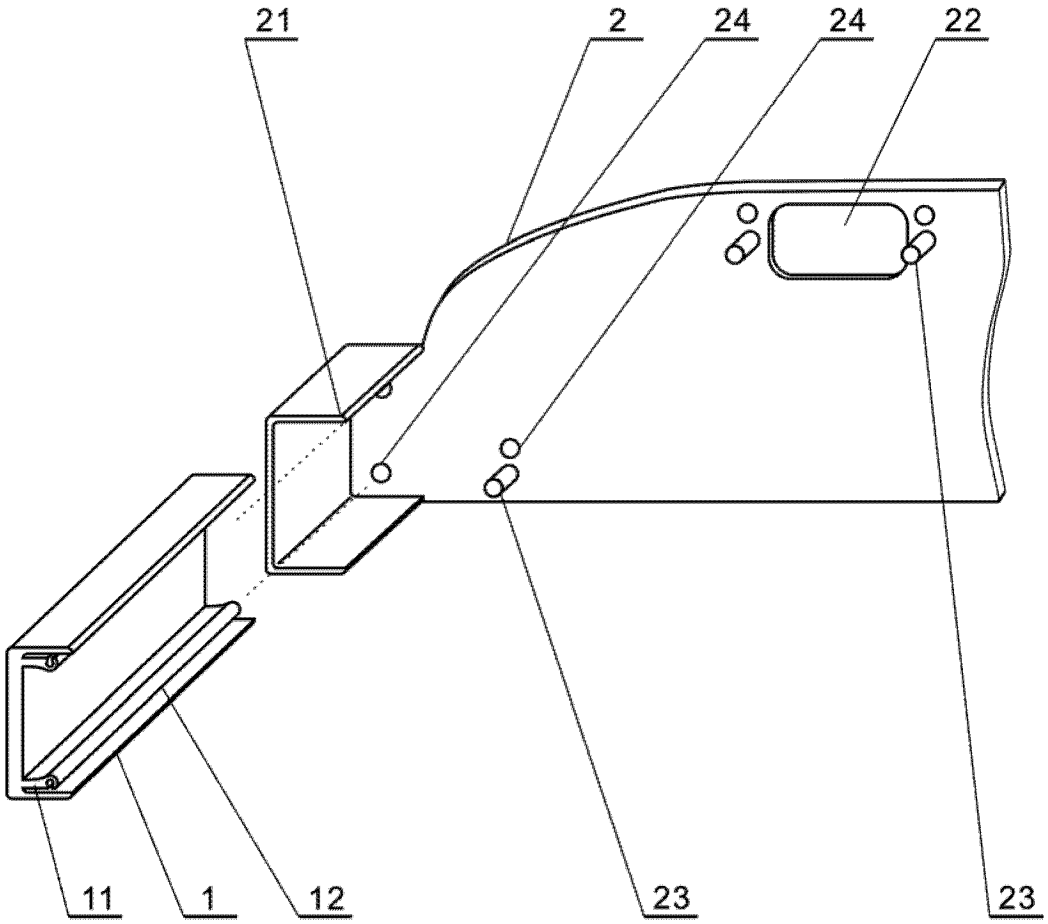

图 3

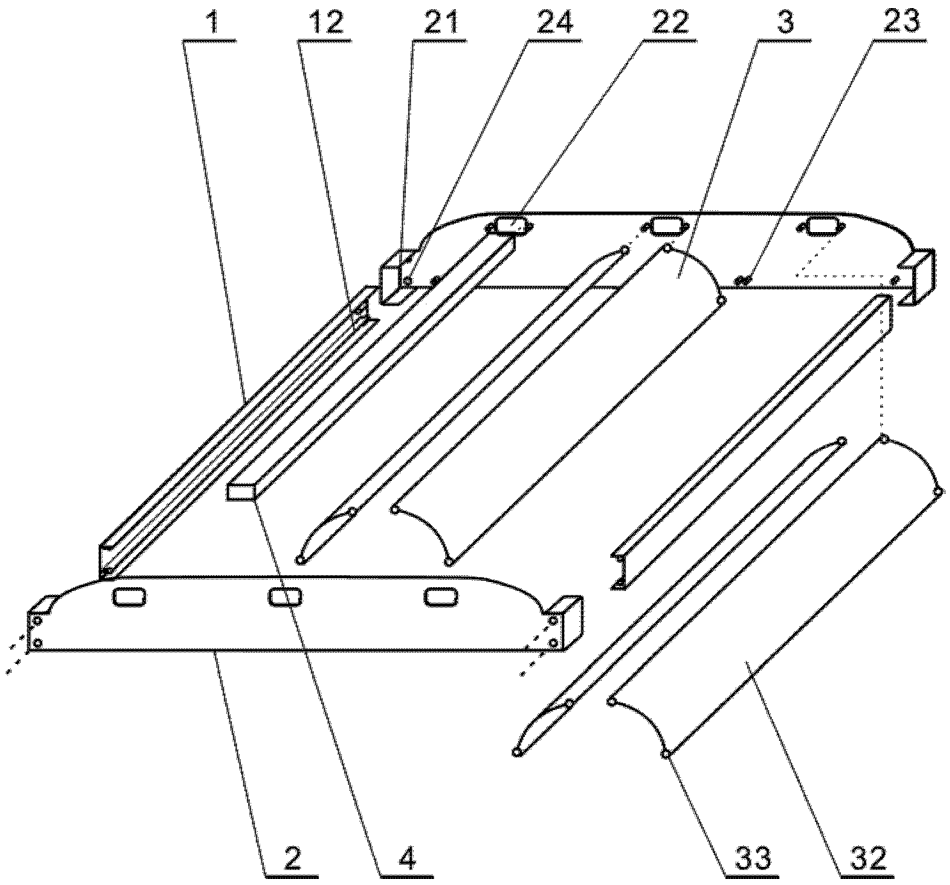

图 4

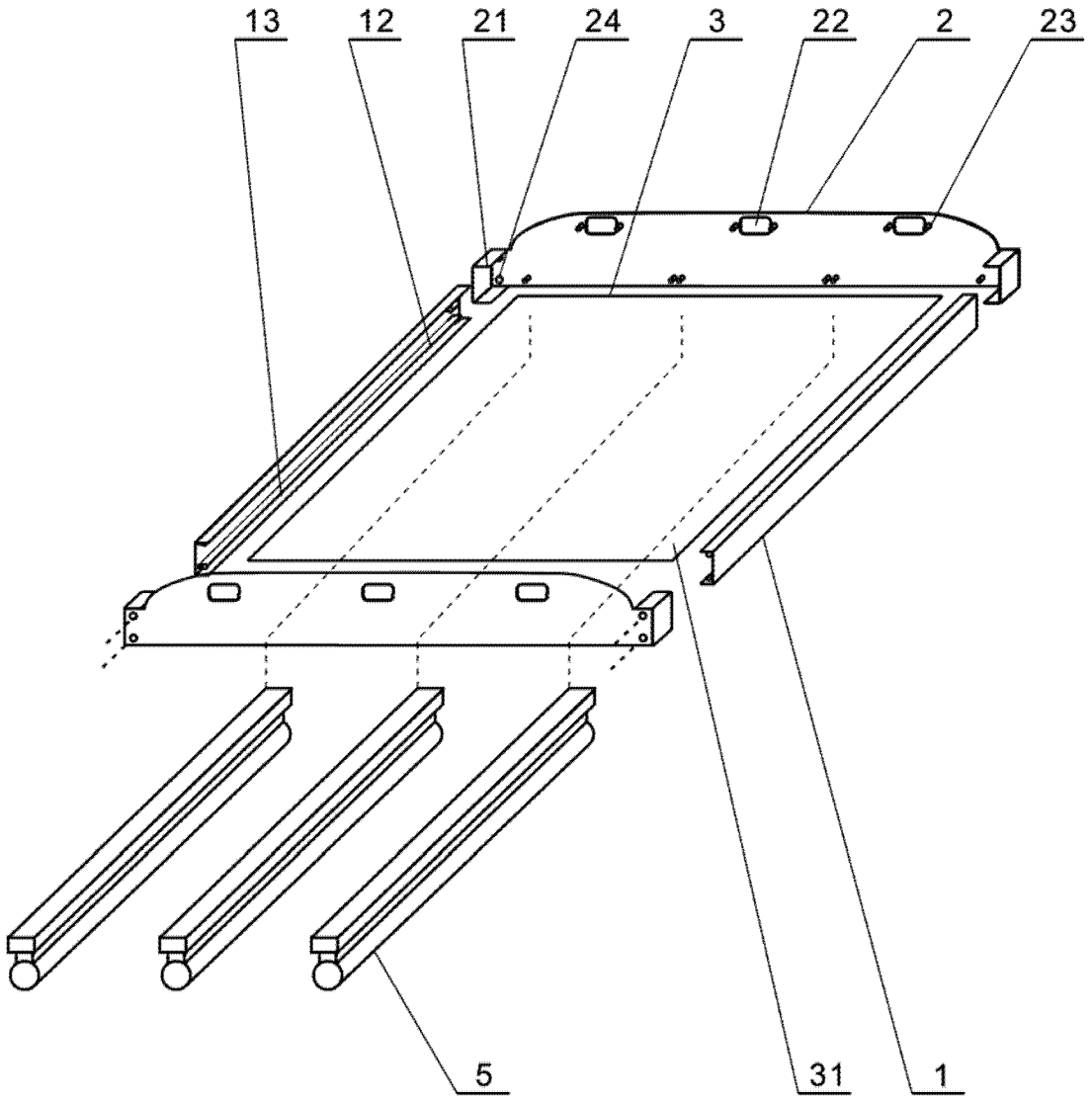

图 5