(19)中华人民共和国国家知识产权局

(12)实用新型专利

(10)授权公告号 CN 213048568 U
(45)授权公告日 2021.04.27

(21)申请号 202020804595.7

(22)申请日 2020.05.14

(73)专利权人 合肥市第二人民医院
地址 230011 安徽省合肥市和平路246号

(72)发明人 张婷婷

(74)专利代理机构 苏州拓云知识产权代理事务所(普通合伙) 32344
代理人 王云峰

(51)Int.Cl.
A61M 1/16(2006.01)
A61M 25/02(2006.01)

权利要求书1页 说明书4页 附图3页

(54)实用新型名称

一种血液透析用植入式新型血液引流管

(57)摘要

本实用新型公开了一种血液透析用植入式新型血液引流管，包括引流管体和植入头，本实用新型通过设置了定位结构于引流管体外侧，通过将连接布块带动前端的弧形夹板放置引流管体前端，并且调节连接布块的位置，然后将定位布带动魔术贴棉层贴合在魔术贴粘层上，此时拉动插片缠绕患者手臂一周插入到插槽板内侧，并且在插入的过程使得中空卡块受压力形变，当插片完全插入到插槽板内后中空卡块弹性形变进入到插槽板内侧的卡槽内，从而实现对引流管位置的固定，同时转动弧形保护片带动开口对引流管和植入头处进行保护，达到了对引流管位置的稳定固定，并且防止外部作用力使得患者疼痛的有益效果。

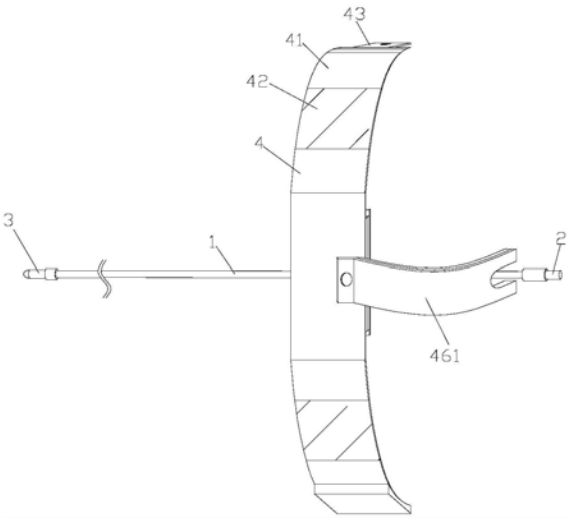

CN 213048568 U

1.一种血液透析用植入式新型血液引流管，包括引流管体(1)和植入头(2)，所述引流管体(1)右端紧固有植入头(2)，且引流管体(1)内侧左端紧贴于密封塞(3)外侧右端；

其特征在于：还包括定位结构(4)，所述定位结构(4)设置于引流管体(1)外侧右端，所述定位结构(4)由定位布(41)、弹性片(42)、插片(43)、插槽板(44)、中空卡块(45)、保护结构(46)、连接布块(47)、魔术贴粘层(48)、魔术贴棉层(49)、弧形夹板(410)和防滑橡胶片(411)组成，所述定位布(41)后端面上下两端对称嵌入有两个弹性片(42)，且定位布(41)上下端面分别紧固有插片(43)和插槽板(44)，所述插片(43)活动伸入于插槽板(44)内侧，且插片(43)顶端面紧固有中空卡块(45)，所述中空卡块(45)相吻合于插槽板(44)内侧开设的卡槽内侧，所述保护结构(46)设置于定位布(41)后端面中部，所述连接布块(47)设置于定位布(41)前端中部，所述连接布块(47)前后对立面中部对称紧固有弧形夹板(410)，所述魔术贴粘层(48)缝合于连接布块(47)后端面，所述魔术贴棉层(49)缝合于定位布(41)前端面中部，且魔术贴棉层(49)紧贴于魔术贴粘层(48)后端面，所述弧形夹板(410)覆盖于引流管体(1)外侧中右端，且弧形夹板(410)内侧粘贴有防滑橡胶片(411)，所述防滑橡胶片(411)贴合于引流管体(1)外表面。

2.根据权利要求1所述一种血液透析用植入式新型血液引流管，其特征在于：所述保护结构(46)由弧形保护片(461)、开口(462)、延伸板(463)和转动扣(464)组成，所述开口(462)开设于弧形保护片(461)前端面左端面，且开口(462)内侧端面以间隙配合的方式覆盖于引流管体(1)和植入头(2)外侧端面，所述延伸板(463)为一体化结构设置于弧形保护片(461)右端面，且延伸板(463)通过转动扣(464)与定位布(41)后端面中部转动连接。

3.根据权利要求1所述一种血液透析用植入式新型血液引流管，其特征在于：所述连接布块(47)前端面设置有柔性棉层，且棉层的厚度为0.2cm。

4.根据权利要求1所述一种血液透析用植入式新型血液引流管，其特征在于：所述中空卡块(45)外侧前端呈由后至前渐缩的锥形状，且中空卡块(45)顶端面前端衔接于插片(43)顶端面。

5.根据权利要求1所述一种血液透析用植入式新型血液引流管，其特征在于：所述魔术贴粘层(48)和魔术贴棉层(49)外侧均为方形状，且魔术贴粘层(48)和魔术贴棉层(49)侧表面相齐平。

6.根据权利要求1所述一种血液透析用植入式新型血液引流管，其特征在于：所述弧形夹板(410)为半圆状外形，且两个弧形夹板(410)围合形成中空管状。

7.根据权利要求1所述一种血液透析用植入式新型血液引流管，其特征在于：所述防滑橡胶片(411)外表面设置有防滑凸点，且防滑凸点等间距设置有两个以上于防滑橡胶片(411)外表面。

8.根据权利要求2所述一种血液透析用植入式新型血液引流管，其特征在于：所述弧形保护片(461)和转动扣(464)连接处设置有防滑漆，且防滑漆为粗糙外表面。

一种血液透析用植入式新型血液引流管

技术领域

[0001] 本实用新型涉及引流管相关领域，具体是一种血液透析用植入式新型血液引流管。

背景技术

[0002] 临床上应用的外科引流管种类很多，有的用于导尿，有的用于伤口，胸腔、脑腔、胃肠道、胆道等都有应用，外科引流为的是将人体组织间或体腔中积聚的脓、血、液体导引至体外，防止术后感染与影响伤口愈合，血液透析使用的引流管多设置在手臂部位，通过植入的方式进行使用。

[0003] 当引流管在使用的过程中，为防止引流管脱落，通常会使用胶带将引流管进行固定在恰当的位置上，而胶带粘贴的方式稳定性较低，并且患者在使用的过程中容易不小心触碰到引流管，从而造成一定的疼痛。

实用新型内容

[0004] 因此，为了解决上述不足，本实用新型在此提供一种血液透析用植入式新型血液引流管。

[0005] 本实用新型是这样实现的，构造一种血液透析用植入式新型血液引流管，该装置包括引流管体、植入头和定位结构，所述引流管体右端紧固有植入头，且引流管体内侧左端紧贴于密封塞外侧右端，所述定位结构设置于引流管体外侧右端，所述定位结构由定位布、弹性片、插片、插槽板、中空卡块、保护结构、连接布块、魔术贴粘层、魔术贴棉层、弧形夹板和防滑橡胶片组成，所述定位布后端面上下两端对称嵌入有两个弹性片，且定位布上下端面分别紧固有插片和插槽板，所述插片活动伸入于插槽板内侧，且插片顶端面紧固有中空卡块，所述中空卡块相吻合于插槽板内侧开设的卡槽内侧，所述保护结构设置于定位布后端面中部，所述连接布块设置于定位布前端中部，所述连接布块前后对立面中部对称紧固有弧形夹板，所述魔术贴粘层缝合于连接布块后端面，所述魔术贴棉层缝合于定位布前端面中部，且魔术贴棉层紧贴于魔术贴粘层后端面，所述弧形夹板覆盖于引流管体外侧中右端，且弧形夹板内侧粘贴有防滑橡胶片，所述防滑橡胶片贴合于流管体外表面。

[0006] 优选的，所述保护结构由弧形保护片、开口、延伸板和转动扣组成，所述口开设于弧形保护片前端面左端面，且开口内侧端面以间隙配合的方式覆盖于引流管体和植入头外侧端面，所述延伸板为一体化结构设置于弧形保护片右端面，且延伸板通过转动扣与定位布后端面中部转动连接。

[0007] 优选的，所述连接布块前端面设置有柔性棉层，且棉层的厚度为0.2cm。

[0008] 优选的，所述中空卡块外侧前端呈由后至前渐缩的锥形状，且中空卡块顶端面前端衔接于插片顶端面。

[0009] 优选的，所述魔术贴粘层和魔术贴棉层外侧均为方形状，且魔术贴粘层和魔术贴棉层侧表面相齐平。

[0010] 优选的，所述弧形夹板为半圆状外形，且两个弧形夹板围合形成中空管状。

[0011] 优选的，所述防滑橡胶片外表面设置有防滑凸点，且防滑凸点等间距设置有两个以上于防滑橡胶片外表面。

[0012] 优选的，所述弧形保护片和转动扣连接处设置有防滑漆，且防滑漆为粗糙外表面。

[0013] 优选的，所述中空卡块材质为硅胶材质。

[0014] 优选的，所述弧形保护片材质为工程塑料材质。

[0015] 本实用新型具有如下优点：本实用新型通过改进在此提供一种血液透析用植入式新型血液引流管，与同类型设备相比，具有如下改进：

[0016] 优点1：本实用新型所述一种血液透析用植入式新型血液引流管，本实用新型通过设置了定位结构于引流管体外侧，通过将连接布块带动前端的弧形夹板放置引流管体前端，并且调节连接布块的位置，然后将定位布带动魔术贴棉层贴合在魔术贴粘层上，并且定位布带动后端的弧形夹板贴合在引流管体后端，此时拉动插片缠绕患者手臂一周插入到插槽板内侧，并且在插入的过程使得中空卡块受压力形变，当插片完全插入到插槽板内后中空卡块弹性形变进入到插槽板内侧的卡槽内，从而实现对引流管位置的固定，同时转动弧形保护片带动开口对引流管和植入头处进行保护，达到了对引流管位置的稳定固定，并且防止外部作用力使得患者疼痛的有益效果。

[0017] 优点2：本实用新型所述一种血液透析用植入式新型血液引流管，本实用新型通过魔术贴粘层和魔术贴棉层外侧均为方形状，且魔术贴粘层和魔术贴棉层侧表面相齐平，使得过魔术贴粘层和魔术贴棉层连接更加稳定。

附图说明

[0018] 图1是本实用新型结构示意图；

[0019] 图2是本实用新型定位结构结构示意图；

[0020] 图3是本实用新型的图2中A处结构放大示意图；

[0021] 图4是本实用新型的弧形夹板连接结构示意图；

[0022] 图5是本实用新型的保护结构结构示意图。

[0023] 其中：引流管体-1、植入头-2、密封塞-3、定位结构-4、定位布-41、弹性片-42、插片-43、插槽板-44、中空卡块-45、保护结构-46、连接布块-47、魔术贴粘层-48、魔术贴棉层-49、弧形夹板-410、防滑橡胶片-411、弧形保护片-

[0024] 461、开口-462、延伸板-463、转动扣-464。

具体实施方式

[0025] 下面将结合附图1-5对本实用新型进行详细说明，对本实用新型实施例中的技术方案进行清楚、完整地描述，显然，所描述的实施例仅仅是本实用新型一部分实施例，而不是全部的实施例。基于本实用新型中的实施例，本领域普通技术人员在没有做出创造性劳动前提下所获得的所有其他实施例，都属于本实用新型保护的范围。

[0026] 本实用新型通过改进在此提供一种血液透析用植入式新型血液引流管，包括引流管体1、植入头2和定位结构4，引流管体1右端紧固有植入头2，且引流管体1内侧左端紧贴于密封塞3外侧右端，定位结构4设置于引流管体1外侧右端，定位结构4由定位布41、弹性片

42、插片43、插槽板44、中空卡块45、保护结构46、连接布块47、魔术贴粘层48、魔术贴棉层49、弧形夹板410和防滑橡胶片411组成，定位布41后端面上下两端对称嵌入有两个弹性片42，便于将定位布41进行拉动覆盖患者的手臂，且定位布41上下端面分别紧固有插片43和插槽板44，插片43活动伸入于插槽板44内侧，且插片43顶端面紧固有中空卡块45，中空卡块45相吻合于插槽板44内侧开设的卡槽内侧，便于使得插片43和插槽板44进行固定连接，保护结构46设置于定位布41后端面中部，连接布块47设置于定位布41前端中部，连接布块47前后对立面中部对称紧固有弧形夹板410，魔术贴粘层48缝合于连接布块47后端面，魔术贴棉层49缝合于定位布41前端面中部，且魔术贴棉层49紧贴于魔术贴粘层48后端面，便于使得定位布41和连接布块47进行固定连接，弧形夹板410覆盖于引流管体1外侧中右端，且弧形夹板410内侧粘贴有防滑橡胶片411，防滑橡胶片411贴合于流管体1外表面。

[0027] 进一步的，所述保护结构46由弧形保护片461、开口462、延伸板463和转动扣464组成，所述口462开设于弧形保护片461前端面左端面，且开口462内侧端面以间隙配合的方式覆盖于引流管体1和植入头2外侧端面，便于对引流管体1和植入头2进行保护，所述延伸板463为一体化结构设置于弧形保护片461右端面，且延伸板463通过转动扣464与定位布41后端面中部转动连接。

[0028] 进一步的，所述连接布块47前端面设置有柔性棉层，且棉层的厚度为0.2cm，提高连接布块47接触到患者的舒适性。

[0029] 进一步的，所述中空卡块45外侧前端呈由后至前渐缩的锥形状，且中空卡块45顶端面前端衔接于插片43顶端面，便于使得中空卡块45受到压力而发生形变。

[0030] 进一步的，所述魔术贴粘层48和魔术贴棉层49外侧均为方形状，且魔术贴粘层48和魔术贴棉层49侧表面相齐平，使得魔术贴粘层48和魔术贴棉层49连接更加稳定。

[0031] 进一步的，所述弧形夹板410为半圆状外形，且两个弧形夹板410围合形成中空管状，使得弧形夹板410更稳定夹紧在引流管体1的外表面。

[0032] 进一步的，所述防滑橡胶片411外表面设置有防滑凸点，且防滑凸点等间距设置有两个以上于防滑橡胶片411外表面，防止防滑橡胶片411出现滑动。

[0033] 进一步的，所述弧形保护片461和转动扣464连接处设置有防滑漆，且防滑漆为粗糙外表面，防止使得弧形保护片461随意转动。

[0034] 进一步的，所述中空卡块45材质为硅胶材质，使得中空卡块45更容易受外力作用而发生形变。

[0035] 进一步的，所述弧形保护片461材质为工程塑料材质，硬度较大，不易损坏。

[0036] 本实用新型通过改进提供一种血液透析用植入式新型血液引流管，其工作原理如下；

[0037] 第一，首先将该引流管取出至指定位置，并且密封塞3能有效防止血液外流，当在需要进行使用时，可先将密封塞3从引流管体1上取下，并且将引流管体1连接于外部的指定设备的指定位置上，以及将植入头2连接于指定位置上；

[0038] 第二，此时可通过将连接布块47带动前端的弧形夹板410放置引流管体1前端，并且调节连接布块47和弧形夹板410的位置，然后将定位布41带动魔术贴棉层49贴合在魔术贴粘层48上，并且定位布41带动后端的弧形夹板410贴合在引流管体1后端，从而实现前后两个弧形夹板410的前后端面想接触而实现对引流管体1进行密封保护，此时拉动插片43带

动定位布41缠绕患者手臂一周插入到插槽板44内侧，此时弹性片42受拉力而拉伸，并且在插片43插入到插槽板44内侧的过程使得中空卡块45受压力形变，当插片43完全插入到插槽板44内后中空卡块45弹性形变进入到插槽板44内侧的卡槽内，从而实现对引流管1位置的固定，同时转动弧形保护片461带动开口462对引流管1和植入头2处进行保护；

[0039] 第三，当该引流管整体进行固定安装好后，可通过该引流管进行血液输送引流。

[0040] 本实用新型通过改进提供一种血液透析用植入式新型血液引流管，通过将连接布块47带动前端的弧形夹板410放置引流管体1前端，并且调节连接布块47和弧形夹板410的位置，然后将定位布41带动魔术贴棉层49贴合在魔术贴粘层48上，并且定位布41带动后端的弧形夹板410贴合在引流管体1后端，从而实现前后两个弧形夹板410的前后端面想接触而实现对引流管体1进行密封保护，此时拉动插片43带动定位布41缠绕患者手臂一周插入到插槽板44内侧，此时弹性片42受拉力而拉伸，并且在插片43插入到插槽板44内侧的过程使得中空卡块45受压力形变，当插片43完全插入到插槽板44内后中空卡块45弹性形变进入到插槽板44内侧的卡槽内，从而实现对引流管1位置的固定，同时转动弧形保护片461带动开口462对引流管1和植入头2处进行保护，达到了对引流管位置的稳定固定，并且防止外部作用力使得患者疼痛的有益效果，通过魔术贴粘层48和魔术贴棉层49外侧均为方形状，且魔术贴粘层48和魔术贴棉层49侧表面相齐平，使得过魔术贴粘层48和魔术贴棉层49连接更加稳定。

[0041] 以上显示和描述了本实用新型的基本原理和主要特征和本实用新型的优点，并且本实用新型使用到的标准零件均可以从市场上购买，异形件根据说明书的和附图的记载均可以进行订制，各个零件的具体连接方式均采用现有技术中成熟的螺栓铆钉、焊接等常规手段，机械、零件和设备均采用现有技术中，常规的型号，加上电路连接采用现有技术中常规的连接方式，在此不再详述。

[0042] 对所公开的实施例的上述说明，使本领域专业技术人员能够实现或使用本实用新型。对这些实施例的多种修改对本领域的专业技术人员来说将是显而易见的，本文中所定义的一般原理可以在不脱离本实用新型的精神或范围的情况下，在其它实施例中实现。因此，本实用新型将不会被限制于本文所示的这些实施例，而是要符合与本文所公开的原理和新颖特点相一致的最宽的范围。

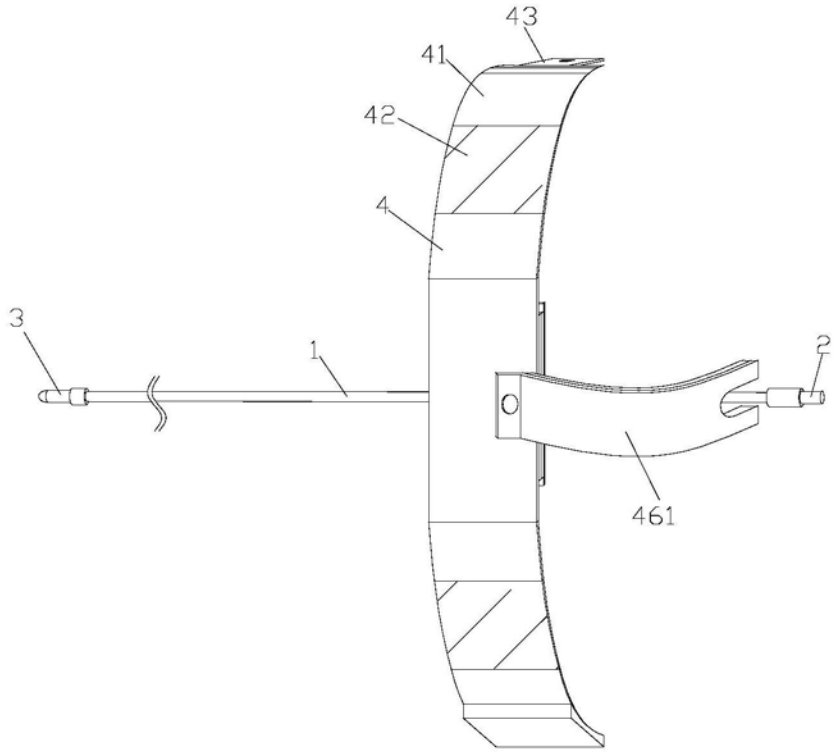

图1

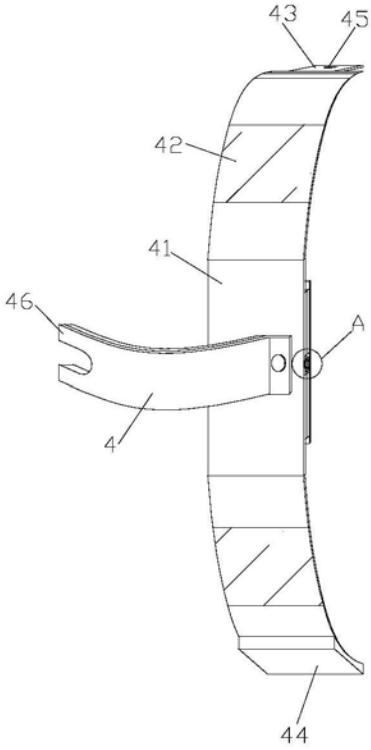

图2

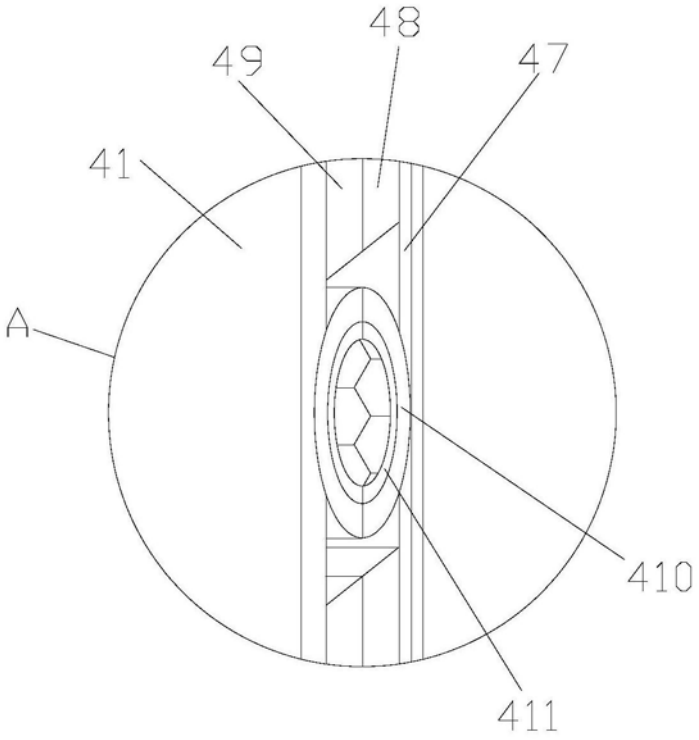

图3

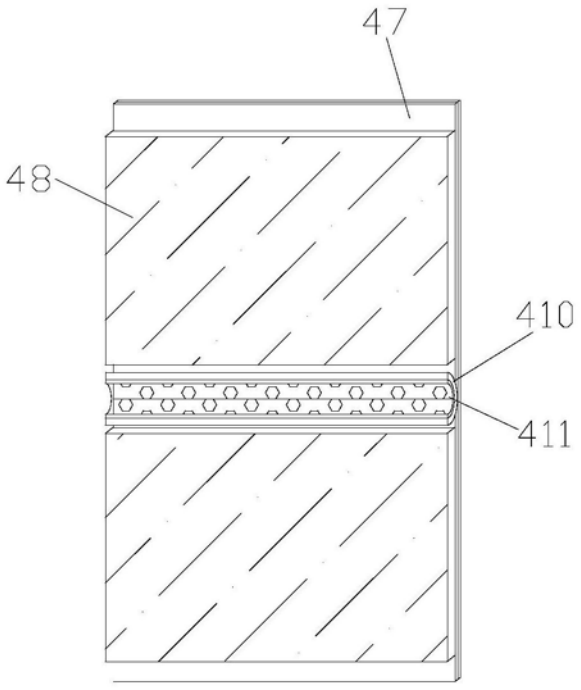

图4

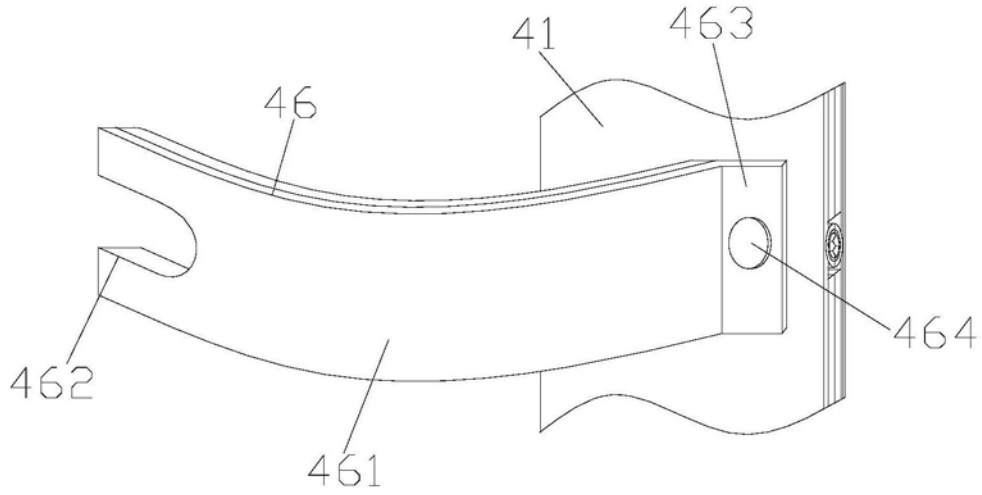

图5