(19)中华人民共和国国家知识产权局

(12)实用新型专利

(10)授权公告号 CN 204105929 U
(45)授权公告日 2015.01.21

(21)申请号 201420682806.9

(22)申请日 2014.11.12

(73)专利权人 陈磊
地址 450001 河南省郑州市高新区科学大道100号郑州大学

(72)发明人 陈磊 王豪杰 雷炜 陈刘强 方亮 王登 曹洪美

(74)专利代理机构 北京天平专利商标代理有限公司 11239
代理人 缪友菊

(51)Int.Cl.
A47L 23/20(2006.01)

权利要求书1页 说明书2页 附图1页

(54)实用新型名称

一种干鞋器

(57)摘要

本实用新型公开了一种干鞋器，包括鞋箱、设于鞋箱一侧的吹风口、设于鞋箱内底部的鞋架以及设于鞋箱顶部的供电单元，吹风口与供电单元相连；所述吹风口内设有涡轮风扇和电阻丝，所述鞋架包括旋转盘和设于旋转盘轴心的支撑架。本实用新型实用性强，省时快捷，并且节省了不必要的耗能，适合居家使用，能做到鞋靴即洗即穿；通过旋转盘旋转带动支撑架上的鞋子360度旋转，保证烘干过程高效的同时最大程度减少对鞋靴的损伤。

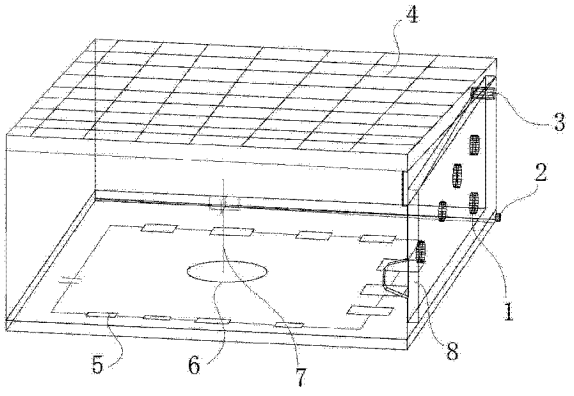

CN 204105929 U

1. 一种干鞋器，其特征在于：包括鞋箱、设于鞋箱一侧的吹风口、设于鞋箱内底部的鞋架以及设于鞋箱顶部的供电单元，吹风口与供电单元相连；所述吹风口内设有涡轮风扇和电阻丝，所述鞋架包括旋转盘和设于旋转盘轴心的支撑架。

2. 根据权利要求 1 所述的干鞋器，其特征在于：所述鞋箱底部呈倾斜设置，在所述鞋箱底部最低处设有排水口。

3. 根据权利要求 1 所述的干鞋器，其特征在于：所述吹风口为 1~5 个，均匀分布在所述鞋箱侧面。

4. 根据权利要求 1 所述的干鞋器，其特征在于：所述鞋箱底部、鞋架外周还设有发热单元。

5. 根据权利要求 4 所述的干鞋器，其特征在于：所述发热单元包括电源、与电源串联的一组发热元件。

6. 根据权利要求 1 所述的干鞋器，其特征在于：还包括设有鞋箱侧边的紫外线灯和活性炭盒。

一种干鞋器

技术领域

[0001] 本实用新型涉及一种干鞋器。

背景技术

[0002] 现有的各类相似产品有各式样的干鞋器，可用于快速烘干潮湿的鞋靴内部，使受潮的鞋靴内部快速干燥；以及各种造型的晾鞋架，从节省空间的的角度进行设计，还可防止因滴水造成的室内潮湿。在日常生活中，此类产品具有一定的实用性，为人们的生活提供便捷。市面上销售的干鞋器都是适宜家用的电器，能快速有效的烘干汗湿的鞋底。但是因其温度恒定而又不能做到自动断电，从而导致鞋靴在长时间的烘干状态下鞋底硬化，影响鞋靴的舒适程度，让使用者感觉不舒服，也在一定程度上减短了鞋靴的使用寿命。而设计简单的晾衣架虽然能节省一定的晾衣空间，却不能有效的缩短鞋靴的晾晒时间，而且在夏日强烈的太阳光照射下，曝露在自然状态下的鞋靴表面会因自然氧化而发黄损坏，影响了鞋靴的美观和耐用性。

发明内容

[0003] 发明目的：针对现有技术的不足，本实用新型提供一种干鞋器，能有效烘干鞋靴，且烘干过程不会损坏鞋靴。

[0004] 技术方案：本实用新型所述的干鞋器，包括鞋箱、设于鞋箱一侧的吹风口、设于鞋箱内底部的鞋架以及设于鞋箱顶部的电源，吹风口与供电单元相连；所述吹风口 2 内设有涡轮风扇和电阻丝，所述鞋架包括旋转盘和设于旋转盘轴心的支撑架。

[0005] 所述鞋箱底部呈倾斜设置，在所述鞋箱底部最低处设有排水口。

[0006] 所述吹风口为 1~5 个，均匀分布在所述鞋箱侧面。

[0007] 所述鞋箱底部、鞋架外周还设有发热单元。所述发热单元包括电源、与电源串联的一组发热元件。

[0008] 还包括设有鞋箱侧边的紫外线灯和活性炭盒。

[0009] 有益效果：与现有技术相比，本实用新型的优点：

[0010] （1）实用性强，省时快捷，并且节省了不必要的耗能，适合居家使用，能做到鞋靴即洗即穿，解决了人们苦于洗鞋后无鞋可穿的困窘。

[0011] （2）旋转盘旋转带动支撑架上的鞋子 360 度旋转，避免鞋靴在烘干过程中受热不均，保证烘干过程高效的同时最大程度减少对鞋靴的损伤。

[0012] （3）采用紫外线杀菌技术，祛除鞋靴内的有害病毒，有效防止因细菌滋生引发的疾病损害人体健康；活性除臭，利用活性碳的强吸附性，除去鞋靴内残存的异味，保持一个良好的空气状态。

附图说明

[0013] 图 1 为本实用新型的结构示意图。

具体实施方式

[0014] 下面通过附图对本实用新型技术方案进行详细说明。

[0015] 实施例 1 :如图 1 所示的干鞋器,包括鞋箱、吹风口 2、紫外线灯 3、供电单元 4、发热单元、旋转盘 6、支撑架 7、活性炭盒 8。

[0016] 旋转盘 6、支撑架 7、发热单元设于鞋箱底部,支撑架 7 设于旋转盘 6 轴心处,发热单元设于旋转盘 6 外周,由电源、与电源串联的一组发热元件 5 组成。吹风口 2、紫外线灯 3、活性炭盒 8 设于鞋箱一侧,吹风口 2 为 5 个、均匀分布在鞋箱侧面 ;供电单元 4 设于鞋箱顶部。吹风口 2 与供电单元 4 相连,吹风口 2 内设有涡轮风扇和电阻丝。鞋箱底部呈倾斜设置,鞋箱底部最低处设有排水口 2。

[0017] 工作过程 :打开鞋箱、放入待干燥鞋子,发热单元发热,旋转盘 6 带动支撑架 7 上的鞋子旋转,吹风口 2 不断向鞋子吹来暖风,鞋子干燥 ;排水口 2 用于排出沥出来的水,紫外线灯 3 用于杀毒,活性炭盒 8 用于除去异味。

[0018] 通过旋转盘 6 带动支撑架 7 上鞋子 360° 旋转受热,保证鞋子均匀接触吹风口 2,提高工作效率,减少烘干时间,同时也可避免鞋靴因局部受热而受到损害,减缓鞋面的氧化程度 ;鞋箱沥下的水自动汇集到排水口 2 流出鞋箱 ;通过内设紫外线灯 3,利用紫外线对微生物 (细菌、病毒、芽孢等病原体) 的辐射损伤和破坏核酸的功能使微生物致死,从而达到消毒杀菌的目的,对人体实现一定程度的保护 ;通过活性炭吸附异味,将鞋子置于鞋鞋箱,鞋箱内的活性炭能够有效地吸附鞋子的异味,除去鞋靴内残存的异味,保持一个良好的空气状态。

[0019] 如上所述,尽管参照特定的优选实施例已经表示和表述了本实用新型,但其不得解释为对本实用新型自身的限制。在不脱离所附权利要求定义的本实用新型的精神和范围前提下,可对其在形式上和细节上作出各种变化。

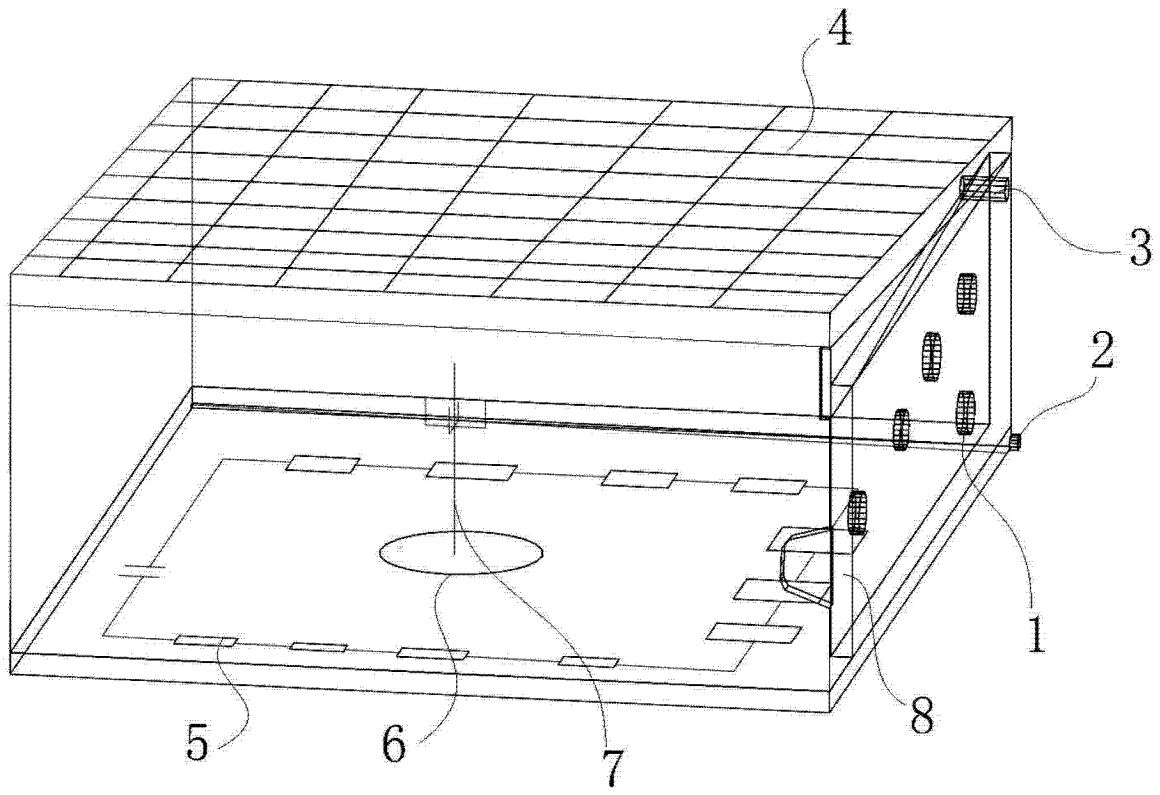

图 1