СОЮЗ СОВЕТСКИХ СОЦИАЛИСТИЧЕСКИХ РЕСПУБЛИК

(19) SU (11) 1643202 A2

(51)5 B 60 H 1/02

ГОСУДАРСТВЕННЫЙ КОМИТЕТ ПО ИЗОБРЕТЕНИЯМ И ОТКРЫТИЯМ ПРИ ГКНТ СССР

ОПИСАНИЕ ИЗОБРЕТЕНИЯ

К АВТОРСКОМУ СВИДЕТЕЛЬСТВУ

ВСЕСОЮЗНАЯ ПАТЕНТНО-ТЕХНИЧЕСКАЯ БИБЛИОТЕКА

1

(61) 1150105
(21) 4684408/11
(22) 27.04.89
(46) 23.04.91. Бюл. № 15
(71) Запорожский автомобильный завод "Коммунар"
(72) А.Д.Гурлянд, В.И.Лимарь, Л.Г.Спекторов, К.М.Варивода и И.Н.Дмитренко
(53) 629.113.06.628.8(088.8)
(56) Авторское свидетельство СССР № 1150105, кл. B 60 H 1/02, 1983.

2

(54) УСТРОЙСТВО ДЛЯ ОТОПЛЕНИЯ И ВЕНТИЛЯЦИИ САЛОНА ТРАНСПОРТНОГО СРЕДСТВА

(57) Изобретение относится к устройству для отопления и вентиляции салона транспортного средства. Цель изобретения – повышение эффективности отопления и вентиляции путем увеличения количества поступающего воздуха и его рециркуляция. Устройство содержит корпус 1, объединенный с улиткой вентилятора, в котором со стороны торцов колеса вентилятора выполнены дополнительные окна для входа воздуха, причем эти окна снабжены заслонками 12 и 13. 2 ил.

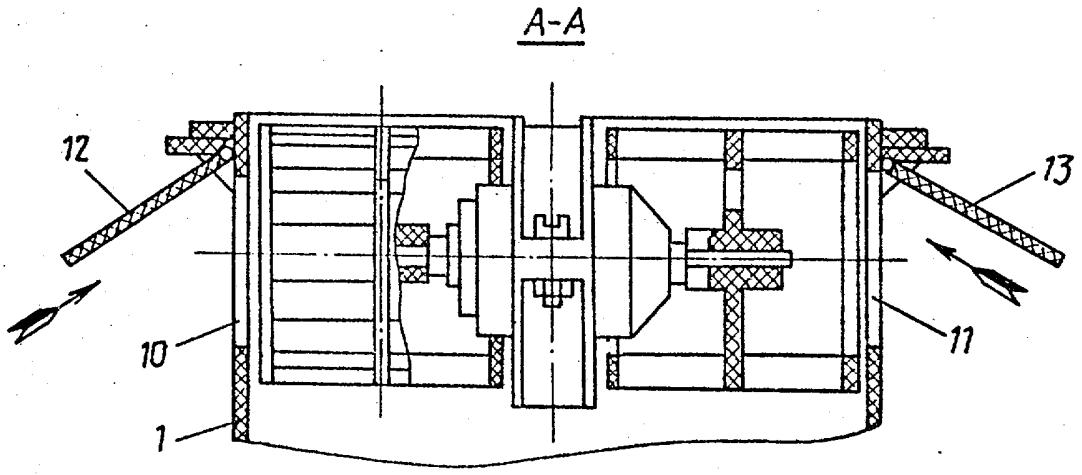

Фиг. 2

(19) SU (11) 1643202 A2

Изобретение относится к устройствам для обогрева и вентиляции салона транспортного средства, и является усовершенствованием устройства по авт.св. № 1150105.

Цель изобретения - повышение эффективности отопления и вентиляции путем увеличения количества поступающего воздуха и его рециркуляция.

На фиг. 1 показано устройство для отопления и вентиляции, поперечный разрез; на фиг. 2 - сечение А-А на фиг.1.

Устройство содержит корпус 1, в котором расположен теплообменник 2, пространство над которым образует воздушную камеру 3, а верхняя часть воздушной камеры переходит в улитку 4 колеса вентилятора 5 с основным входным окном 6. Над теплообменником 2 установлены одна основная 7 и три дополнительные 8 заслонки, выполненные в виде двояковогнутого профиля и вращающиеся вокруг своих осей 9. В боковых стенках корпуса 1 выполнены дополнительные окна 10 и 11, закрываемые заслонками соответственно 12 и 13 (фиг. 2). Заслонка 7 установлена с возможностью перекрывания выходного канала 14.

В режиме "лето", когда заслонки 7 и 8 перекрывают теплообменник и поступивший поток воздуха идет по основным каналам, при этом заслонки 12 и 13 открыты, в салон через дополнительные окна 10 и 11 поступает дополнительное количество воздуха как при естественной (вентилятор выключен), так и при принудительной вентиляции.

В зимний период, когда основная заслонка 7 закрывает выходной канал 14 (фиг. 1), она вместе с дополнительными заслонками 8 направляет поступивший поток воздуха через теплообменник 2. При этом при включенном вентиляторе через окна 10 и 11 (фиг.2) дополнительно поступает воздух из салона, что увеличивает общее количество воздуха, прошедшего через теплообменник 2, обеспечивая рециркуляцию его, одновременно повышается температура воздуха и увеличивается теплопроизводительность отопителя.

Формула изобретения

Устройство для отопления и вентиляции салона транспортного средства по авт. св. № 1150105, отличающееся тем, что, с целью повышения эффективности отопления и вентиляции путем увеличения поступающего воздуха и его рециркуляции, корпус выполнен с дополнительными окнами для входа воздуха, расположенными со стороны торцов колес вентилятора, причем упомянутые окна снабжены поворотными заслонками.

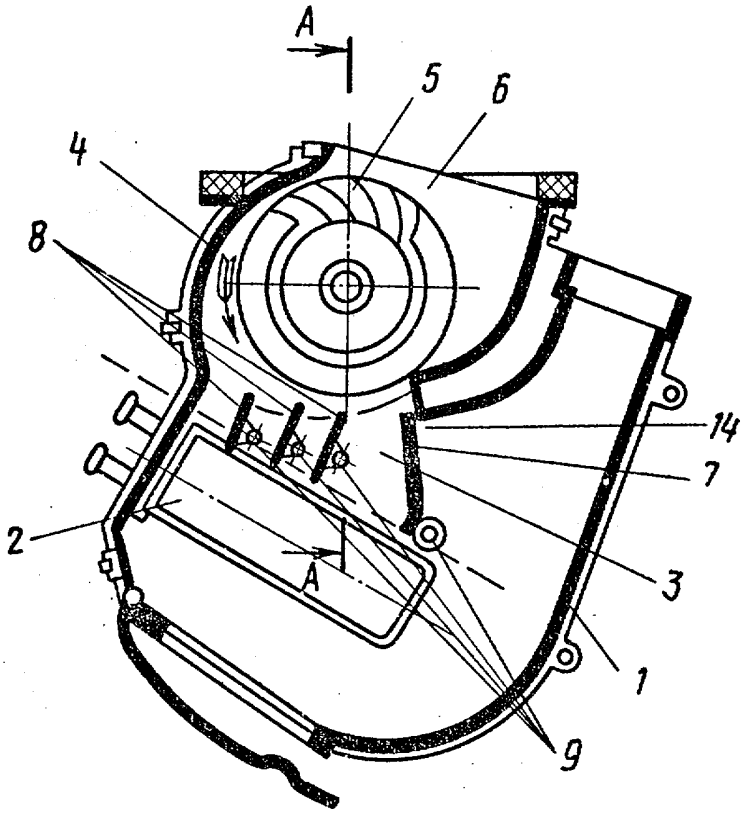

Фиг.1

Составитель А.Логачев
Редактор Н.Лазаренко Техред С.Мигунова Корректор Т.Малец

Заказ 1201 Тираж 339 Подписное
ВНИИПИ Государственного комитета по изобретениям и открытиям при ГКНТ СССР
113035, Москва, Ж-35, Раушская наб., д. 4/5

Производственно-издательский комбинат "Патент", г. Ужгород, ул. Гагарина, 101