(19)中华人民共和国国家知识产权局

(12)实用新型专利

(10)授权公告号 CN 201902760 U
(45)授权公告日 2011.07.20

(21)申请号 201120001447.2

(22)申请日 2011.01.05

(73)专利权人 刘波
地址 710003 陕西省西安市莲湖路 136 号省物资集团家属院 2 号楼 5 层 18 号

(72)发明人 刘波

(74)专利代理机构 西安新思维专利商标事务所有限公司 61114
代理人 韩翎

(51)Int.Cl.
F16L 55/07(2006.01)

权利要求书 1 页 说明书 1 页 附图 1 页

(54)实用新型名称

一种燃气阀门快速密封接头

(57)摘要

本实用新型涉及一种燃气阀门快速密封接头。目前，在安装燃气相关管件以及燃气安全装置时，由于燃气阀门的宝塔嘴没有密封会使得燃气泄露，所以需要将燃气阀门拆下才能安装，加大了作业的工作量，操作非常不便。一种燃气阀门快速密封接头，包括与燃气阀门宝塔嘴连接的螺母，螺母内侧设置有膨胀密封塞，阀门螺栓与活接螺母连接，所述的螺母上设置有紧锁螺孔，所述的螺母为活接螺母。本实用新型结构简单，制造和使用成本低，在安装燃气相关管件以及燃气安全装置时无需拆除原有管道燃气阀门，使用方便，有效减少了燃气管道作业施工中的工作量。

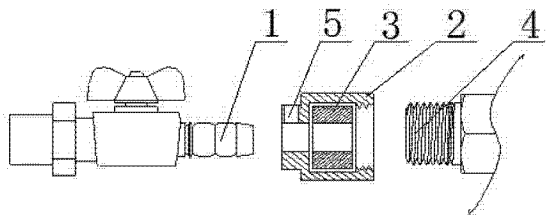

CN 201902760 U

1. 一种燃气阀门快速密封接头，其特征在于：包括与燃气阀门宝塔嘴（1）连接的螺母，螺母内侧设置有膨胀密封塞（3）。

2. 根据权利要求 1 所述的燃气阀门快速密封接头，其特征在于：所述的螺母上设置有紧锁螺孔（5）。

3. 根据权利要求 1 或 2 所述的燃气阀门快速密封接头，其特征在于：所述的螺母为活接螺母（2）。

一种燃气阀门快速密封接头

[0001] 一、技术领域：

[0002] 本实用新型涉及一种燃气阀门快速密封接头。

[0003] 二、背景技术：

[0004] 目前，在安装燃气相关管件以及燃气安全装置时，由于燃气阀门的宝塔嘴没有密封会使得燃气泄露，所以需要将燃气阀门拆下才能安装，加大了作业的工作量，操作非常不便。

[0005] 三、实用新型内容：

[0006] 本实用新型为了解决上述不足之处，提供一种结构简单、使用方便、制造和使用成本低的燃气阀门快速密封接头。

[0007] 为实现上述目的，本实用新型采用的技术方案为：一种燃气阀门快速密封接头，其特征在于：包括与燃气阀门宝塔嘴连接的螺母，螺母内侧设置有膨胀密封塞。

[0008] 所述的螺母上设置有紧锁螺孔。

[0009] 所述的螺母为活接螺母。

[0010] 与现有技术相比，本实用新型具有的优点和效果如下：

[0011] 本实用新型结构简单，制造和使用成本低，在安装燃气相关管件以及燃气安全装置时无需拆除原有管道燃气阀门，使用方便，有效减少了燃气管道作业施工中的工作量。

[0012] 四、附图说明：

[0013] 图 1 为本实用新型的结构示意图。

[0014] 附图标记说明：1、阀门宝塔嘴 2、活接螺母 3、膨胀密封塞 4、阀门螺栓 5、紧锁螺孔。

[0015] 五、具体实施方式：

[0016] 参见图 1，一种燃气阀门快速密封接头，包括与燃气阀门宝塔嘴 1 连接的螺母，螺母内侧设置有膨胀密封塞 3，阀门螺栓 4 与活接螺母 2 连接，所述的螺母上设置有紧锁螺孔 5，所述的螺母为活接螺母 2。阀门螺栓 4 与螺母相旋紧后会压紧膨胀密封塞 3 使密封性能强。

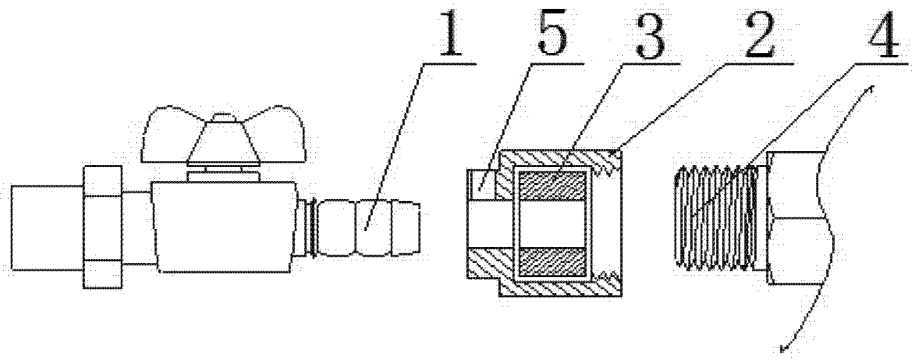

图 1