(19)中华人民共和国国家知识产权局

(12)实用新型专利

(10)授权公告号 CN 203723885 U
(45)授权公告日 2014.07.23

(21)申请号 201420122352.X

(22)申请日 2014.03.12

(73)专利权人 周建达
地址 315504 浙江省奉化市民营科技园（江口横路桥南）宁波武岭燃具有限公司

(72)发明人 周建达 王君扬 陈昌辉

(51)Int.Cl.
A47J 27/04(2006.01)
A47J 36/38(2006.01)

权利要求书1页 说明书3页 附图3页

(54)实用新型名称

一种抽屉式蒸汽炉

(57)摘要

本实用新型是一种抽屉式蒸汽炉，由机箱、蒸汽抽屉、蒸汽发生器、水箱、滑轨、控制面板、触碰式接电装置和抽屉面板组成。机箱内设置底部带有蒸汽发生器的蒸汽抽屉，蒸汽抽屉的抽屉体向上敞口呈框斗状，上面设有悬挂式顶盖，外端设有抽屉面板，抽屉面板里侧设有水箱，两侧通过滑轨架设在机箱两侧内壁上，由滑轨承载并能沿水平进出移动。水箱底部或侧面设有水管，水箱通过水管及电磁阀或微型水泵向蒸汽发生器。本产品把电热蒸汽炉设计成箱式的电热蒸汽抽屉，既能单独使用，又能与餐具消毒碗柜、集成灶等厨具组合，这样能使功能单一的消毒碗柜具有多种功能；并且配有触碰式接电装置，在将蒸汽抽屉拉出后机箱不带电，使用安全可靠，取用食物方便。

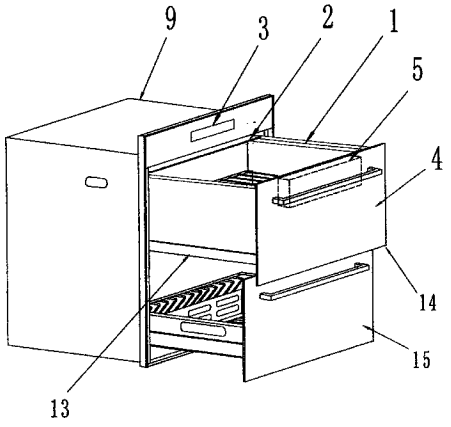

CN 203723885 U

1. 一种抽屉式蒸汽炉，由机箱 (9)、蒸汽抽屉 (14)、蒸汽发生器 (12)、水箱 (5)、滑轨 (13)、控制面板 (4)、触碰式接电装置 (10) 和抽屉面板 (4) 组成，其特征是在所述机箱 (9) 内底部设有蒸汽发生器 (12) 的蒸汽抽屉 (14)，所述蒸汽抽屉 (14) 的抽屉体 (1) 向上敞口呈框斗状，抽屉体 (1) 上面设有悬挂式顶盖 (2)，外端设有抽屉面板 (4)，所述抽屉面板 (4) 里侧设有水箱 (5)，所述蒸汽抽屉 (14) 两侧通过滑轨 (13) 架设在机箱 (9) 两侧内壁上，由滑轨 (13) 承载并能沿水平进出移动。

2. 根据权利要求 1 所述的一种抽屉式蒸汽炉，其特征是所述水箱 (5) 底部或侧面设有水管 (7)，水箱 (5) 通过水管 (7) 向蒸汽发生器 (12) 供水，在水箱 (5) 与水管 (7) 之间设有电磁阀或微型水泵 (6)。

3. 根据权利要求 1 所述的一种抽屉式蒸汽炉，其特征是所述抽屉体 (1) 左右两边侧板前边垂直高度略大于后边垂直高度而使侧板上沿成斜坡形，并且上沿向外侧折弯成 L 形，呈左右对边称的 L 形平边与顶盖 (2) 相贴合，所述顶盖 (2) 悬挂在所述抽屉体 (1) 敞口上方的机箱 (9) 顶板下，与抽屉体 (1) 的 L 形平边相接触，并可向上浮动，当抽屉体 (1) 拉出时，L 形平边脱离与抽屉体 (1) 接触，顶盖 (2) 则仍悬挂在原处。

4. 根据权利要求 1 所述的一种抽屉式蒸汽炉，其特征是所述触碰式接电装置 (10) 两极配对安装在抽屉体 (1) 后部，一组固定在抽屉体 (1) 后部随抽屉移动，一组固定在机箱 (9) 后框内，抽屉体 (1) 向里推进时电路接通，抽屉体 (1) 向外拉出时电路断开。

5. 根据权利要求 1 所述的一种抽屉式蒸汽炉，其特征是所述的蒸汽发生器 (12) 安装在所述的蒸汽抽屉 (14) 内底部，所述蒸汽发生器 (12) 为具有封闭型外壳内设电发热器 (8) 的加热元件，一端连接水管 (7)，另一端设有蒸汽出口。

6. 根据权利要求 1 所述的一种抽屉式蒸汽炉，其特征是所述顶盖 (2) 上面还装有风机 (16) 和风罩 (17)，顶盖 (2) 在近风机 (16) 出口处设有泄汽口 (18)，风罩 (17) 内向排汽方向设有上下相互交错的水汽分离板 (19)。

一种抽屉式蒸汽炉

技术领域

[0001] 本实用新型涉及厨房设备领域，具体指一种用电加热产生蒸汽蒸煮食物的抽屉式蒸汽炉。

背景技术

[0002] 随着家用电器的日益普及，除燃气灶外，厨房中的三大件：抽油烟机、消毒碗柜和电冰箱已进入千家万户的厨房。当然有的家庭还拥有电热开水器、微波炉等。而近年来有人对“使用微波炉不利健康”的质疑和忧虑，使一种电蒸炉乘机兴起。现在市场上的电蒸炉有立式、卧式等多种型式，但无论何种形式，人们在使用中普遍感到不方便，尤其在食物蒸好后取用时得低头弯腰、不小心还会烫手。所以对于后起之秀的电蒸炉在大部分普通家庭中还很少使用。为此本申请人设计了一种箱体式的能与多种厨柜组合的抽屉式蒸汽炉。

实用新型内容

[0003] 本实用新型目的是为家庭厨房提供一种取代微波炉造型成箱体式、可单独使用也可与其它厨柜组合后兼具多种功能的抽屉式蒸汽炉。

[0004] 本实用新型解决技术问题的技术方案是：一种抽屉式蒸汽炉，由机箱、蒸汽抽屉、蒸汽发生器、水箱、滑轨、控制面板、触碰式接电装置和抽屉面板组成，所述机箱内设置底部带有蒸汽发生器的蒸汽抽屉，所述蒸汽抽屉的抽屉体向上敞口呈框斗状，抽屉体上面设有悬挂式顶盖，外端设有抽屉面板，所述抽屉面板里侧设有水箱，所述抽屉体两侧通过滑轨架设在机箱两侧内壁上，由滑轨承载并能沿水平进出移动。

[0005] 所述水箱底部或侧面设有水管，水箱通过水管向蒸汽发生器供水，在水箱与水管之间设有电磁阀或微型水泵。

[0006] 所述抽屉体左右两侧板前边垂直高度略大于后边垂直高度而使侧板上沿成斜坡形，并且上沿折弯成 L 形，呈左右对边称的 L 形平边与顶盖相贴合，所述顶盖用挂钩悬挂在所述抽屉体敞口上方的机箱顶板下，与抽屉体两侧板上沿的 L 形平边相接触，并可向上浮动，当抽屉体拉出时，L 形平边脱离与抽屉体接触，顶盖则仍悬挂在原处。

[0007] 所述触碰式接电装置两极配对安装在抽屉体后部，一组为输出端，固定在抽屉体后部随抽屉体移动，另一组为输入端固定在机箱后框内，抽屉体向里推进时电路接通可正常使用，抽屉体向外拉出时电路断开，抽屉体任何部分均不带电。

[0008] 所述蒸汽发生器安装在所述蒸汽抽屉内底部，所述蒸汽发生器为具有封闭型外壳内设发热器的电加热元件，一端连接水管，另一端为蒸汽出口。

[0009] 所述顶盖上面还装有风机和风罩，顶盖在近风机出口处设有泄汽口，风罩内向排汽方向设有上下相互交错的水汽分离板。

[0010] 本实用新型的优势在于：把电热蒸汽炉设计成箱式的电热蒸汽抽屉，既能单独使用，又能与餐具消毒碗柜、集成灶等厨具组合，这样能使功能单一的消毒碗柜具有多种功能；并且配有触碰式接电装置，在将蒸汽抽屉拉出后机箱不带电，使用安全可靠，取用食物

方便，。

附图说明

[0011] 图 1 是本实用新型立体示意图；

[0012] 图 2 是本实用新型侧视（剖视、抽屉推进）示意图；

[0013] 图 3 是本实用新型侧视（剖视、抽屉拉出）示意图；

[0014] 图 4 是本实用新型的蒸汽抽屉两侧板上部与顶盖的配合示意图；

[0015] 图 5 是本实用新型顶盖上部示意图；

[0016] 图中各部名称及标记：1. 抽屉体、2. 顶盖、3. 控制面板、4. 抽屉面板、5. 水箱、6. 电磁阀或微型水泵、7. 水管、8. 发热器、9. 机箱、10. 触碰式接电装置、11. 蒸格架、12. 蒸汽发生器、13. 滑轨、14. 蒸汽抽屉、15. 储物抽屉、16. 风机、17. 风罩、18. 泄汽口、19. 水汽分离板、20. 挂钩。

具体实施方式

[0017] 如图 1 至图 5 所示：本实施例是一种与储物抽屉组合在一起的抽屉式蒸汽炉，由机箱 9、蒸汽抽屉 14、蒸汽发生器 12、水箱 5、滑轨 13、控制面板 3、触碰式接电装置 10 和抽屉面板 4 组成。在机箱 9 内设置底部带有蒸汽发生器 12 的蒸汽抽屉 14，蒸汽抽屉 14 的抽屉体 1 向上敞口呈框斗状，抽屉体 1 上面设有悬挂式顶盖 2，外端设有抽屉面板 4，抽屉面板 4 里侧设有水箱 5。抽屉体 1 两侧通过滑轨 13 架设在机箱 9 两侧内壁上，由滑轨 9 承载并能沿水平进出移动。水箱 5 底部或侧面设有水管 7，水箱 5 通过水管 7 向蒸汽发生器 12 供水，在水箱 5 与水管 7 之间设有电磁阀或微型水泵 6。抽屉体 1 左右两侧板前边垂直高度略大于后边垂直高度而使侧板上沿成斜坡形，并且上沿折弯成 L 形，呈左右对边称的 L 形平边与顶盖 2 相贴合。顶盖 2 用挂钩 20 悬挂在所述抽屉体 1 敞口上方的机箱 9 顶板下，与抽屉体 1 两侧板上沿的 L 形平边相接触，并可向上浮动，当抽屉体 1 拉出时，L 形平边脱离与抽屉体 1 接触，顶盖 2 则仍悬挂在原处。触碰式接电装置 10 两极配对安装在蒸汽抽屉 14 后部，一组为输出端，固定在抽屉体 1 后部随抽屉体 1 移动，另一组为输入端固定在机箱 9 后框内，抽屉体 1 向里推进时电路接通可正常使用，抽屉体 1 向外拉出时电路断开，抽屉体 1 任何部分均不带电。蒸汽发生器 12 安装在所述蒸汽抽屉 14 内底部，所述蒸汽发生器 12 为具有封闭型外壳内设发热器 8 的电加热元件，一端连接水管 7，另一端为蒸汽出口。顶盖 2 上面还装有风机 16 和风罩 17，顶盖 2 在近风机 16 出口处设有泄汽口 18，风罩 17 内向排汽方向设有上下相互交错的水汽分离板 19。

[0018] 本产品在蒸煮食物时，将要蒸煮的食物放入碗、碟、汤锅等容器中，然后置于蒸汽抽屉 14 内的蒸格架 11 上，将蒸汽抽屉 14 推进到位，触碰式接电装置 10 将电路接通，整机处于待命状态。然后启动控制面板 3 上的加热按钮，蒸汽抽屉 14 内的发热器 8 开始加热，蒸汽发生器 12 产生蒸汽，温度上升，蒸汽发生器 12 需要的水由水箱 5 通过水管和电磁阀或微型水泵 6 不断间歇供给，蒸发的水蒸汽上升加热食物。加热后的水蒸汽上升至顶盖 2 冷却后成为冷凝水附着在顶盖 2 底面，由于顶盖 2 具有倾斜度，所以冷凝水会自动沿着顶盖 2 底面流回到蒸汽发生器 12 循环利用。部分未冷凝的水蒸汽通过顶盖 2 中间泄汽口 18 被风机 16 抽吸，碰到风罩 17 上的水汽分离板 19 将水珠和蒸汽进行分离，水珠沿顶盖 2 的斜面

流回至抽屉体 1 内，再回到蒸汽发生器 12，极少量蒸汽从抽屉面板 4 上沿口逸出，所以不会影响厨房的工作环境。蒸汽抽屉 14 下方配套组合的储物抽屉 15 不影响正常使用。

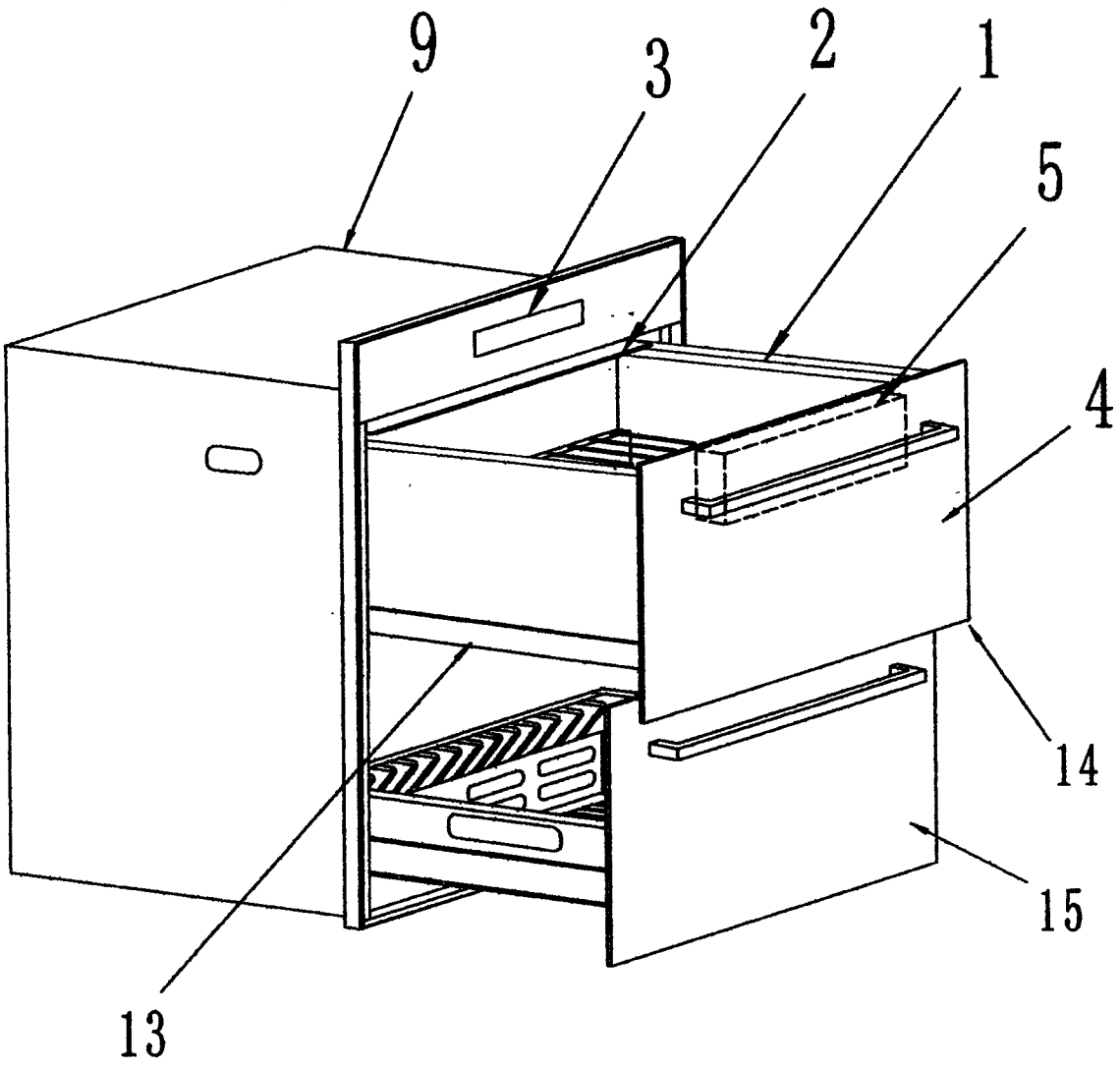

图 1

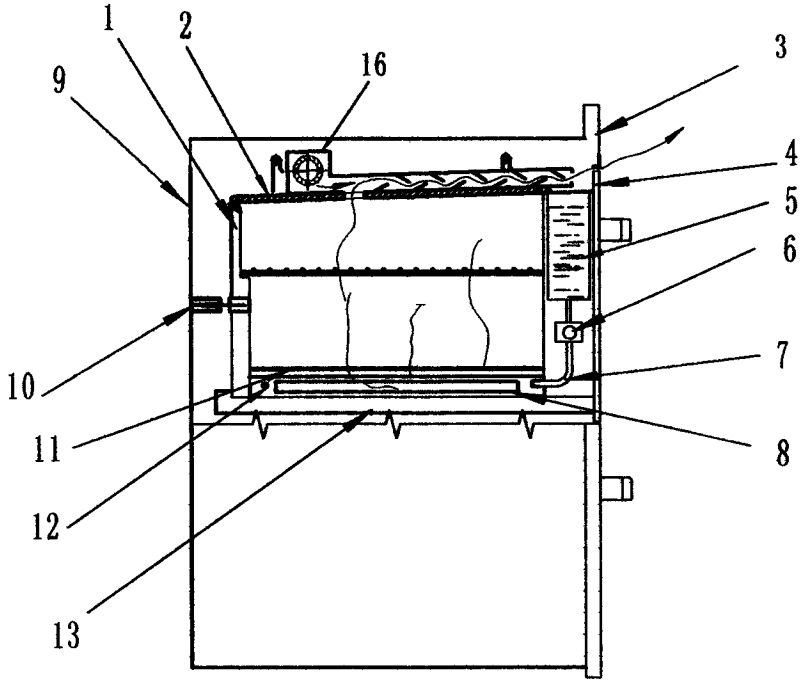

图 2

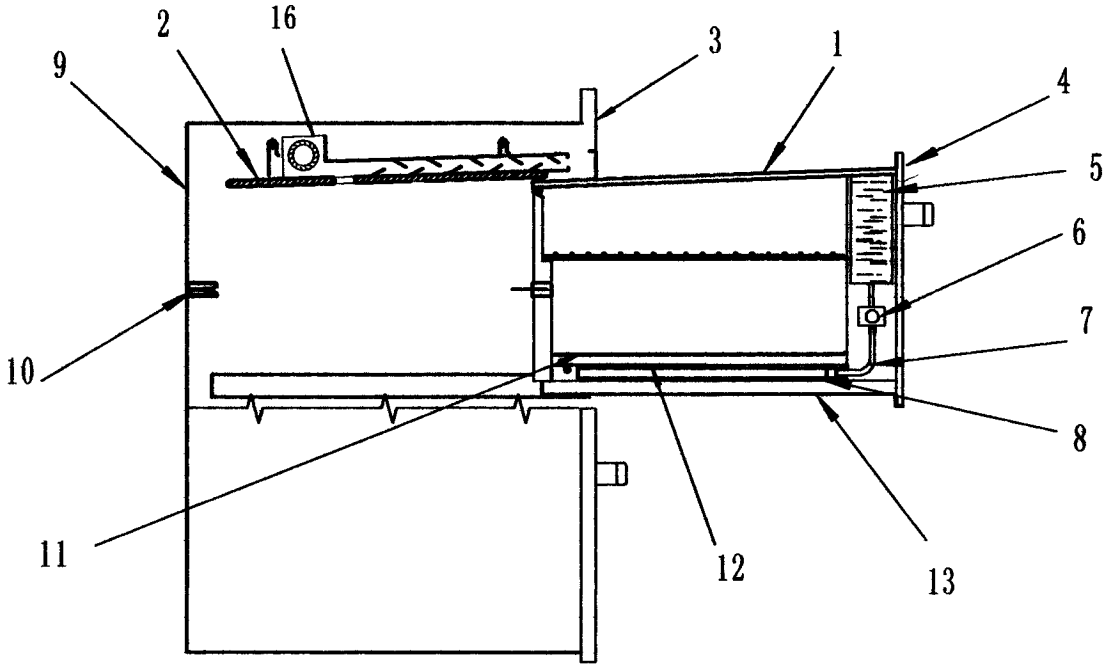

图 3

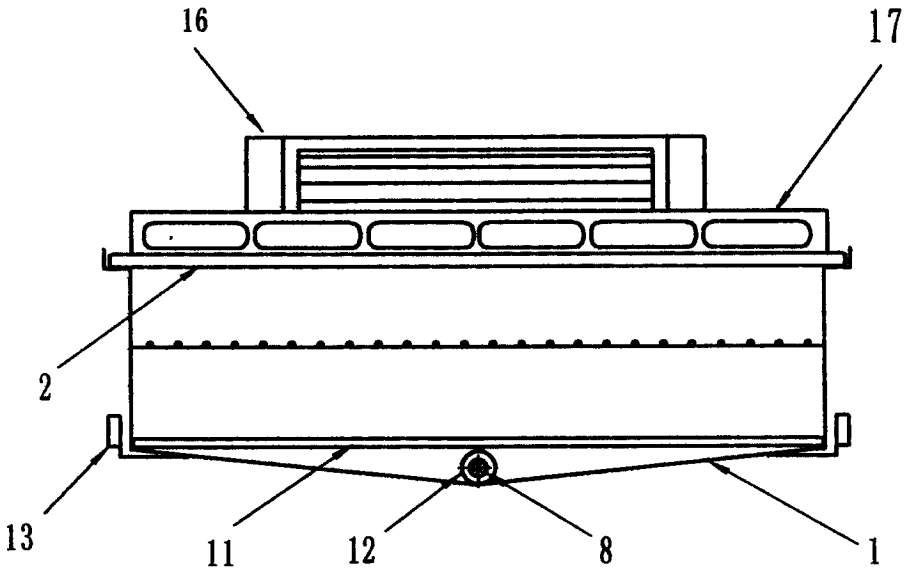

图 4

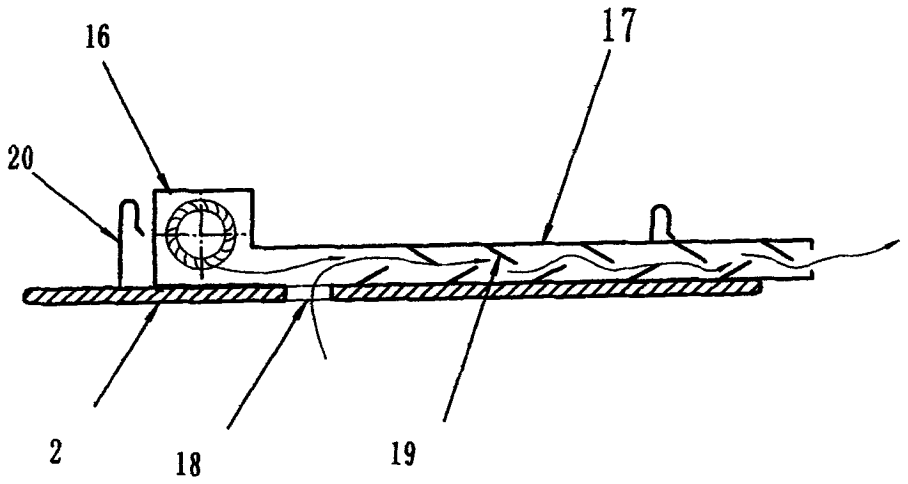

图 5