(19)中华人民共和国国家知识产权局

(12)实用新型专利

(10)授权公告号 CN 212975218 U
(45)授权公告日 2021.04.16

(21)申请号 202021750648.8

(22)申请日 2020.08.22

(73)专利权人 张伟
地址 454000 河南省焦作市山阳区和平街448号焦作市第五人民医院检验科

(72)发明人 张伟 商安全 刘治宏 王微微

(51)Int.Cl.
B01L 9/06(2006.01)

权利要求书1页 说明书2页 附图2页

(54)实用新型名称

一种多功能医学检验用试管架

(57)摘要

本实用新型涉及医疗器械技术领域，特别是指一种多功能医学检验用试管架，包括底板、连接柱、架板，所述底板上设有导向槽若干，所述架板可通过导向槽固定于底板之上，所述底板四角处分别设有两个插孔，所述插孔可通过连接柱将若干底板进行连接。本实用新型的上述技术方案的有益效果如下：结构简单，稳定性强，易于拆装，可单层或多层组合使用，功能多样，将底板反向安装，可作为置物平台使用。

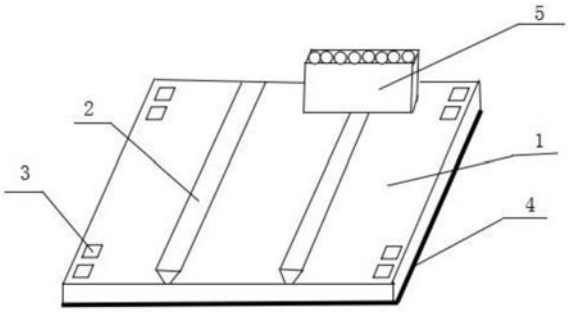

CN 212975218 U

1.一种多功能医学检验用试管架，包括底板、连接柱、架板，所述底板上设有导向槽若干，所述架板可通过导向槽固定于底板之上，所述底板四角处分别设有两个插孔，所述插孔可通过连接柱将若干底板进行连接。

2.根据权利要求1所述的一种多功能医学检验用试管架，其特征在于，所述底板上导向槽相互之间距离大于架板长度。

3.根据权利要求1所述的一种多功能医学检验用试管架，其特征在于，所述架板呈长方体结构，所述架板的上侧方设有试管槽若干，所述架板下侧方中心位置设有凹槽，所述凹槽与所述导向槽大小匹配，相互嵌合，从而将架板紧密固定在导向槽上。

4.根据权利要求1所述的一种多功能医学检验用试管架，其特征在于，所述连接柱为长方体柱状结构，所述连接柱上下两端分别设有长方体插接柱，所述插接柱横截面小于所述连接柱横截面，所述插接柱与所述插孔大小匹配，相互嵌合，从而可将两块及以上底板相互固定组合使用。

5.根据权利要求1所述的一种多功能医学检验用试管架，其特征在于，所述底板底侧设有防滑垫，所述插孔为贯穿于底板上侧与底侧的通孔。

一种多功能医学检验用试管架

技术领域

[0001] 本实用新型涉及医疗器械技术领域，特别是指一种多功能医学检验用试管架。

背景技术

[0002] 试管架是医学检验实验室用于放置试管及样本的常用器械，目前实验室常用的试管架是40及以上孔位，这种试管架体积较大，无法拆装，日常使用及存放时占用空间，且功能单一，只能存放试管使用。

实用新型内容

[0003] 本实用新型要解决的技术问题是提供一种多功能医学检验用试管架，该试管架稳定性强，易于拆装，满足单层及多层存放试管使用，同时可作为置物平台使用，功能多样，结构简单。

[0004] 为解决上述问题，本实用新型涉及一种多功能医学检验用试管架，包括底板、连接柱、架板，所述底板上设有导向槽若干，所述架板可通过导向槽固定于底板之上，所述底板四角处分别设有两个插孔，所述插孔可通过连接柱将若干底板进行连接。

[0005] 作为优选，所述底板上导向槽相互之间距离大于架板长度。

[0006] 作为优选，所述架板呈长方体结构，所述架板的上侧方设有试管槽若干，所述架板下侧方中心位置设有凹槽，所述凹槽与所述导向槽大小匹配，相互嵌合，从而将架板紧密固定在导向槽上。

[0007] 作为优选，所述连接柱为长方体柱状结构，所述连接柱上下两端分别设有长方体插接柱，所述插接柱横截面小于所述连接柱横截面，所述插接柱与所述插孔大小匹配，相互嵌合，从而可将两块及以上底板相互固定组合使用。

[0008] 作为优选，所述底板底侧设有防滑垫，所述插孔为贯穿于底板上侧与底侧的通孔。

[0009] 本实用新型的上述技术方案的有益效果如下：结构简单，稳定性强，易于拆装，可单层或多层组合使用，功能多样，将底板反向安装，可作为置物平台使用。

附图说明

[0010] 图1为本实用新型的一种多功能医学检验用试管架的单层结构示意图。

[0011] 图2为本实用新型的一种多功能医学检验用试管架的架板结构示意图。

[0012] 图3为本实用新型的一种多功能医学检验用试管架的连接柱结构示意图。

[0013] 图中：1、底板；2、导向槽；3、插孔；4、防滑垫；5、架板；6、试管槽；7、凹槽；8、连接柱；9、插接柱。

具体实施方式

[0014] 为使本实用新型技术方案更加清楚，下面结合附图及具体实施例进行详细说明。

[0015] 如图1-图3所示的一种多功能医学检验用试管架，包括底板1、连接柱8、架板5，所

述底板1上设有导向槽2若干，所述架板5可通过导向槽2固定于底板1之上，所述底板1四角处分别设有两个插孔 3，所述插孔可通过连接柱8将若干底板进行连接。

[0016] 具体的，所述架板5呈长方体结构，所述架板5的上侧方设有试管槽6若干，所述架板5下侧方中心位置设有凹槽7，所述凹槽7与所述导向槽2大小匹配，相互嵌合，从而将架板5紧密固定在导向槽 2上。所述底板1底侧设有防滑垫4，起到防滑作用。所述插孔3为贯穿于底板1上侧与底侧的通孔。所述连接柱8为长方体柱状结构，所述连接柱8上下两端分别设有长方体插接柱9，所述插接柱9横截面小于所述连接柱8横截面，所述插接柱9与所述插孔3大小匹配，相互嵌合，从而可将两块及以上底板1相互固定组合使用。

[0017] 该多功能医学检验用试管架，使用时，通过凹槽7与导向槽2的嵌合作用，可将架板5固定于底板1上，再通过实验需要对架板5的位置进行前后移动操作。需要多层试管架时，将连接柱8两端的插接柱9插入底板1四角的插孔3内，以此类推，可组合为多层试管架。需要置物架时，可将任意层底板1的防滑垫4面朝上安装。

[0018] 本实用新型的主要优点在于：结构简单，稳定性强，易于拆装，可单层或多层组合使用，功能多样，将底板反向安装，可作为置物平台使用。

[0019] 以上所述是本实用新型的优选实施方式和特征优点，应当指出，对于本技术领域的普通技术人员来说，在不脱离本实用新型所述原理的前提下，还会进行各种变化及改进，这些变化及改进应视为本实用新型的保护范围。

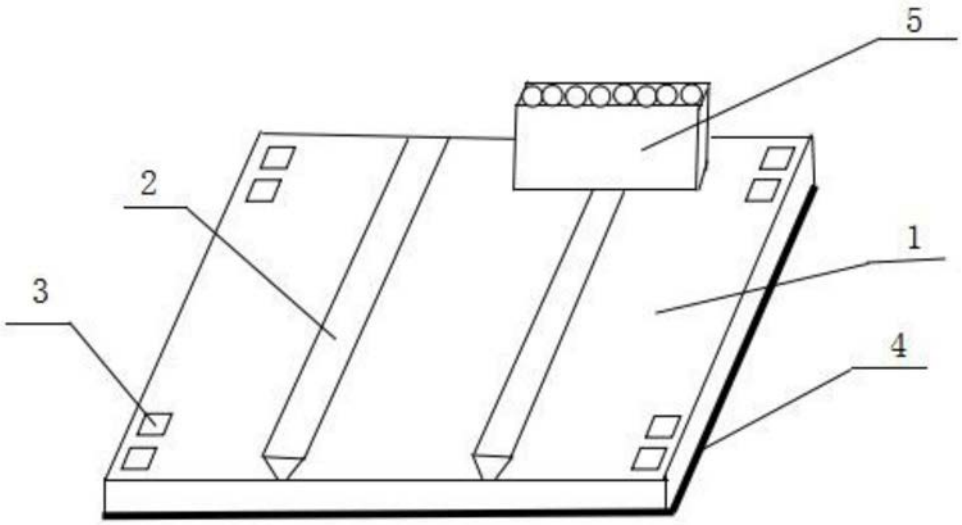

图1

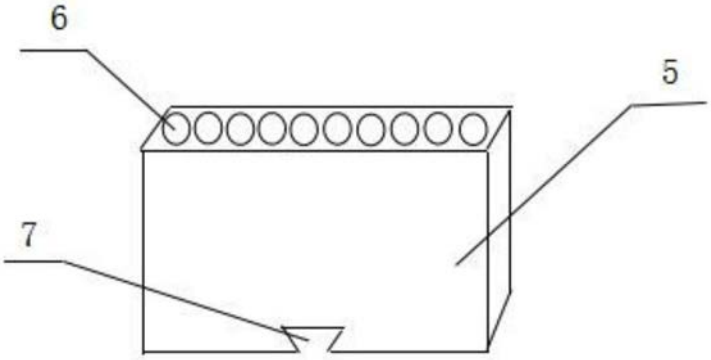

图2

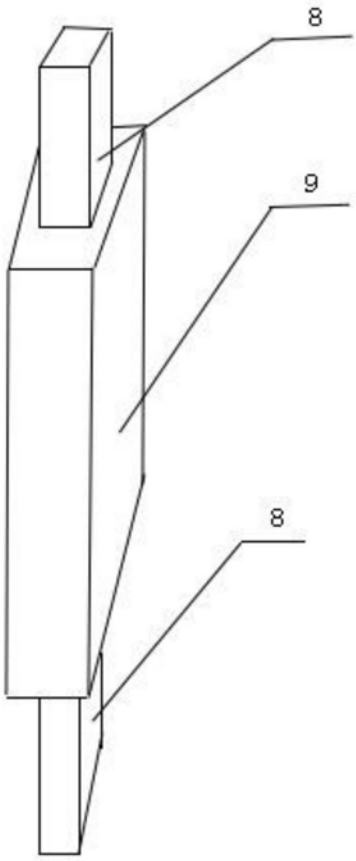

图3