(19) 대한민국특허청(KR)
(12) 실용신안공보(Y1)

(51) Int. Cl.[6]
H04R 1/02

(45) 공고일자 1995년11월27일
(11) 공고번호 실1995-0010136

(21) 출원번호 실1993-0008333
(22) 출원일자 1993년05월18일
(65) 공개번호 실1994-0027364
(43) 공개일자 1994년12월10일

(71) 출원인 이규서
서울특별시 강동구 암사동 413 강동아파트 76동 104호
(72) 고안자 이규서
서울특별시 강동구 암사동 413 강동아파트 76동 104호
(74) 대리인 서상욱

심사관 : 임영희 (책자공보 제2233호)

(54) 컴퓨터의 스테레오 스피커장치

요약

내용 없음.

대표도

도1

명세서

[고안의 명칭]

컴퓨터의 스테레오 스피커장치

[도면의 간단한 설명]

제1도는 본 고안의 사시도.

제2도는 본 고안의 일부발췌 단면도.

제3도는 본 고안의 일부를 파단한 배면도.

* 도면의 주요부분에 대한 부호의 설명

1 : 컴퓨터본체 2 : 콘트롤판넬

3 : 좌,우측스피커 4 : 증폭기

30 : 스피커그릴 40 : 좌,우측음량조절손잡이

[실용신안의 상세한 설명]

본고안은 컴퓨터의 스테레오 스피커장치에 관한 것으로서, 특히, 컴퓨터의 전방콘트롤판넬 하부에 스테레오 스피커를 장착하여 줌으로서 별도의 외부 스테레오 스피커가 불필요하게한 컴퓨터의 스테레오 스피커장치에 관한 것이다.

종래의 컴퓨터는 스테레오 스피커가 컴퓨터 내부에 장착되어 있지 않기 때문에 컴퓨터로 작곡을 하거나 음악을 들을때 별도의 외부 스테레오 스피커를 구비하여 컴퓨터와 연결해야 되는 번거로움이 있었다.

또한, 스테레오 스피커가 없는 컴퓨터에는 모노스피커가 장착되어 있으나, 그 음질이 뒤떨어져 듣기 불편한 등의 문제점이 있었다.

본 고안은 상기의 점을 감안하여 안출한 것으로서, 그 목적은 컴퓨터 내부에 스테레오 스피커를 설치하여 작곡을 하거나 음악을 들을때 편리하게한 컴퓨터의 스테레오 스피커장치를 제공함에 있다.

상기의 목적을 달성하기 위한 본 고안은 콘트롤판넬 하부 양측에 스피커 그릴을 대응토록 형성하고, 상기 콘트롤판넬 내측의 각 스피커그릴에 좌,우측스피커를 설치하고, 상기 일측 스키퍼상부에 증폭기를 설치하되 좌,우측음량조절손잡이를 콘트롤판넬 외측으로 돌출한 특징이 있다.

이하 본 고안의 바람직한 실시예를 첨부 도면에 따라 상세히 설명하면 다음과 같다.

제1도는 본고안의 사시도이고, 제2도는 본고안의 일부 발췌단면도로서, 컴퓨터본체(1)전방의 콘트롤판넬(2)이 상부의 플로피디스켓드라이브(20)와 하드디스켓드라이브(21)로 구성되고, ON, OFF 스위치(22) 및 터보스위치(23)등을 구비한 상태에서, 본고안은 상기 콘트롤판넬(2)하부 양측에 스피커그릴(30)을 형성한다.

한편 상기 콘트롤판넬(2)내측의 각 스피커그릴(30)에 좌,우측스피커(3)를 설치한다.

상기 좌,우측스피커그릴(3)를 설치하기 위한 실시예로서, 상기 각 스피커그릴(30)의 사방에 보스(3)를 형성하고, 좌,우측스피커(3)의 사방모서리를 상기 각 스피커그릴(30)의 사방보스(31)에 올려놓은 다음 나사못(32)을 각 스피커(3)의 사방모서리를 통하여 각 보스(31)에 체결하여 스피커(3)를 해당스피커그릴(30)에 설치한다.

한편 상기 콘트롤판넬(2)내측의 우측 스피커(3)상부에 증폭기(4)를 설치하고, 증폭기(4)의 좌,우측음량조절손잡이(40)를 콘트롤판넬(2)외측으로 돌출 형성한다.

상기와 같이 구성한 본고안은 컴퓨터본체(1)로 작곡을 하거나 음악을 들을때 좌,우측스피커(3)의 소리가 각 스피커그릴(30)을 통하여 들리기 때문에 음을 스테레오로 즐길수 있다.

한편 좌,우측음량조절손잡이(40)가 콘트롤판넬(2)외측에 돌출돼 있기 때문에 각 스피커(3)의 음량을 편리하게 조절할 수 있다.

이상에서와 같이 본고안에 따르면 컴퓨터로 음악을 듣거나 작곡을 할때 별도의 외부스피커 없이도 음을 스테레오로 들을수 있는 등의 유용한 고안이다.

(57) 청구의 범위

청구항 1

콘트롤판넬 하부 양측에 대응토록 형성한 스피커그릴과, 상기 콘트롤판넬 내측의 각 스피커그릴에 설치한 좌,우측스피커와, 상기 일측 스피커 상부에 설치하고 좌,우측음량조절손잡이를 콘트롤 판넬 외측으로 돌출한 증폭기로 구성함을 특징으로하는 컴퓨터의 스테레오 스피커장치.

도면

도면1

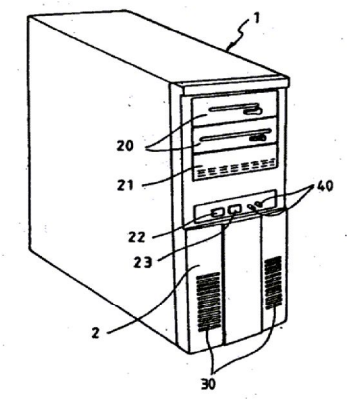

도면2

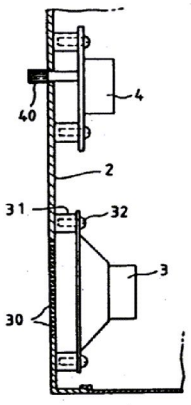

도면3

