(19)中华人民共和国国家知识产权局

(12)实用新型专利

(10)授权公告号 CN 205920922 U
(45)授权公告日 2017.02.01

(21)申请号 201620946759.3

(22)申请日 2016.08.26

(73)专利权人 张成东
地址 325200 浙江省瑞安市塘下镇清河路30-9号

(72)发明人 张成东

(51)Int.Cl.
H01H 27/06(2006.01)
E05B 29/00(2006.01)
E05B 65/00(2006.01)

权利要求书1页 说明书2页 附图1页

(54)实用新型名称

电动车上使用的电源防盗开关锁

(57)摘要

本实用新型公开了一种电动车上使用的电源防盗开关锁，其包括胶木盖板、传电片、钢球、钢球弹簧、传电片弹簧、转子、档位片、连接轴、插钩、回位弹簧、锁芯链接杆、防盗销、插片、锁芯，胶木盖板和转子之间通过传电片连接，传电片上设有传电片弹簧，钢珠通过钢珠弹簧固定在转子上，转子和连接轴之间通过档位片连接，连接轴下端设有插钩，连接轴通过插钩固定在锁芯上，锁芯上设有防盗销和插片，防盗销上设有回位弹簧和锁芯链接杆。本实用新型能够有效防止防盗锁被破坏后强行开启，结构简单，易于制造和生产且安装方便。

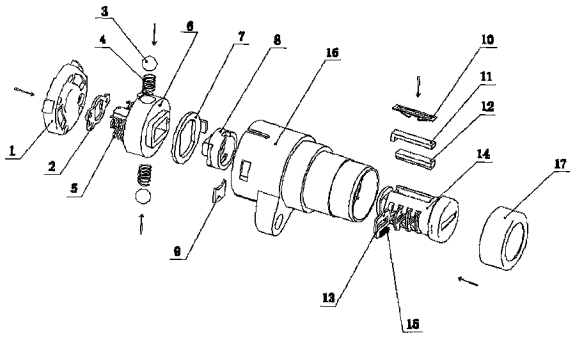

CN 205920922 U

1.一种电动车上使用的电源防盗开关锁，其特征在于，其包括胶木盖板、传电片、钢球、钢球弹簧、传电片弹簧、转子、档位片、连接轴、插钩、回位弹簧、锁芯链接杆、防盗销、插片、锁芯，胶木盖板和转子之间通过传电片连接，传电片上设有传电片弹簧，钢珠通过钢珠弹簧固定在转子上，转子和连接轴之间通过档位片连接，连接轴下端设有插钩，连接轴通过插钩固定在锁芯上，锁芯上设有防盗销和插片，防盗销上设有回位弹簧和锁芯链接杆。

2.如权利要求1所述的电动车上使用的电源防盗开关锁，其特征在于，所述插片上设有插片弹簧。

3.如权利要求1所述的电动车上使用的电源防盗开关锁，其特征在于，所述锁芯外围设有一层锁壳和一个锁壳帽。

4.如权利要求1所述的电动车上使用的电源防盗开关锁，其特征在于，所述胶木盖板的横截面形状为圆形。

电动车上使用的电源防盗开关锁

技术领域

[0001] 本实用新型涉及一种防盗开关锁，特别是涉及一种电动车上使用的电源防盗开关锁。

背景技术

[0002] 传统的电源开关锁防盗功能比较差，如用工具暴力转动就可以开锁，这样防盗性能就大打折扣，特别是对电动车和电动三轮车存在非常不安全自隐患。防盗360度电源锁结构零部件复杂，装配困难且维修难度大，在电动车上没有太大的实用性。

实用新型内容

[0003] 本实用新型所要解决的技术问题是提供一种电动车上使用的电源防盗开关锁，其能够有效防止防盗锁被破坏后强行开启，结构简单，易于制造和生产且安装方便。

[0004] 本实用新型是通过下述技术方案来解决上述技术问题的：一种电动车上使用的电源防盗开关锁，其特征在于，其包括：胶木盖板、传电片、钢球、钢球弹簧、传电片弹簧、转子、档位片、连接轴、插钩、回位弹簧、锁芯链接杆、防盗销、插片、锁芯，胶木盖板和转子之间通过传电片连接，传电片上设有传电片弹簧，钢珠通过钢珠弹簧固定在转子上，转子和连接轴之间通过档位片连接，连接轴下端设有插钩，连接轴通过插钩固定在锁芯上，锁芯上设有防盗销和插片，防盗销上设有回位弹簧和锁芯链接杆。

[0005] 优选地，所述插片上设有插片弹簧。

[0006] 优选地，所述锁芯外围设有一层锁壳和一个锁壳帽。

[0007] 优选地，所述胶木盖板的横截面形状为圆形。

[0008] 本实用新型的积极进步效果在于：本实用新型能够有效防止防盗锁被破坏后强行开启，结构简单，易于制造和生产且安装方便。

附图说明

[0009] 图1为本实用新型电动车上使用的电源防盗开关锁的结构示意图。

具体实施方式

[0010] 下面结合附图给出本实用新型较佳实施例，以详细说明本实用新型的技术方案。

[0011] 如图1所示，本实用新型电动车上使用的电源防盗开关锁包括胶木盖板1、传电片2、钢球3、钢球弹簧4、传电片弹簧5、转子6、档位片7、连接轴8、插钩9、回位弹簧10、锁芯链接杆11、防盗销12、插片13、锁芯14，胶木盖板1和转子6之间通过传电片2连接，传电片2上设有传电片弹簧5，钢珠3通过钢珠弹簧4固定在转子6上，转子6和连接轴8通过档位片7连接，连接轴8下端设有插钩9，连接轴8通过插钩9固定在锁芯14上，锁芯14上设有防盗销12和插片13，防盗销12上设有回位弹簧10和锁芯链接杆11。

[0012] 插片13上设有插片弹簧15，当适合插片13的钥匙插入锁芯14，插片13在插片弹簧

15作用下回位。

[0013] 锁芯14外围设有一层锁壳16和一个锁壳帽17，锁壳16和锁壳帽17可以有效保护锁芯14不受外力破坏。

[0014] 胶木盖板1的横截面形状为圆形，这样方便和电动车之间的对接安装。

[0015] 本实用新型的工作原理如下：当适合插片的钥匙插入锁芯，插片回位，所述锁芯回位弹片推动锁芯连接杆，使防盗销和锁芯连接杆回位在锁芯内，实现打开电源。当不适合插片的钥匙插入锁芯，插片无法回位，锁芯防盗销会把锁芯连接杆推出锁芯使它留在锁壳中，锁芯连接杆无法与锁芯连接，使锁芯无限空转，达到防盗的目的。

[0016] 综上所述，本实用新型能够有效防止防盗锁被破坏后强行开启，结构简单，易于制造和生产且安装方便。

[0017] 以上所述的具体实施例，对本实用新型的解决的技术问题、技术方案和有益效果进行了进一步详细说明，所应理解的是，以上所述仅为本实用新型的具体实施例而已，并不用于限制本实用新型，凡在本实用新型的精神和原则之内，所做的任何修改、等同替换、改进等，均应包含在本实用新型的保护范围之内。

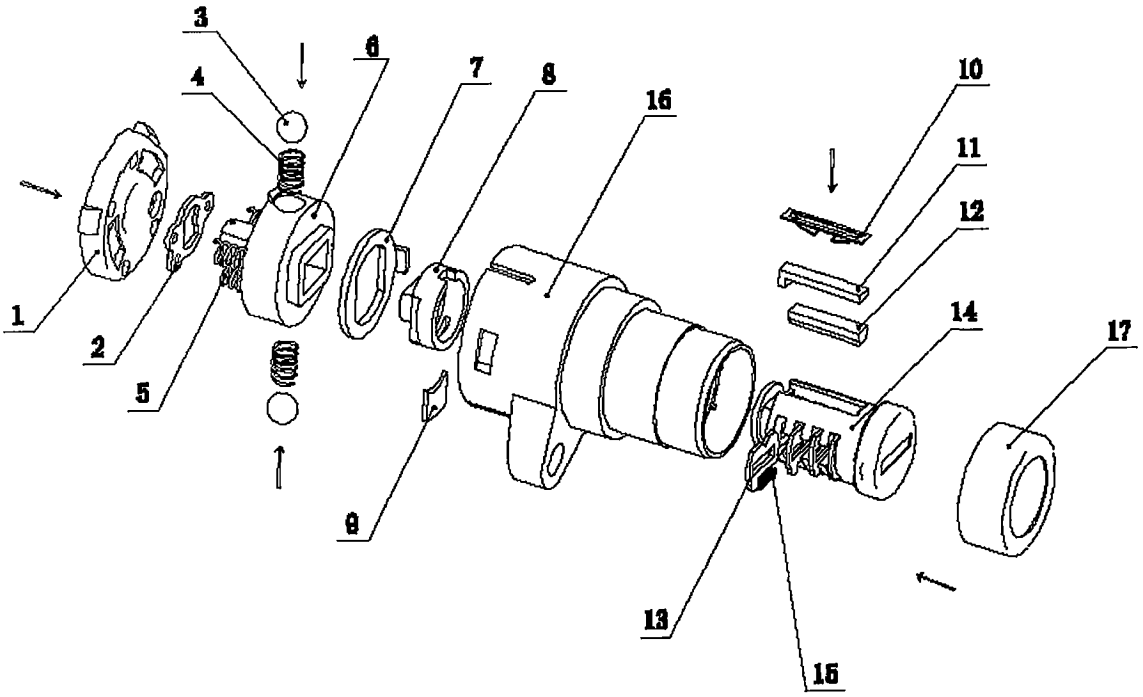

图1