(19)中华人民共和国国家知识产权局

(12)实用新型专利

(10)授权公告号 CN 216113265 U
(45)授权公告日 2022.03.22

(21)申请号 202122700626.1

(22)申请日 2021.11.05

(73)专利权人 广州市全卫安防科技有限公司
地址 511400 广东省广州市番禺区大龙街城区大道242号

(72)发明人 姚丽明

(74)专利代理机构 广东科信启帆知识产权代理事务所(普通合伙) 44710
代理人 吴少东

(51)Int.Cl.
F16M 13/02(2006.01)
H04N 7/18(2006.01)
B08B 1/04(2006.01)

权利要求书1页 说明书3页 附图2页

(54)实用新型名称

一种基于远程监控的智能安防设备

(57)摘要

本实用新型属于安防监控设备技术领域，尤其为一种基于远程监控的智能安防设备，包括安装座，安装座内部设置有固定槽，固定槽内部设置有固定块，安装座顶部设置有通孔，固定块内部设置有固定孔，固定孔内部设置有固定销，固定块一侧固定安装有支撑板，支撑板顶部固定安装有L型板，L型板顶部固定安装有监控装置，L型板底部固定安装有固定螺栓，监控装置内部设置有微型电机，微型电机一端设置有清洁刮板。本实用新型通过设置固定槽、固定块、通孔、固定孔、固定销和支撑板进行相互配合，可以实现非常方便对监控装置进行安装和拆卸，便于进行更换和检修，防止因为拆卸比较麻烦，浪费时间和精力，方便更好使用。

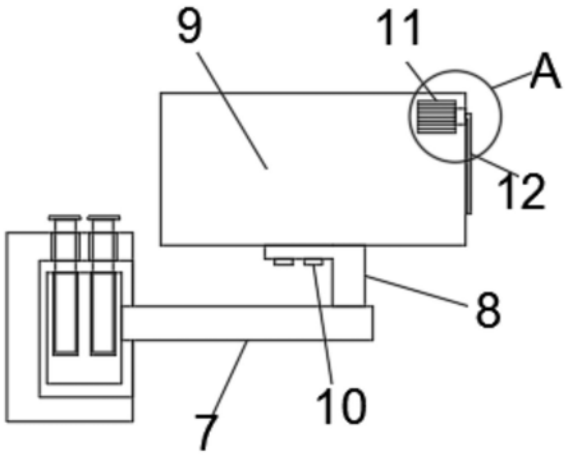

CN 216113265 U

1.一种基于远程监控的智能安防设备,包括安装座(1),其特征在于:所述安装座(1)内部设置有固定槽(2),所述固定槽(2)内部设置有固定块(3),所述安装座(1)顶部设置有通孔(4),所述固定块(3)内部设置有固定孔(5),所述固定孔(5)内部设置有固定销(6),所述固定块(3)一侧固定安装有支撑板(7),所述支撑板(7)顶部固定安装有L型板(8),所述L型板(8)顶部固定安装有监控装置(9),所述L型板(8)底部固定安装有固定螺栓(10),所述监控装置(9)内部设置有微型电机(11),所述微型电机(11)一端设置有清洁刮板(12)。

2.根据权利要求1所述的一种基于远程监控的智能安防设备,其特征在于:所述固定槽(2)内径尺寸与固定块(3)外径尺寸相适配,所述固定槽(2)与固定块(3)活动套接。

3.根据权利要求1所述的一种基于远程监控的智能安防设备,其特征在于:所述通孔(4)与固定孔(5)均设置有两个,所述通孔(4)与固定孔(5)在同一竖直线上。

4.根据权利要求1所述的一种基于远程监控的智能安防设备,其特征在于:所述固定销(6)外径尺寸与通孔(4)和固定孔(5)内径尺寸相适配,所述固定销(6)与通孔(4)和固定孔(5)活动套接。

5.根据权利要求1所述的一种基于远程监控的智能安防设备,其特征在于:所述固定销(6)设置有两个,所述固定销(6)均匀对称分布在固定孔(5)内部。

6.根据权利要求1所述的一种基于远程监控的智能安防设备,其特征在于:所述固定螺栓(10)设置有四个,所述监控装置(9)通过固定螺栓(10)与L型板(8)固定连接。

7.根据权利要求1所述的一种基于远程监控的智能安防设备,其特征在于:所述微型电机(11)内部设置有导线,所述微型电机(11)通过导线与外部电源电性连接。

一种基于远程监控的智能安防设备

技术领域

[0001] 本实用新型涉及安防监控设备技术领域，具体为一种基于远程监控的智能安防设备。

背景技术

[0002] 安防监控系统是应用光纤、同轴电缆或微波在其闭合的环路内传输视频信号，并从摄像到图像显示和记录构成独立完整的系统。它能实时、形象、真实地反映被监控对象，不但极大地延长了人眼的观察距离，而且扩大了人眼的机能，它可以在恶劣的环境下代替人工进行长时间监视，让人能够看到被监视现场的实际发生的一切情况，并通过录像机记录下来。

[0003] 现有技术存在以下问题：

[0004] 1、现有的基于远程监控的智能安防设备，不方便进行安装和拆卸，经过长时间的使用，监控装置出现损坏或者故障，不方便对其进行拆卸检修，操作起来比较费时费力很麻烦；

[0005] 2、现有的基于远程监控的智能安防设备，经过长时间的使用，监控装置镜头会容易沾附灰尘，导致监控不清晰，影响使用效果，需要人工清洁比较麻烦。

实用新型内容

[0006] 针对现有技术的不足，本实用新型提供了一种基于远程监控的智能安防设备，解决了现今存在的不方便进行安装和拆卸，经过长时间的使用，监控装置出现损坏或者故障，不方便对其进行拆卸检修，操作起来比较费时费力很麻烦，经过长时间的使用，监控装置镜头会容易沾附灰尘，导致监控不清晰，影响使用效果，需要人工清洁比较麻烦问题。

[0007] 为实现上述目的，本实用新型提供如下技术方案：一种基于远程监控的智能安防设备，包括安装座，所述安装座内部设置有固定槽，所述固定槽内部设置有固定块，所述安装座顶部设置有通孔，所述固定块内部设置有固定孔，所述固定孔内部设置有固定销，所述固定块一侧固定安装有支撑板，所述支撑板顶部固定安装有L型板，所述L型板顶部固定安装有监控装置，所述L型板底部固定安装有固定螺栓，所述监控装置内部设置有微型电机，所述微型电机一端设置有清洁刮板。

[0008] 作为本实用新型的一种优选技术方案，所述固定槽内径尺寸与固定块外径尺寸相适配，所述固定槽与固定块活动套接。

[0009] 作为本实用新型的一种优选技术方案，所述通孔与固定孔均设置有两个，所述通孔与固定孔在同一竖直线上。

[0010] 作为本实用新型的一种优选技术方案，所述固定销外径尺寸与通孔和固定孔内径尺寸相适配，所述固定销与通孔和固定孔活动套接。

[0011] 作为本实用新型的一种优选技术方案，所述固定销设置有两个，所述固定销均匀对称分布在固定孔内部。

[0012] 作为本实用新型的一种优选技术方案，所述固定螺栓设置有四个，所述监控装置通过固定螺栓与L型板固定连接。

[0013] 作为本实用新型的一种优选技术方案，所述微型电机内部设置有导线，所述微型电机通过导线与外部电源电性连接。

[0014] 与现有技术相比，本实用新型提供了一种基于远程监控的智能安防设备，具备以下有益效果：

[0015] 1、该一种基于远程监控的智能安防设备，通过设置固定槽、固定块、通孔、固定孔、固定销和支撑板进行相互配合，可以实现非常方便对监控装置进行安装和拆卸，便于进行更换和检修，防止因为拆卸比较麻烦，浪费时间和精力，方便更好的使用。

[0016] 2、该一种基于远程监控的智能安防设备，通过在监控装置内部设置有微型电机，通过微型电机进行工作带动清洁刮板进行转动，便于对监控装置的镜头进行清理，防止长时间的使用，镜头沾满灰尘影响监控效果，同时也避免了需要人工进行清理工作比较麻烦，整体装置结构简单，操作使用较方便。

附图说明

[0017] 图1为本实用新型正面结构示意图；

[0018] 图2为本实用新型局部结构示意图；

[0019] 图3为本实用新型局部结构示意图；

[0020] 图4为图1中A处放大图。

[0021] 图中：1、安装座；2、固定槽；3、固定块；4、通孔；5、固定孔；6、固定销；7、支撑板；8、L型板；9、监控装置；10、固定螺栓；11、微型电机；12、清洁刮板。

具体实施方式

[0022] 下面将结合本实用新型实施例中的附图，对本实用新型实施例中的技术方案进行清楚、完整地描述，显然，所描述的实施例仅仅是本实用新型一部分实施例，而不是全部的实施例。基于本实用新型中的实施例，本领域普通技术人员在没有做出创造性劳动前提下所获得的所有其他实施例，都属于本实用新型保护的范围。

[0023] 请参阅图1-4，本实施方案中：一种基于远程监控的智能安防设备，包括安装座1，安装座1内部设置有固定槽2，固定槽2内部设置有固定块3，安装座1顶部设置有通孔4，固定块3内部设置有固定孔5，固定孔5内部设置有固定销6，固定块3一侧固定安装有支撑板7，支撑板7顶部固定安装有L型板8，L型板8顶部固定安装有监控装置9，L型板8底部固定安装有固定螺栓10，监控装置9内部设置有微型电机11，微型电机11型号为110ST-M05030，微型电机11一端设置有清洁刮板12。

[0024] 本实施例中，固定槽2内径尺寸与固定块3外径尺寸相适配，固定槽2与固定块3活动套接，为了方便进行安装和拆卸，便于使用；通孔4与固定孔5均设置有两个，通孔4与固定孔5在同一竖直线上，方便固定销6的插入对其进行固定，使固定更牢固；固定销6外径尺寸与通孔4和固定孔5内径尺寸相适配，固定销6与通孔4和固定孔5活动套接，方便进行固定，便于安装和拆卸；固定销6设置有两个，固定销6均匀对称分布在固定孔5内部，使固定更加牢固，防止固定不牢；固定螺栓10设置有四个，监控装置9通过固定螺栓10与L型板8固定连

接，使监控装置9安装更加牢固，防止其容易松动；微型电机11内部设置有导线，微型电机11通过导线与外部电源电性连接，为了方便转动清洁刮板12，便于进行清理镜头。

[0025] 本实用新型的工作原理及使用流程：操作者通过在安装座1上设置有固定槽2和通孔4，在固定块3上设置有固定孔5和支撑板7，同时还设置有固定销6，固定块3与固定槽2活动套接，将固定块3放入固定槽2内，将固定销6通过通孔4拆入固定孔5，可以实现对整体监控装置9进行固定，反之进行拆卸也比较方便，在监控装置9内部设置有微型电机11，通过微型电机11工作带动清洁刮板12进行转动，可以非常方便对监控镜头进行清理，防止表面积灰影响监控效果便于更好的使用。

[0026] 最后应说明的是：以上所述仅为本实用新型的优选实施例而已，并不用于限制本实用新型，尽管参照前述实施例对本实用新型进行了详细的说明，对于本领域的技术人员来说，其依然可以对前述各实施例所记载的技术方案进行修改，或者对其中部分技术特征进行等同替换。凡在本实用新型的精神和原则之内，所作的任何修改、等同替换、改进等，均应包含在本实用新型的保护范围之内。

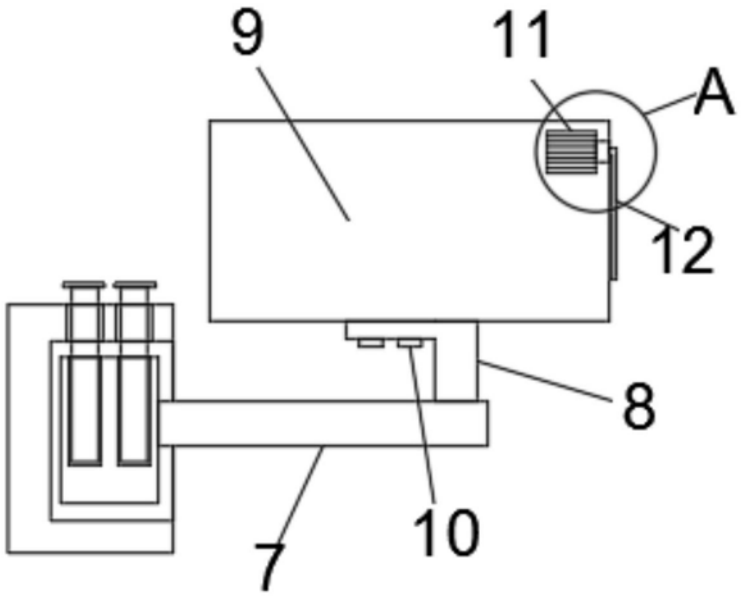

图1

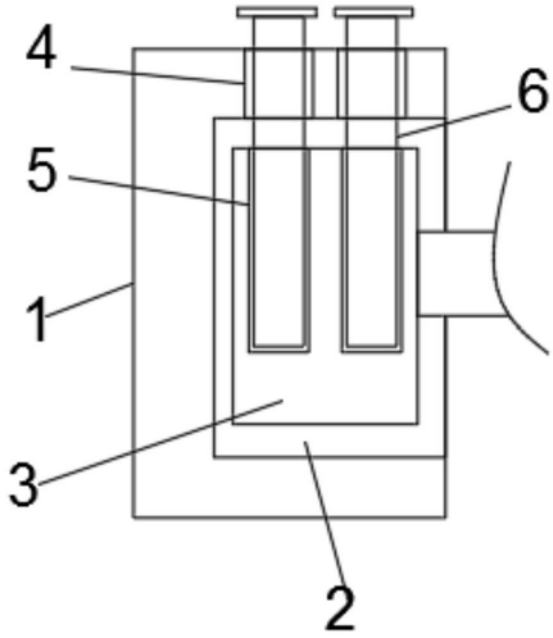

图2

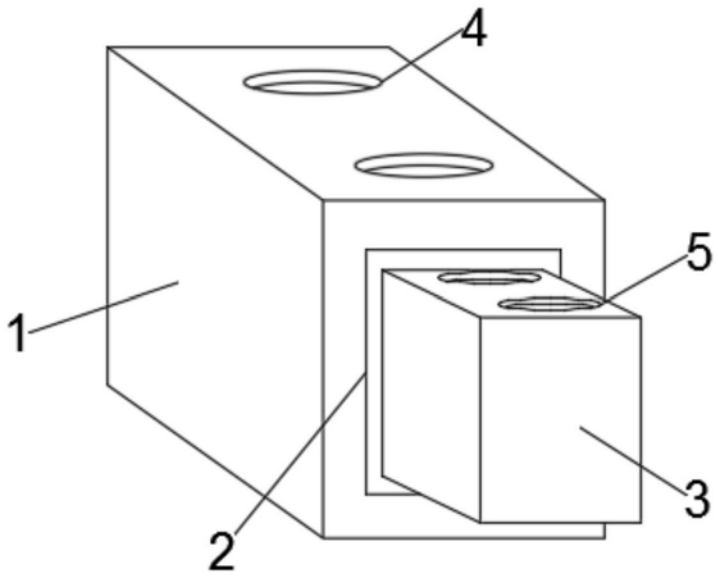

图3

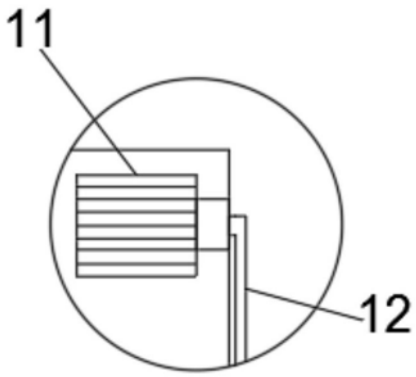

图4