(19)中华人民共和国国家知识产权局

(12)实用新型专利

(10)授权公告号 CN 208704082 U
(45)授权公告日 2019.04.05

(21)申请号 201821306924.4

(22)申请日 2018.08.14

(73)专利权人 深圳市再玩科技有限公司
地址 518000 广东省深圳市龙岗区龙城街道新联社区嶂背路创业四路1号1、4、6楼

(72)发明人 陈丽芳

(51)Int.Cl.
F24F 6/12(2006.01)

权利要求书1页 说明书3页 附图3页

(54)实用新型名称

一种带有蓝牙音箱功能的加湿器

(57)摘要

本实用新型公开了一种带有蓝牙音箱功能的加湿器，包括加湿器本体，所述加湿器本体上内置有蓝牙音箱装置，所述雾化器包括雾化器基座和雾化器上盖，所述雾化器上盖与雾化器基座之间形成安装腔，所述雾化器上盖上开设有音箱通孔，所述安装腔内设置电路板，所述电路板上设置有蓝牙模块，所述蓝牙音箱装置和蓝牙模块均与电路板电性连接，本实用新型，在加湿器本体上内置蓝牙音箱装置，可以通过蓝牙音箱装置实现播放音乐的功能，同时在电路板上设置有发光灯珠，发光灯珠在电路板的控制下可以发出各种彩光效果，光线通过水箱外壳向外导出，并在水箱外壳上形成色彩匀称的发光效果，可以作为蓝牙音箱装置播放音乐时的氛围灯，也可以当夜灯实现照明的功能。

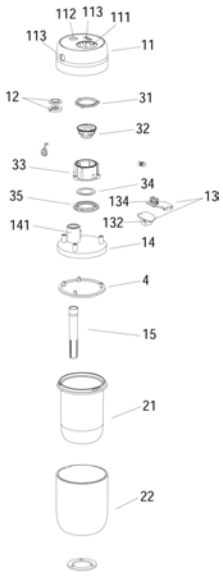

CN 208704082 U

1.一种带有蓝牙音箱功能的加湿器，包括加湿器本体，其特征在于：所述加湿器本体上内置有蓝牙音箱装置(3)，所述加湿器本体由水箱(2)和连接在水箱(2)开口处的雾化器(1)组成，所述雾化器(1)包括雾化器基座(14)和雾化器上盖(11)，所述雾化器上盖(11)盖合安装于雾化器基座(14)上方，并与雾化器基座(14)之间形成安装腔，所述雾化器上盖(11)上开设有音箱通孔(111)，所述蓝牙音箱装置(3)安装在雾化器基座(14)上并嵌装在音箱通孔(111)上，所述安装腔内设置有电路板(13)，所述电路板(13)上设置有蓝牙模块(131)，所述蓝牙音箱装置(3)和蓝牙模块(131)均与电路板(13)电性连接。

2.根据权利要求1所述的一种带有蓝牙音箱功能的加湿器，其特征在于：所述蓝牙音箱装置(3)包括喇叭(32)、喇叭管腔(33)、振膜(34)和振膜压盖(35)，所述喇叭(32)嵌装在喇叭管腔(33)上端腔口处，所述振膜(34)覆设于喇叭管腔(33)下端腔口上，并通过振膜压盖(35)实现与喇叭管腔(33)固定连接。

3.根据权利要求1或2所述的一种带有蓝牙音箱功能的加湿器，其特征在于：所述蓝牙音箱装置(3)与音箱通孔(111)之间夹装有喇叭装饰盖(31)。

4.根据权利要求1所述的一种带有蓝牙音箱功能的加湿器，其特征在于：所述雾化器基座(14)上设置有雾化片安装座(141)，所述雾化片安装座(141)上安装有雾化片(12)，所述雾化片(12)与电路板(13)电性连接，所述雾化片安装座(141)下端卡装有吸水棒(15)，所述吸水棒(15)上端与雾化片(12)接触性连接，所述雾化器上盖(11)上对应于雾化片(12)位置处开设有喷雾通孔(112)，所述电路板(13)上设置有控制按键(132)、电源开关(133)、USB接口(134)和音频接口(135)，所述雾化器上盖(11)上对应于控制按键(132)、电源开关(133)、USB接口(134)和音频接口(135)位置处分别开设有通孔(113)，所述控制按键(132)、电源开关(133)、USB接口(134)和音频接口(135)均安装于通孔(113)上。

5.根据权利要求1所述的一种带有蓝牙音箱功能的加湿器，其特征在于：所述雾化器(1)与水箱(2)连接处设置有防水密封圈(4)。

6.根据权利要求1所述的一种带有蓝牙音箱功能的加湿器，其特征在于：所述电路板(13)上设置有发光灯珠(136)，所述水箱(2)包括水箱内壳(21)和水箱外壳(22)，所述水箱外壳(22)套装在水箱内壳(21)外围，所述水箱外壳(22)由导光材料制作而成，所述雾化器基座(14)由透光材料制作而成，所述发光灯珠(136)发出的光线穿透雾化器基座(14)后传导到水箱外壳(22)上。

一种带有蓝牙音箱功能的加湿器

技术领域

[0001] 本实用新型涉及加湿器技术领域，更具体地说，是涉及一种带有蓝牙音箱功能的加湿器。

背景技术

[0002] 加湿器是一种增加房间湿度的家用电器，加湿器行业在中国的发展有近20年的历史，经过多年的空气质量概念普及、产品研发、市场培育，加湿器这一相对陌生的小家电产品的功能和作用逐渐被广大用户接受。

[0003] 尤其是近两年来，加湿器的普及速度更是惊人，也因此在很大程度上带动了本领域的工业设计，我们纵观市场，各种各样的加湿器可以说是应有尽有，但市面上的加湿器更多的是从美感这方面去设计，如改进外观的形状或增设一些发光体来渲染氛围等，总的说就是功能单一，实用性不强。

[0004] 且当今的人在高房价的压力下，对室内空间的利用率有较高的要求，需对空间作出合理的布局。然而家电产品(台灯、音箱等)在人们日常生活中已变成必需品，所以占据了室内较大的空间份额，令本就不宽裕的室内空间更显狭窄凌乱。因此如果能在加湿器的基础上增设其他功能来取代其他家电产品的使用，便能大大的提高它的使用价值，以满足上述需求。

发明内容

[0005] 本实用新型的目的在于提供一种带有蓝牙音箱功能的加湿器，通过在加湿器本体上增设蓝牙音箱和氛围灯功能，以解决现有技术中出现的问题。

[0006] 为解决上述技术问题，本实用新型的技术方案是：一种带有蓝牙音箱功能的加湿器，包括加湿器本体，所述加湿器本体上内置有蓝牙音箱装置，所述加湿器本体由水箱和连接在水箱开口处的雾化器组成，所述雾化器包括雾化器基座和雾化器上盖，所述雾化器上盖盖合安装于雾化器基座上方，并与雾化器基座之间形成安装腔，所述雾化器上盖上开设有音箱通孔，所述蓝牙音箱装置安装在雾化器基座上并嵌装在音箱通孔上，所述安装腔内设置有电路板，所述电路板上设置有蓝牙模块，所述蓝牙音箱装置和蓝牙模块均与电路板电性连接。

[0007] 优选地，所述蓝牙音箱装置包括喇叭、喇叭管腔、振膜和振膜压盖，所述喇叭嵌装在喇叭管腔上端腔口处，所述振膜覆设于喇叭管腔下端腔口上，并通过振膜压盖实现与喇叭管腔固定连接。

[0008] 优选地，所述蓝牙音箱装置与音箱通孔之间夹装有喇叭装饰盖。

[0009] 优选地，所述雾化器基座上设置有雾化片安装座，所述雾化片安装座上安装有雾化片，所述雾化片与电路板电性连接，所述雾化片安装座下端卡装有吸水棒，所述吸水棒上端与雾化片接触性连接，所述雾化器上盖上对应于雾化片位置处开设有喷雾通孔，所述电路板上设置有控制按键、电源开关、USB接口和音频接口，所述雾化器上盖上对应于控制按

键、电源开关、USB接口和音频接口位置处分别开设有通孔，所述控制按键、电源开关、USB接口和音频接口均安装于通孔上。

[0010] 优选地，所述雾化器与水箱连接处设置有防水密封圈。

[0011] 优选地，所述电路板上设置有发光灯珠，所述水箱包括水箱内壳和水箱外壳，所述水箱外壳套装在水箱内壳外围，所述水箱外壳由导光材料制作而成，所述雾化器基座由透光材料制作而成，所述发光灯珠发出的光线穿透雾化器基座后传导到水箱外壳上。

[0012] 与现有技术相比，本实用新型的有益效果如下：

[0013] 本实用新型，在加湿器本体上内置蓝牙音箱装置，可以通过蓝牙音箱装置实现播放音乐的功能，同时在电路板上设置有发光灯珠，发光灯珠在电路板的控制下可以发出各种彩光效果，光线通过水箱外壳向外导出，并在水箱外壳上形成色彩匀称的发光效果，可以作为蓝牙音箱装置播放音乐时的氛围灯，也可以当夜灯实现照明的功能。

附图说明

[0014] 图1为本实用新型结构爆炸图；

[0015] 图2为本实用新型结构示意图；

[0016] 图3为本实用新型电路板示意图。

[0017] 图中：1雾化器；11雾化器上盖；111音箱通孔；112喷雾通孔；113通孔；12雾化片；13电路板；131蓝牙模块；132控制按键；133电源开关；134USB接口；135音频接口；136发光灯珠；14雾化器基座；141雾化片安装座；15吸水棒；2水箱；21水箱内壳；22水箱外壳；3蓝牙音箱装置；31喇叭装饰盖；32喇叭；33喇叭管腔；34振膜；35振膜压盖；4防水密封圈。

具体实施方式

[0018] 下面将结合本实用新型实施例中的附图，对本实用新型实施例中的技术方案进行清楚、完整地描述，显然，所描述的实施例仅仅是本实用新型一部分实施例，而不是全部的实施例。基于本实用新型中的实施例，本领域普通技术人员在没有做出创造性劳动前提下所获得的所有其他实施例，都属于本实用新型保护的范围。

[0019] 请参阅图1~图3，一种带有蓝牙音箱功能的加湿器，包括加湿器本体，所述加湿器本体上内置有蓝牙音箱装置3，所述加湿器本体由水箱2和连接在水箱2开口处的雾化器1组成，所述雾化器1与水箱2连接处设置有防水密封圈4，所述雾化器1包括雾化器基座14和雾化器上盖11，所述雾化器上盖11盖合安装于雾化器基座14上方，并与雾化器基座14之间形成安装腔，所述雾化器上盖11上开设有音箱通孔111，所述蓝牙音箱装置3安装在雾化器基座14上并嵌装在音箱通孔111上，蓝牙音箱装置3工作时，声音可以通过设置在音箱通孔111上的喇叭32扬声播出，所述安装腔内设置有电路板13，所述电路板13上设置有蓝牙模块131，所述蓝牙音箱装置3和蓝牙模块131均与电路板13电性连接，电路板13通过蓝牙模块131与外围蓝牙设备实现蓝牙连接，外围设备(例如手机)通过蓝牙传输向电路板13发送音频文件，电路板13对文件进行解码后通过蓝牙音箱装置3播放出来。

[0020] 所述蓝牙音箱装置3包括喇叭32、喇叭管腔33、振膜34和振膜压盖35，所述喇叭32嵌装在喇叭管腔33上端腔口处，所述振膜34覆设于喇叭管腔33下端腔口上，并通过振膜压盖35实现与喇叭管腔33固定连接，喇叭32设置在喇叭管腔33内部，并通过振膜34封装喇叭

管腔33，能使喇叭32的音效更好。

[0021] 所述蓝牙音箱装置3与音箱通孔111之间夹装有喇叭装饰盖31。

[0022] 所述雾化器基座14上设置有雾化片安装座141，所述雾化片安装座141上安装有雾化片12，所述雾化片12与电路板13电性连接，所述雾化片安装座141下端卡装有吸水棒15，所述吸水棒15上端与雾化片12接触性连接，所述雾化器上盖11上对应于雾化片12位置处开设有喷雾通孔112，所述电路板13上设置有控制按键132、电源开关133、USB接口134和音频接口135，所述雾化器上盖11上对应于控制按键132、电源开关133、USB接口134和音频接口135位置处分别开设有通孔113，所述控制按键132、电源开关133、USB接口134和音频接口135均安装于通孔113上。

[0023] 所述电路板13上设置有发光灯珠136，所述水箱2包括水箱内壳21和水箱外壳22，所述水箱外壳22套装在水箱内壳21外围，所述水箱外壳22由导光材料制作而成，所述雾化器基座14由透光材料制作而成，所述发光灯珠136发出的光线穿透雾化器基座14后传导到水箱外壳22上。

[0024] 综上所述：本实用新型，在加湿器本体上内置蓝牙音箱装置3，可以通过蓝牙音箱装置3实现播放音乐的功能，同时在电路板13上设置有发光灯珠136，发光灯珠136在电路板13的控制下可以发出各种彩光效果，光线通过水箱外壳22向外导出，并在水箱外壳22上形成色彩匀称的发光效果，可以作为蓝牙音箱装置3播放音乐时的氛围灯，也可以当夜灯实现照明的功能。

[0025] 尽管已经示出和描述了本实用新型的实施例，对于本领域的普通技术人员而言，可以理解在不脱离本实用新型的原理和精神的情况下可以对这些实施例进行多种变化、修改、替换和变型，本实用新型的范围由所附权利要求及其等同物限定。

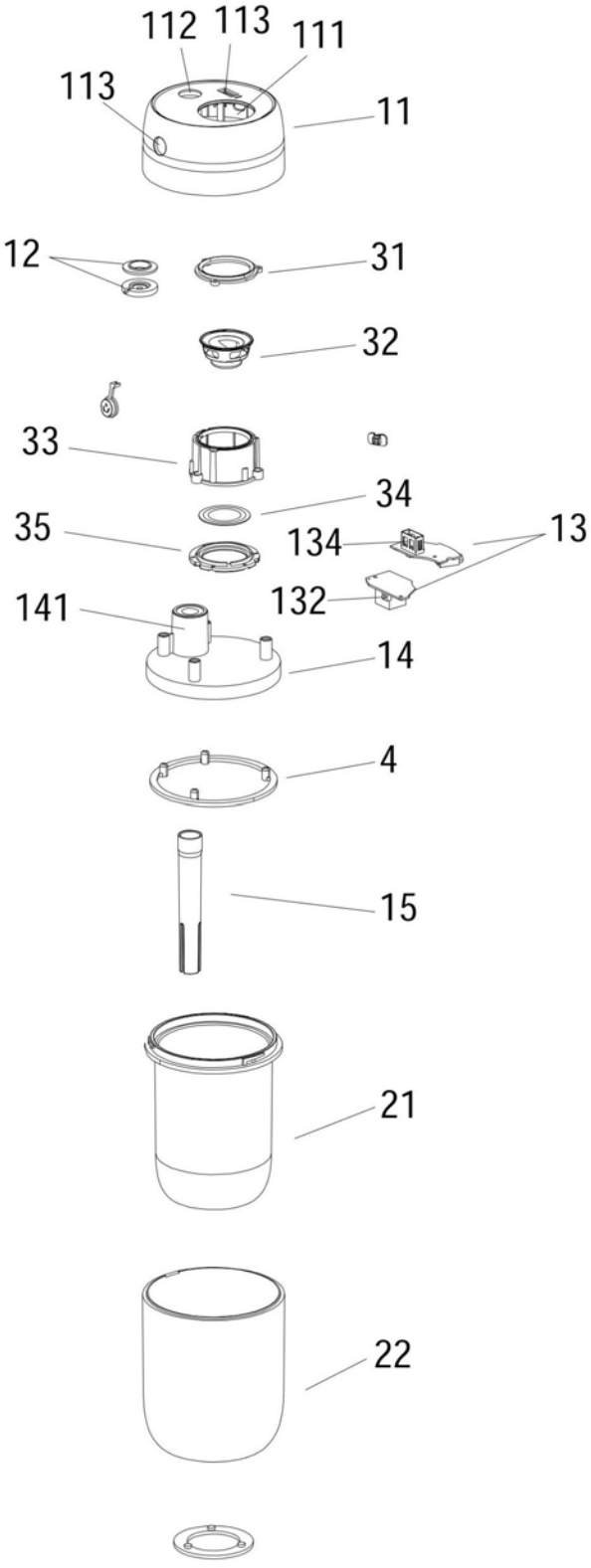

图1

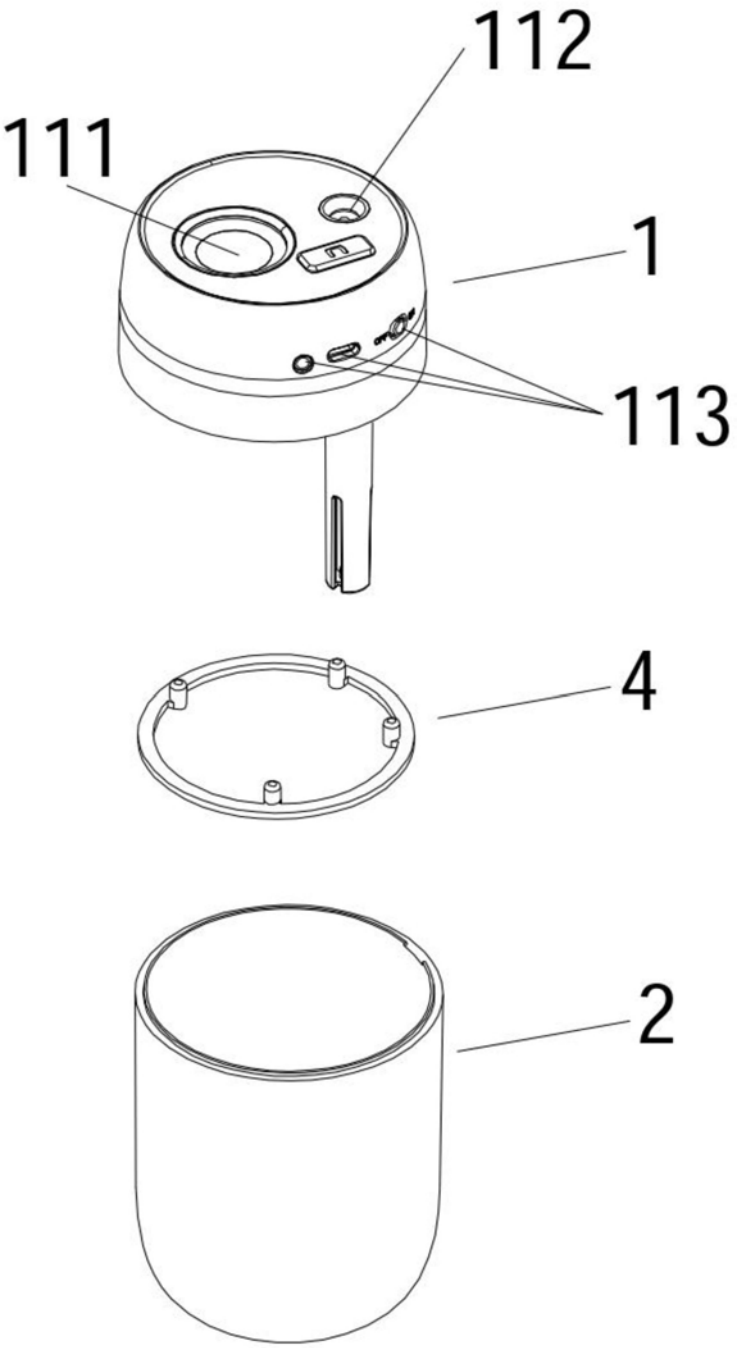

图2

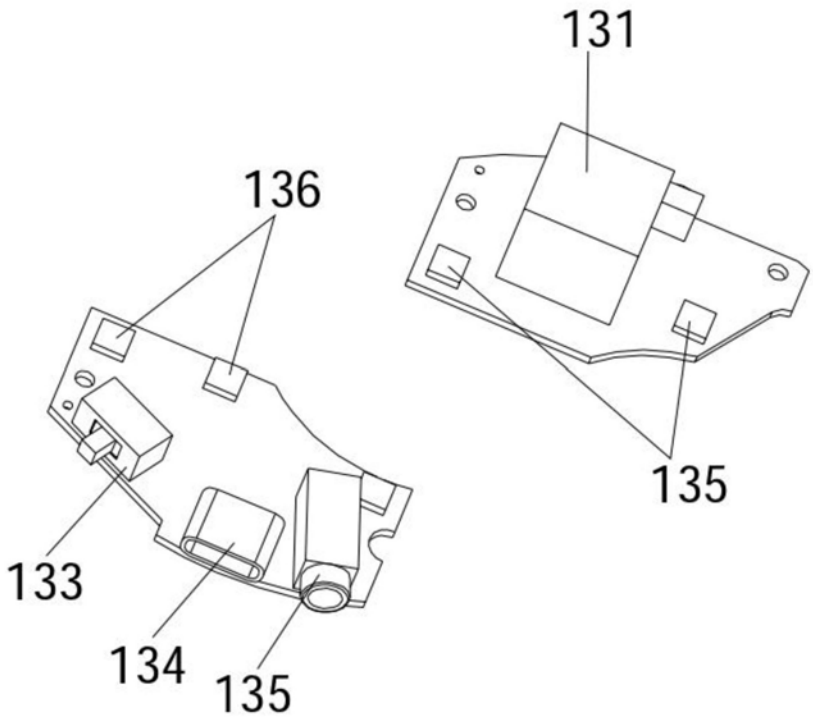

图3