(19)中华人民共和国国家知识产权局

(12)实用新型专利

(10)授权公告号 CN 203029053 U
(45)授权公告日 2013.07.03

(21)申请号 201320041859.8

(22)申请日 2013.01.27

(73)专利权人 黎曼娜
地址 401420 重庆市綦江县古南街道新山村48号綦江中学

(72)发明人 黎曼娜

(51)Int.Cl.
A47J 47/00(2006.01)

权利要求书1页 说明书1页 附图1页

(54)实用新型名称

磨刀砧板架

(57)摘要

本实用新型涉及一种磨刀砧板架。由砧板架、底座、砂轮组成，砧板架固定在长条形的底座上，长条形底座的一边是凸形的弧线、一边是直线，底座的弧线一边有方便磨刀的砂轮，底座的一端也有方便磨刀的V形槽砂轮。在使用本实用新型磨刀砧板架的时候，由于砧板底座的弧线一边有方便磨刀的砂轮，底座的一端也有方便磨刀的V形槽砂轮，需要磨刀的时候可根据自己的爱好选择使用哪一种方式磨刀了；平常不需要磨刀的时候，就用于存放砧板，非常方便。

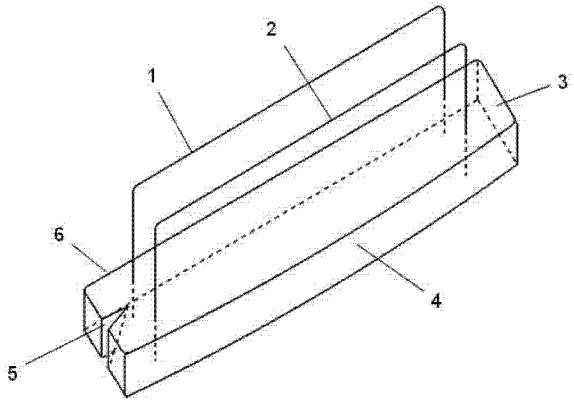

CN 203029053 U

1. 磨刀砧板架，其特征是：由砧板架、底座、砂轮组成，砧板架固定在长条形的底座上，长条形底座的一边是凸形的弧线、一边是直线，底座的弧线一边有方便磨刀的砂轮，底座的一端也有方便磨刀的 V 形槽砂轮。

磨刀砧板架

技术领域

[0001] 本实用新型涉及一种磨刀砧板架。

背景技术

[0002] 在拥挤的厨房，如何保证生活必需用品，是一个难题。

发明内容

[0003] 本实用新型是要解决磨刀砂轮与砧板结合在一起的问题。

[0004] 由砧板架、底座、砂轮组成，砧板架固定在长条形的底座上，长条形底座的一边是凸形的弧线、一边是直线，底座的弧线一边有方便磨刀的砂轮，底座的一端也有方便磨刀的 V 形槽砂轮。

[0005] 在使用本实用新型磨刀砧板架的时候，由于砧板底座的弧线一边有方便磨刀的砂轮，底座的一端也有方便磨刀的 V 形槽砂轮，需要磨刀的时候可根据自己的爱好选择使用哪一种方式磨刀了；平常不需要磨刀的时候，就用于存放砧板，非常方便。

[0006] 附图说明

[0007] 图 1 是整体效果图。

[0008] 图 1 中，1、2 是砧板架；3 是底座；4 是砧板架底座弧线一边的磨刀砂轮；5 是底座一端方便磨刀的 V 形槽砂轮；6 是砧板架底座直线边。

具体实施方式

[0009] 如图 1，由砧板架、底座、砂轮组成，砧板架固定在长条形的底座上，长条形底座的一边是凸形的弧线、一边是直线，底座的弧线一边有方便磨刀的砂轮，底座的一端也有方便磨刀的 V 形槽砂轮。

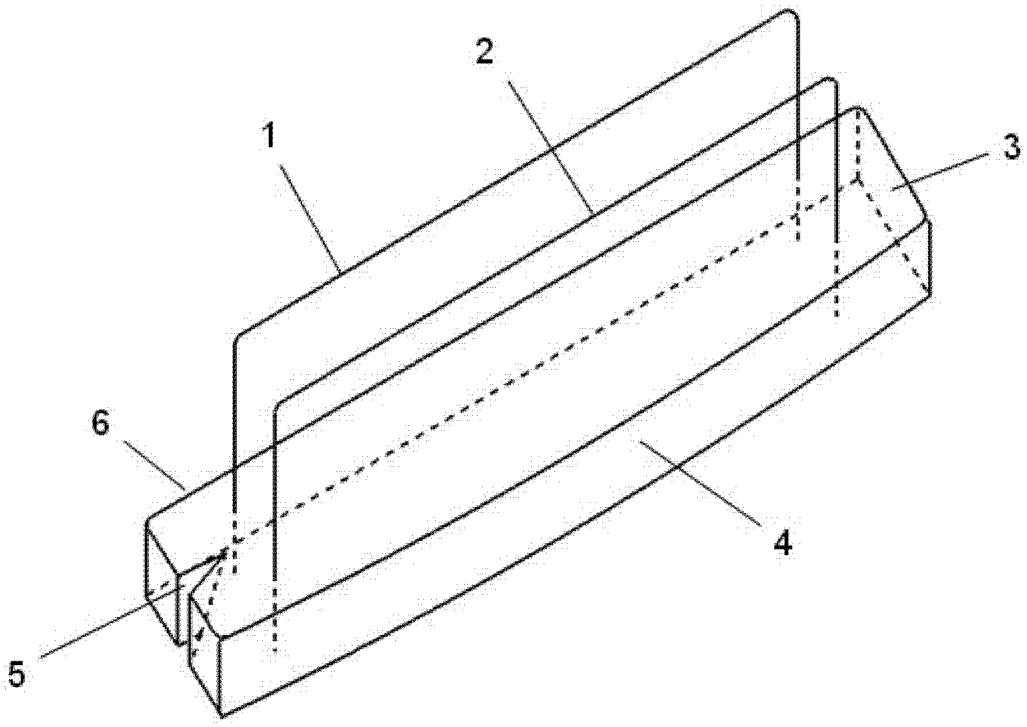

图 1